User's Setup Guide/使用者安裝說明/使用者安装说明/ユーザーセットアップガイド/Руководство по настройке/Benutzer-Setup-Anleitung/Guide de configuration de l'utilisateur/Guía de configuración del usuario/Guida all'installazione dell'utente/ دليل الإعداد للاستخدام

Unpacking/拆封/拆封/開梱/Распаковка/Auspacken/Déballage/Desempacando/ Apertura della confezione/ إفراغ محتويات العبوة

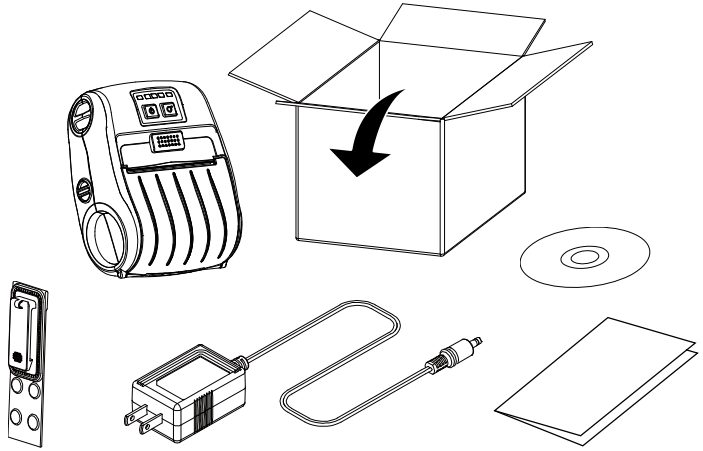

Open Top Cover/開啟上蓋/开启上盖/トップカバーを開く/Открытая верхняя крышка/Öffnen Sie die obere Abdeckung/Ouvrez la couverture supérieure/Abra la cubierta superior/Aprire il coperchio superiore/افتح الغطاء العلوي

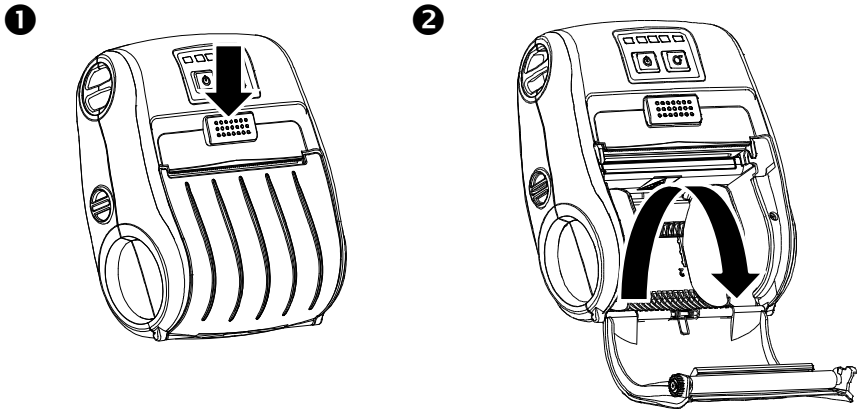

Loading Media/安裝標籤/安装标签/メディアの読み込み/Загрузка носителя/ Medien werden geladen/Chargement des medias/Cargando medios/Caricamento dei media/ تحميل الوسائط

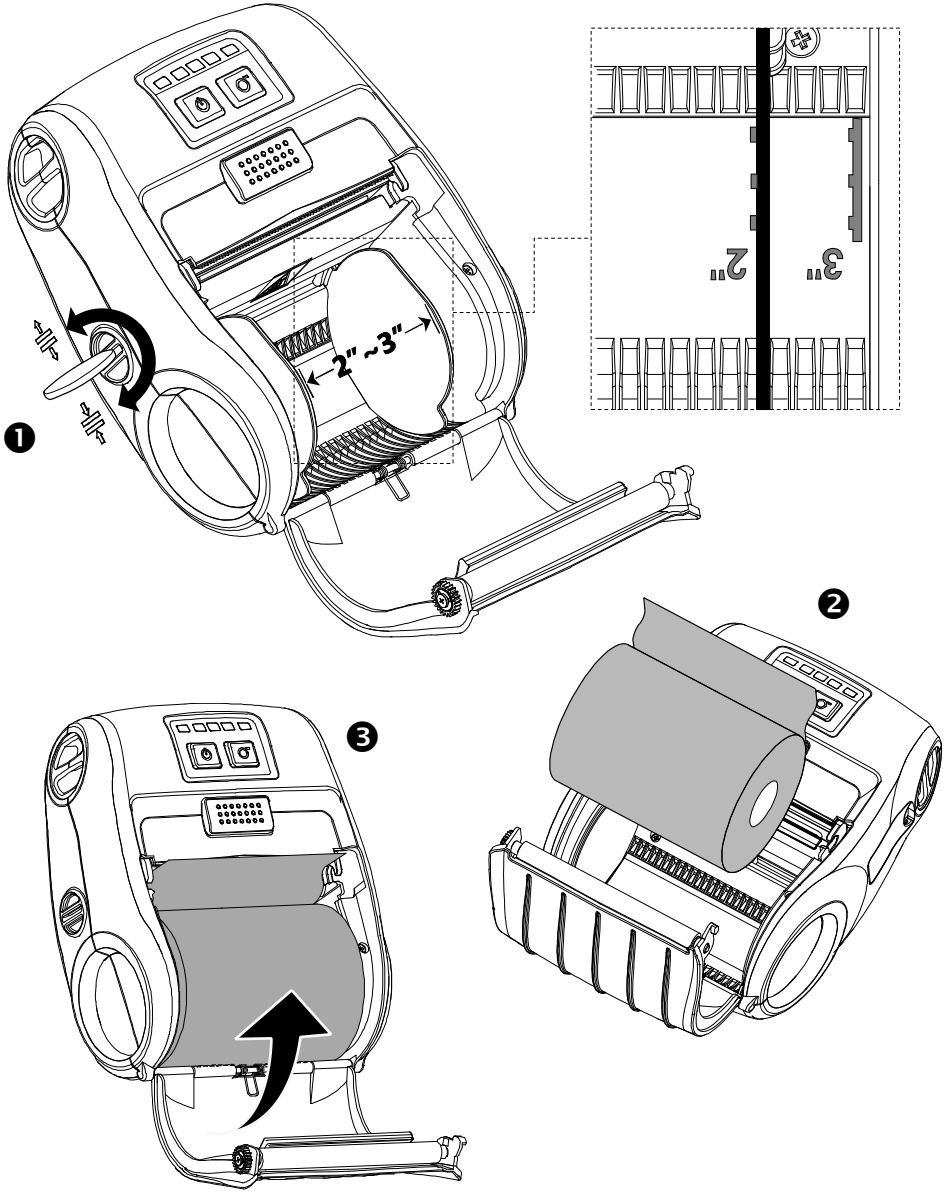

Install the Battery/安装電池/安装电池/バッテリーを取り付ける/Установите аккумулятор/Installieren Sie die Batterie/Installez la batterie/Instala la batería/Installa la batteria/ قم بتثبيت البطارية

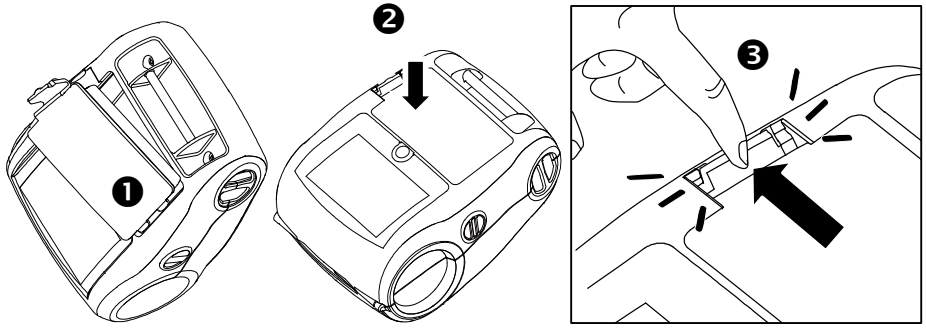

Charge the Battery/電池充電/电池充电/バッテリーを充電/Зарядите аккумулятор/Lade die Batterie auf/Charger la batterie/Carga la batería/Caricare la batteria/ اشحن البطارية

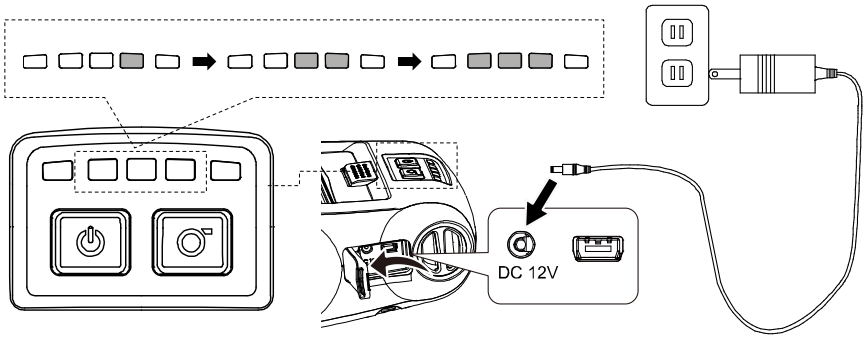

Install the Belt Clip/安裝掛帶/安装挂带/ベルトクリップを取り付ける/Установите зажим для ремня/Installieren Sie den Gürtelclip/Installez le clip de ceinture/Instale el clip de cinturón/ Installa la clip da cintura/ قم بتثبيت مشبك الحزام

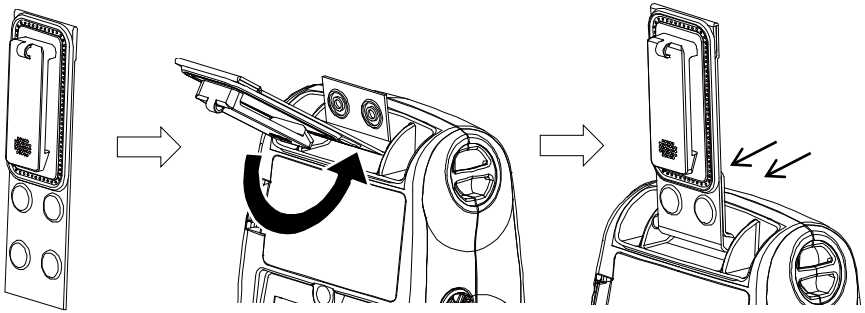

Attaching Power & Connecting Interface Cable/連接電源和傳輸線/连接电源和传输线/電源ケーブルと接続ケーブルの接続/Подключение питания и кабеля интерфейса/Anschließen der Stromversorgung und Anschließen des Schnittstellenkabels/Branchement de l'alimentation et connexion du câble d'interface/Conexión de alimentación y conexión del cable de interfaz/Collegamento dell'alimentazione e cavo di interfaccia di collegamento/ توصيل كبل الطاقة وكبل الواجهة

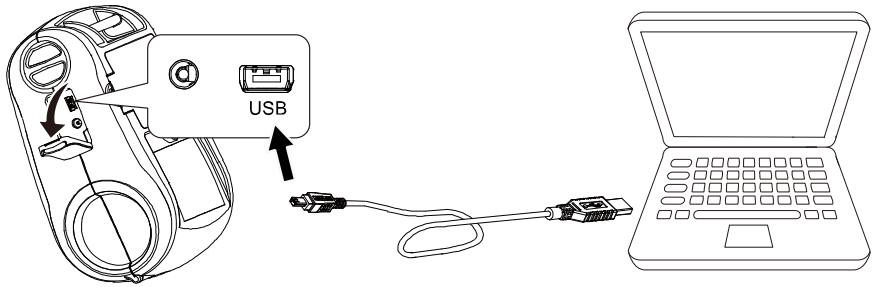

Turn on the Power/開啟電源/开启电源/電源を入れる/Включение принтера/Schalte den Strom an/Allumer l'appareil/Conectar la alimentación/Accendi il potere/ تشغيل الطاقة

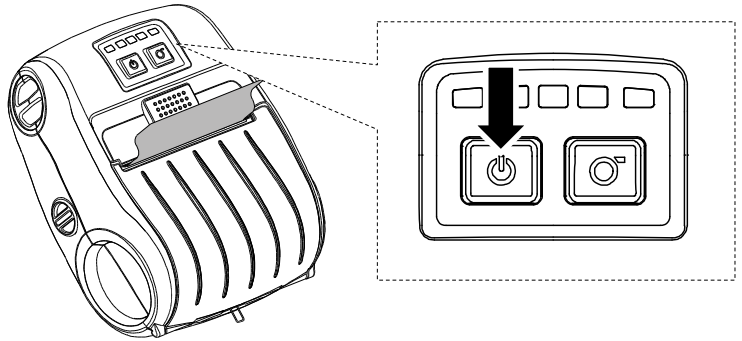

Installing Driver & Calibrating Sensor/安裝驅動程式和感應器校正/安装驱动程序和传感器校正/ドライバ&キャリブレーションセンサのインストール/Установка драйвера и калибровка датчика/Treiber und Kalibrierungssensor installieren/ Installation du pilote et du capteur d'étalonnage/Instalación del controlador y sensor de calibración/Installazione driver e calibratore sensore/ تثبيت برنامج التشغيل ومعايرة المستشعر

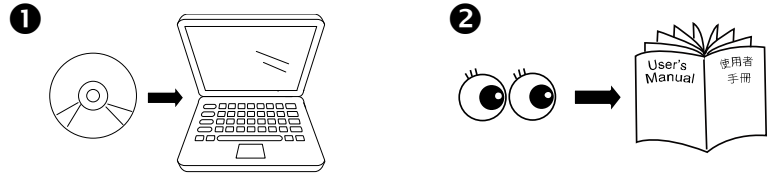

P/N: 39-0480001-20LF