Руководство оператора

Модель принтера:

PW4NX

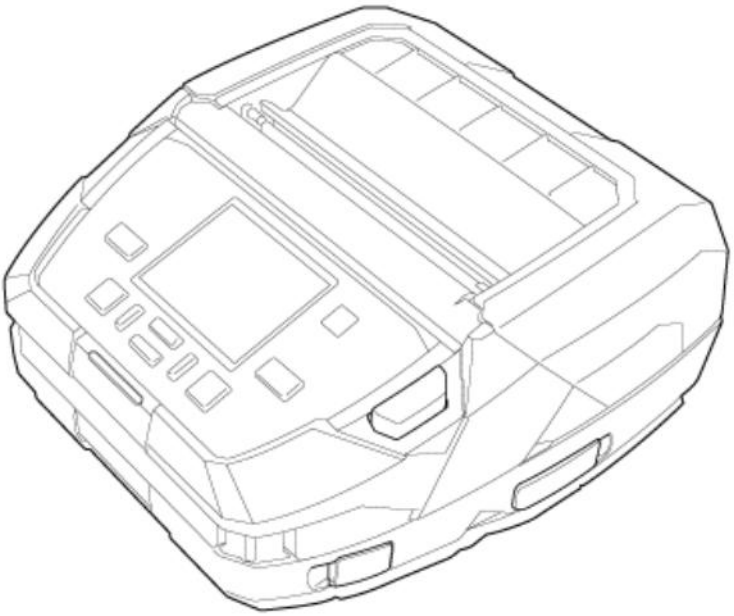

Оглавление

Перед началом работы 7
Об этом руководстве 7
Меры предосторожности 8
Меры предосторожности при работе с батареей 13
Меры предосторожности при установке и обращении 17
Выберите безопасное место 17
Электропитание 18
Печать 19
Разрешение контрольно-надзорного органа 20
Опасные для окружающей среды материалы 23
Авторское право 24
Товарные знаки 25

Использование этого принтера 26
Особенности принтера 26
Различные способы вывода 27
Вывод с помощью программного обеспечения общего назначения 27
Вывод и управление с помощью выделенной команды 28
Вывод в режиме печати с поддержкой автономных приложений (AEP) 29

Основные сведения 30
Аксессуары, входящие в комплект 30
Опциональные устройства 31
Основные узлы и детали принтера 34
Использование панели оператора 39
Светодиодный индикатор 39
Операции в онлайн-режиме / офлайн-режиме 40
Значок состояния 42
Индикатор заряда батареи 48
Операции при возникновении ошибок 49
Настройка параметров печати во время печати 50
Отмена задания на печать 52
Обучающие видеоролики 53
Список обучающих видеороликов 54
Воспроизведение обучающего видеоролика с экрана ошибок 55
Как получить доступ к обучающим видеороликам в онлайн-режиме 56
Управление обучающими видеороликами 59
Режим настроек 60
Меню режима настроек 61
Переход в режим настроек 62
Вход в режим настроек и выход 64
Выбор пункта 65
Ввод или выбор значения настройки 67
Память принтера 70
Память принтера и USB-накопитель 70
Подключение USB-накопителя к принтеру 71

Начало работы 72
Зарядка батареи 72
Меры предосторожности во время зарядки 73
Установка батареи 74
Зарядка с использованием адаптера переменного тока (опция) 75

Зарядка с использованием зарядной станции 1Bay (опция) ... 76
Зарядка с использованием зарядного устройства для аккумуляторов (опция) ... 79
Зарядка с использованием адаптера для прикуривателя (опция) ... 81
Зарядка с использованием источника питания 12–60 В постоянного тока (опция) ... 82
Установка аксессуаров ... 84
Крепление плечевого ремня (опция) с футляром (опция) ... 84
Крепление ручного ремешка (опция) ... 87
Крепление клипсы для ремня или петли для ремня (опция) ... 88
Включение/выключение принтера ... 90
Включение принтера ... 90
Выключение принтера ... 92
Начальная настройка (Руководство по запуску) ... 93
Обзор руководства по запуску ... 94
Отмена просмотра руководства по запуску ... 99
Подключение принтера к компьютеру ... 100
Подключение принтера к компьютеру ... 101
Подключение интерфейсов ... 102
Доступные интерфейсы ... 102
Подключение интерфейса USB (стандартное) ... 102
Подключение интерфейса Bluetooth (стандартное) ... 103
Подключение интерфейса NFC (стандартное) ... 104
Подключение по интерфейсу беспроводной локальной сети (стандартное) ... 104
Настройка параметров интерфейса ... 105
Способы настройки интерфейса ... 105
Настройка параметров интерфейса из меню интерфейса принтера ... 105
Настройка параметров интерфейса с помощью программы All-In-One Tool ... 107
Установка драйвера принтера ... 109
Особенности программы All-In-One Tool ... 110

Загрузка носителя ... 111
Используемые носители ... 111
Загрузка носителя ... 112
Меры предосторожности при загрузке носителя ... 112
Загрузка рулона носителя: Режим непрерывной печати / режим с отрывом / режим с отрывом носителя без подложки ... 113
Загрузка рулона носителя: Режим «С отделителем» ... 117
Загрузка фальцованного носителя (при использовании зарядной станции 1Bay (опция)) ... 123
Загрузка фальцованного носителя (при использовании стойки для принтера (опция)) ... 127
Настройки для соответствия носителям ... 133
Тип датчика носителя ... 133
Ручная настройка режима печати ... 137
Время замены носителя ... 140

Различные настройки принтера ... 141
Меню [Settings] (Настройки) ... 141
Меню [Printing] (Меню печати) ... 142
[Label Length] (Длина этикетки) ... 142
[Label Width] (Ширина этикетки) ... 142
Функция [Auto Measure] (Автоматическое измерение) ... 142
[Speed] (Скорость) ... 143
[Print Mode] (Режим печати) ... 143
[Backfeed] (Обратная подача) ... 144
[Sensor Type] (Тип датчика) ... 144
[Darkness Range] (Диапазон насыщенности черного цвета) ... 145
[Darkness] (Насыщенность черного цвета) ... 145
[Imaging] (Положение печати) ... 145
[Advanced] (Дополнительные настройки) ... 147
Меню [Interface] (Интерфейс) ... 157
[Network] (Сеть) ... 157
[USB] ... 195
[Bluetooth] ... 195

[NFC] 198
[Ignore CR/LF] (Игнорировать CR/LF) 199
[Ignore CAN/DLE] (Игнорировать CAN/DLE) 199
Меню [Applications] (Приложения) 200
[Protocol] (Протокол) 200
[SBPL] 201
[SZPL] 206
[SIPL] 207
[AEP] (Печать с поддержкой приложений) 208
Меню [System] (Система) 210
[Regional] (Региональные настройки) 210
[Notifications] (Уведомления) 211
[Sound] (Звуковой сигнал) 213
[Energy Saving] (Энергосбережение) 214
[LCD Brightness] (Яркость ЖК-дисплея) 215
[LCD Rotation] (Поворот экрана дисплея) 215
[Show Total Count] (Отображение общего счетчика) 216
[Password] (Пароль) 216
Меню [Tools] (Инструменты) 219
[Test Print] (Пробная печать) 219
[HEX-Dump] (Шестнадцатеричный дамп) 225
[Reset] (Сброс) 229
[Profiles] (Профили) 230
[Service] (Сервисы) 232
[Factory] (Заводская конфигурация) 232
[Wi-Fi Site Survey] (Исследование покрытия Wi-Fi 232
[Install Certificates] (Установка сертификатов) 232
[Delete Certificates] (Удаление сертификатов) 233
[Clone] (Клонирование) 234
[Logging Function] (Функция ведения журнала) 235
[Startup Guide] (Руководство по запуску) 236
Меню [Information] (Сведения) 237
[Help] (Помощь) 237
[Build Version] (Версия сборки) 239
[Applications] (Приложения) 239
[Installation Log] (Журнал установки) 239
[Print Module] (Модуль печати) 239
[Sensor Module] (Модуль датчика) 240
[FPGA Version] (Версия ПЛИС (программируемая логическая интегральная схема)) 240
[Counters] (Счетчики) 240
[Estimated Printable] (Оценка оставшегося количества листов) 241
[Wi-Fi] 241
[Wi-Fi Direct] 241
[Wi-Fi Versions] (Версии Wi-Fi) 242
[Bluetooth] 242
Меню [Battery] (Батарея) 243
[Health] (Состояние) 243
[SOH] 243
[Cycle Counts] (Количество циклов) 243
[Eco Charge] (Энергосберегающая зарядка) 243
[Full Charge Power-Off] (Выключение при полной зарядке) 244
[Voltage] (Напряжение) 244
[Capacity] (Емкость) 244
[Temp] (Температура) 244
[Battery Type] (Тип батареи) 245
Меню [Shortcut] (Меню ускоренного доступа) 246
Настройка параметров принтера с помощью веб-браузера 247
Доступ к странице веб-конфигурации 247
Dashboard (Панель управления) 249
Settings (Настройки) 251
Tools (Инструменты) 253
Certificates (Сертификаты) 255
Включение хранилища приложений SATO App Storage 256

Настройка принтера 266
Печатаемая область 266

Положения датчиков носителя и положения ограничителя носителя 267
Процесс операций печати 268
Операции печати 268
Операции в режиме непрерывной печати 269
Операции в режиме «С отрывом» 272
Работа в режиме «С отделителем» 276
Операции в режиме отрезания этикеток без подложки 282
Операции при отключенном датчике носителя 286
Регулировка базовой точки отсчета 287
О базовой контрольной точке отсчета 287
Регулировка положения печати 289
Регулировка положения ограничителя носителя 292
Примечания по положению остановки/отрезания различных носителей 295
Регулировка качества печати 297
Регулировка насыщенности черного цвета печати 297
Регулировка скорости печати 300
Регулировка громкости звукового сигнала принтера 302
Инициализация принтера 304
Процедуры для инициализации 304
Список начальных значений 308
Меню [Printing] (Меню печати) 308
Меню [Interface] (Интерфейс) 310
Меню [Applications] (Приложения) 319
Меню [System] (Система) 321
Меню [Tools] (Инструменты) 322
Меню [Information] (Информация) 325
Меню [Battery] (Батарея) 326

Техническое обслуживание 327
Чистка принтера 327
Чистка 327
Периодичность чистки 328
Чистка внутренних узлов принтера 329
Чистка внутренних узлов принтера (для моделей с этикетками без подложки) 331
Чистка внешней поверхности с использованием дезинфицирующих средств 333
Замена расходных деталей 335
Замена печатающей головки 335
Замена резинового валика 339
Сроки замены резинового валика для этикеток без подложки 343
Работа с экраном уведомлений в режиме On-Demand Mode (По запросу) функии SOS (онлайн-сервисы SATO) (только для пользователей SOS) 344
Приложение SOS (онлайн-сервисы SATO) (только для пользователей SOS) 346

Возникновение проблем 347
Появление сообщения об ошибке 347
Отображение сообщения об ошибке и порядок действий при включенной функции SOS (онлайн-сервисы SATO) (только для пользователей SOS) 389
Сообщения об ошибках инициализации при включении SOS (онлайн-сервисы SATO) (только для пользователей SOS) 391
Контактная информация в случае возникновения проблем 392

Технические характеристики принтера 393
Аппаратное обеспечение 393
Поддерживаемые интерфейсы 397
Интерфейс USB 398
Интерфейс Bluetooth 399
Интерфейс NFC 400
Интерфейс беспроводной локальной сети 401
Языки принтера 403

Стандарты 404
Используемые носители 405
Используемые шрифты 408
Используемые штрих-коды 433

Поддержка и гарантия 435
Приложение SOS (онлайн-сервисы SATO) (только для пользователей SOS) 435
Гарантия на расходные материалы в течение гарантийного срока на принтер 436

Перед началом работы

Об этом руководстве

Благодарим вас за приобретение принтера SATO PW4NX (далее – «принтер»).

В данном руководстве содержится основная информация по эксплуатации принтера. Перед началом эксплуатации внимательно прочтите руководство, чтобы ознакомиться со всеми функциями принтера.

Символы

Условные обозначения, используемые в настоящем руководстве по эксплуатации:

Пункт	Описание
Предупреждение	Символ «Предупреждение!» означает, что пренебрежение указаниями или несоблюдение правил может привести к получению тяжелых травм, в том числе с летальным исходом.
Внимание	Символ «Внимание!» означает, что пренебрежение указаниями или несоблюдение правил могут привести к получению травм или причинению материального ущерба.
Примечание	Символ «Примечание» указывает на полезную дополнительную информацию, которую следует знать.
Справочная информация	Символ «Справочная информация» указывает на соответствующую информацию.

- Полное или частичное воспроизведение данного руководства запрещено.
- Содержание данного руководства может быть изменено без предварительного уведомления.
- Работа над настоящим документом выполнялась с предельным вниманием к деталям, но в случае обнаружения любых проблем, ошибок или упущений просим обращаться к дилеру SATO или в службу технической поддержки.

Меры предосторожности

В этом разделе описано, как безопасно использовать принтер.

Перед использованием принтера внимательно ознакомьтесь с приведенной информацией.

Пиктограммы

В настоящем руководстве по эксплуатации в маркировке на принтере используются различные пиктографические символы (пиктограммы). Эти символы служат для обозначения ключевой информации по обеспечению надлежащей и безопасной эксплуатации принтера, а также для предотвращения травматизма и материального ущерба. Расшифровка символов представлена ниже. Перед прочтением основного текста обязательно ознакомьтесь с расшифровкой этих символов.

Предупреждение	Пренебрежение указаниями, обозначенными этим символом, и некорректная эксплуатация принтера могут привести к получению тяжелых травм, в том числе с летальным исходом.
Внимание	Пренебрежение указаниями, обозначенными этим символом, и некорректная эксплуатация принтера могут привести к получению травм или причинению материального ущерба.

Примеры пиктограмм

Пиктограмма △ означает «Необходимо соблюдать осторожность».

Пиктограмма ⃠ означает «Не следует делать».

Пиктограмма ● означает «Должно быть сделано».

Предупреждение

Используйте только указанное напряжение	• Используйте только указанное напряжение питания. Это может привести к пожару или поражению электрическим током.
Используйте принтер только в безопасных зонах	• Принтер не сертифицирован на взрывобезопасность. Используйте принтер только вне взрывоопасных сред. Это может привести к пожару или взрыву.
Устанавливайте принтер только на устойчивой поверхности	• Не устанавливайте принтер на неустойчивой поверхности, например, на шатающемся столе или на наклонной поверхности, а также на месте, подверженном сильной вибрации. Принтер может упасть или опрокинуться, что может привести к травме.
Используйте принтер только в местах с допустимой температурой.	• Не размещайте принтер рядом с нагревательными приборами, такими как кухонная техника или обогреватель, а также в местах с высокой температурой. Это может привести к повреждению принтера, пожару или поражению электрическим током.
Если принтер или адаптер переменного тока упал или поврежден	• Если принтер или адаптер переменного тока упал или поврежден, немедленно выключите его, отключите шнур питания от розетки и обратитесь к дилеру SATO или в службу технической поддержки. Использование принтера в таком состоянии может привести к пожару или поражению электрическим током.
Работа со шнуром питания и другими кабелями	• Если шнур питания или другие кабели повреждены (оголены жилы, провода сломаны, деформированы и т.д.), обратитесь к дилеру SATO или в службу технической поддержки. Использование шнура питания и других кабелей в таком состоянии может привести к пожару или поражению электрическим током.
Работа с адаптером переменного тока, шнуром питания и другими кабелями	• Не повреждайте, не ломайте и не вносите изменения в адаптер переменного тока, шнур питания и другие кабели. Не ставьте на них тяжелые предметы, не нагревайте их и не помещайте в места с высокой температурой. Не сгибайте, не перекручивайте и не тяните шнур питания и другие кабели. Это может привести к пожару или поражению электрическим током. • Не допускайте попадания воды на адаптер переменного тока, шнур питания и другие кабели, и не допускайте их намокания. Это может привести к пожару или поражению электрическим током.
Не используйте принтер при обнаружении неисправности	• Не используйте принтер, если обнаружены отклонения от нормы, такие как дым или необычный запах. Это может привести к пожару или поражению электрическим током. Немедленно выключите принтер, отключите шнур питания от розетки и обратитесь к дилеру SATO или в службу технической поддержки для ремонта.

Не размещайте емкости с водой или другими жидкостями рядом с принтером	• Не ставьте рядом с принтером вазы для цветов, чашки или другие емкости с жидкостями и химические растворы. Если внутрь принтера попали вода или химические растворы, немедленно выключите его и обратитесь к дилеру SATO или в службу технической поддержки. Использование принтера в этом состоянии может привести к пожару или поражению электрическим током.
Не роняйте принтер в воду	• Не используйте принтер рядом с контейнерами с жидкостью. Если принтер упал в воду, немедленно выключите его и обратитесь к дилеру SATO или в службу технической поддержки. Использование принтера в этом состоянии может привести к пожару или поражению электрическим током.
Не помещайте предметы внутрь принтера	• Не вставляйте и не роняйте металлические или легковоспламеняющиеся предметы в отверстия корпуса принтера (кабельный порт и т. п.) Если внутрь принтера попал посторонний предмет, немедленно выключите его, отключите шнур питания от розетки и обратитесь к дилеру SATO или в службу технической поддержки. Использование принтера в этом состоянии может привести к пожару или поражению электрическим током.
Подключение кабелей и опциональных устройств	• При подключении к принтеру кабеля или опциональных устройств обязательно выключите их. При подключения опциональных устройств без отключения питания они могут неожиданно прийти в движение и привести к получению травм, поражению электрическим током или повреждению оборудования. • При установке кабеля или опционального устройства убедитесь в соблюдении ориентации и последовательности действий. В противном случае это может привести к травме, пожару, поражению электрическим током или повреждению. • Используйте только кабели, поставляемые с принтером или рекомендованные нами. Это может привести к задымлению, возгоранию, поражению электрическим током или повреждению.
Не работайте мокрыми руками	• Не включайте и не выключайте прибор, не заменяйте аккумуляторную батарею (далее батарея), не подключайте и не отключайте шнур питания и другие кабели мокрыми руками. Это может привести к поражению электрическим током.
Не разбирайте принтер и адаптер переменного тока	• Не разбирайте и не модифицируйте принтер или адаптер переменного тока. Это может привести к пожару или поражению электрическим током. Для проведения внутренних проверок, регулировок и ремонта обратитесь к торговому представителю SATO или в службу технической поддержки.
Использование чистящей жидкости	• Используйте только чистящие жидкости, поставляемые с принтером или рекомендованные нами. • Чистящую жидкость необходимо хранить вдали от огня. Запрещается нагревать чистящую жидкость и помещать ее в огонь.

	• Храните жидкость в недоступном для детей месте, чтобы предотвратить случайное употребление. Если ребенок случайно выпьет жидкость, немедленно обратитесь к врачу.

Внимание

Переноска принтера	• Перед перемещением принтера обязательно выключите его, выньте вилку шнура питания из розетки и отсоедините все подключенные кабели. Перемещение принтера с подключенными кабелями может привести к их повреждению, что может вызвать пожар, поражение электрическим током или поломку.
Не размещайте принтер в местах с высокой влажностью	• Не размещайте принтер в местах с высокой влажностью или в местах, где образуется конденсат. Если образовался конденсат, немедленно выключите принтер и не используйте его, пока он не высохнет. Использование принтера с конденсатом может привести к пожару, поражению электрическим током или повреждению.
Адаптер переменного тока	• Адаптер переменного тока может нагреться. Будьте осторожны, чтобы не обжечься.
Шнур питания и другие кабели	• При извлечении шнура питания и других кабелей из розетки или разъема держите их за вилку. Извлечение шнура питания и других кабелей, держа их за сам шнур, может привести к оголению проводов, поломке, возгоранию, поражению электрическим током или повреждению. • Не размещайте шнур питания и другие кабели рядом с обогревателем или другими источниками тепла. Это может привести к расплавлению оболочки шнура питания и других кабелей, пожару, поражению электрическим током или поломке.
Загрузка фальцованного носителя	• Будьте осторожны, чтобы не травмироваться при обращении с лотком подачи носителя или крышкой.
Загрузка рулонного носителя	• При загрузке рулонного носителя будьте осторожны, чтобы не прищемить пальцы между рулоном и шпинделем-размотчиком.
Печатающая головка	• В процессе печати печатающая головка нагревается. Будьте осторожны, чтобы не обжечься при замене носителя или чистке сразу после печати. • Не прикасайтесь к печатающей головке голыми руками. Это может привести к травмам или повреждениям. • Для замены печатающей головки следуйте процедуре, описанной в руководстве по эксплуатации. Если в руководстве по эксплуатации отсутствует такая процедура, не пытайтесь заменить головку самостоятельно; обратитесь к дилеру SATO или в службу технической поддержки.

Крышка	• При открытии и закрытии крышки будьте осторожны, чтобы не прищемить пальцы. Крепко держите крышку, чтобы предотвратить ее неожиданное закрытие.
Если принтер не используется длительное время	• Если принтер не используется длительное время, извлеките батарею и отключите шнур питания от розетки для безопасности.
Во время обслуживания и очистки	• При обслуживании и чистке принтера извлеките батарею и отключите шнур питания от розетки для безопасности.

Меры предосторожности при работе с батареей

Всегда соблюдайте следующие меры предосторожности при использовании батареи.

Неправильное обращение с батареей может привести к поражению электрическим током, утечке, перегреву, задымлению, разрыву или возгоранию.

Пиктограммы

В настоящем руководстве по эксплуатации в маркировке на принтере используются различные пиктографические символы (пиктограммы). Эти символы служат для обозначения ключевой информации по обеспечению надлежащей и безопасной эксплуатации принтера, а также для предотвращения травматизма и материального ущерба. Расшифровка символов представлена ниже. Перед прочтением основного текста обязательно ознакомьтесь с расшифровкой этих символов.

Предупреждение	Пренебрежение указаниями, обозначенными этим символом, и некорректная эксплуатация принтера могут привести к получению тяжелых травм, в том числе с летальным исходом.
Внимание	Пренебрежение указаниями, обозначенными этим символом, и некорректная эксплуатация принтера могут привести к получению травм или причинению материального ущерба.

Примеры пиктограмм

Пиктограмма △ означает «Необходимо соблюдать осторожность».

Пиктограмма ⃠ означает «Не следует делать».

Пиктограмма ● означает «Должно быть сделано».

⚠ Предупреждение

	• Не разбирайте и не модифицируйте батарею.
	• Запрещается нагревать ее и класть в огонь.
	• Не размещайте батарею рядом с нагревательными приборами, такими как плита или обогреватель, в автомобиле под прямыми солнечными лучами или в других местах с температурой выше 60°C или 140°F. Это может привести к взрыву батареи.
	• Во время зарядки или разрядки батареи не кладите на нее легковоспламеняющиеся материалы и не накрывайте ее тканью или другими материалами.
	• Не допускайте контакта положительных (+) и отрицательных (–) клемм батареи с токопроводящими материалами, такими как металлическая проволока. Не носите и не храните батарею вместе с ожерельями, заколками или другими металлическими предметами. Это может привести к случайному короткому замыканию батареи.
	• Не мочите и не погружайте батарею в жидкости, такие как вода, морская вода, напитки и приправы.
	• Не бейте батарею молотком, не наступайте на нее, не бросайте и не роняйте.
	• Не прокалывайте батарею гвоздем или другими металлическими предметами.
	• Не прикасайтесь к клеммам батареи. Это может привести к коррозии батареи.
	• Литий-ионная батарея имеет ограниченный срок службы. Рекомендуем заменить батарею после 300 циклов зарядки или через 3 года с момента первого использования, в зависимости от того, что наступит раньше.
	• Если вы заметили на батарее вмятины или трещины после сильного удара, немедленно прекратите ее использование и замените на новую. Использование батареи в таком состоянии может привести к перегреву или возгоранию.
	• Используйте только указанную батарею.

	• При зарядке батареи, находящейся в принтере, используйте указанный адаптер переменного тока.
	• При подключении батареи к розетке, например, к гнезду автомобильного прикуривателя, всегда используйте специальное зарядное устройство.
	• Не трите глаза, если жидкость из батареи вытечет и попадет в глаза. Промойте глаза чистой водой, например, из-под крана, и немедленно обратитесь за медицинской помощью. В противном случае это может ухудшить зрение.
	• Если зарядка не завершена даже по истечении указанного времени, извлеките батарею из устройства или зарядного устройства и прекратите зарядку. Затем обратитесь к дилеру SATO или в службу технической поддержки.
	• При обнаружении каких-либо отклонений от нормы (таких как, странный запах, перегрев, изменение цвета, деформация, утечка и т.д.) немедленно прекратите использование принтера и выполните следующие действия. Затем обратитесь к дилеру SATO или в службу технической поддержки. Использование принтера в таком состоянии может привести к пожару, травмам или поражению электрическим током. ◦ Выключите принтер. ◦ Отключите шнур питания от розетки. ◦ Извлеките батарею из принтера или зарядного устройства и поместите ее вдали от легковоспламеняющихся материалов.

Внимание

	• Обязательно зарядите батарею перед первым использованием или если она не использовалась в течение длительного времени.
	• Заряжайте батарею в рекомендуемом температурном диапазоне от 5 °C до 35 °C (от 41 °F до 95 °F).
	• Храните батарею в месте, недоступном для маленьких детей. Не облизывайте батарею и не кладите ее в рот.
	• Загрязненные клеммы на батарее могут привести к нестабильному контакту, разрядке батареи или невозможности заряда. Перед использованием очистите клеммы батареи сухой салфеткой.
	• При хранении батареи избегайте хранения в следующем состоянии. Это может привести к снижению производительности батареи или сокращению срока ее службы. ◦ В полностью заряженном состоянии (сразу после завершения зарядки) ◦ В состоянии без остаточной емкости (батарея настолько разряжена, что даже невозможно включить принтер) Оптимальная остаточная емкость для хранения батареи составляет примерно 40%.

	• Когда батарея не используется, храните ее в месте с низкой влажностью, чтобы предотвратить ее протекание или ржавление.
	• При замене батареи убедитесь, что она правильно установлена. Неправильная установка батареи может повредить гнездо батареи в принтере.
	• Если у вас есть старая батарея, которую необходимо утилизировать, в целях эффективного использования ограниченных ресурсов заклейте контакты скотчем или аналогичным материалом и проконсультируйтесь с продавцом или службой технической поддержки о способах утилизации. Не кладите батарею вместе с другими батареями, например, сухими.

Совет перед использованием

Запишите дату начала работы на наклейке на батарее, чтобы знать время ее замены.

Меры предосторожности при установке и обращении

Выберите безопасное место

На работу принтера может влиять окружающая среда.

Указания по установке и обслуживанию принтера:

Установите принтер на плоскую и ровную поверхность.

Установка принтера на наклонную или неровную поверхность может снизить качество печати. Также это может привести к неисправностям и сократить срок службы принтера.

Храните принтер на ровной поверхности.

Не храните принтер на неровной или наклонной поверхности. Это может привести к несчастному случаю при его падении.

Не используйте и не храните принтер в местах с высокой температурой и/или влажностью.

Избегайте мест, подверженных резким изменениям температуры или влажности.

Не размещайте принтер рядом с нагревательными приборами, такими как кухонная техника или обогреватель, а также в местах с высокой температурой.

Принтер может сломаться.

Не используйте и не храните принтер в местах, подверженных воздействию воды или масла.

Попадание воды или масла внутрь принтера может привести к пожару, поражению электрическим током или неисправности.

Избегайте попадания пыли.

Скопление пыли может привести к снижению качества печати, неисправности или повреждениям.

Не допускайте воздействия прямых солнечных лучей.

Принтер оснащен встроенным оптическим датчиком. Воздействие прямых солнечных лучей может вызвать ложные срабатывания датчика и привести к неправильной работе принтера. Кроме того, при использовании принтера, закрывайте крышку.

Используйте в безопасных зонах.

Используйте принтер только вне взрывоопасных сред. Это может привести к пожару или взрыву.

Не подключайте принтер к розетке переменного тока вблизи электрооборудования с высоким энергопотреблением.

Это может привести неисправности в работе или повреждениям из-за электрических помех или снижения напряжения.

Электропитание

На работу принтера может влиять окружающая среда.

Указания по установке и обслуживанию принтера:

Для эксплуатации принтера требуется батарея.

Убедитесь, что батарея установлена в принтер.

Обеспечьте стабильный источник электроэнергии для принтера.

Не используйте розетку, к которой подключен принтер, для других электрических приборов. Это может привести к перепадам напряжения и проблемам с производительностью вашего принтера.

Печать

Качество печати зависит от условий эксплуатации (температура и влажность), состояния питания и настроек принтера (скорость печати, насыщенность черного цвета печати и т.д.).

Протестируйте принтер в достаточном объеме в ваших условиях эксплуатации и используйте его в оптимальном сочетание настроек.

Если вам что-то неясно или у вас возникли вопросы, обратитесь к торговому представителю или дилеру SATO.

Разрешение контрольно-надзорного органа

- Если вы хотите вывезти принтер из страны, где он был приобретен, обратитесь к своему дилеру SATO.

Предупреждение Федеральной комиссии связи США (FCC)

Изменения и модификации, произведенные без разрешения организации, устанавливающей нормативные требования, могут привести аннулированию разрешения на эксплуатацию оборудования.

Данный принтер соответствует требованиям части 15 правил FCC. Эксплуатация допускается при соблюдении следующих двух условий: Данный принтер (1) не должен создавать недопустимые помехи, и (2) должен оставаться исправным при воздействии любых помех, включая те, которые могут привести к неправильной работе.

Данное оборудование было испытано и признано соответствующим требованиям, применимым к цифровым устройствам класса B, согласно части 15 правил FCC. Эти ограничения предназначены для обеспечения разумной защиты от вредных помех при установке в жилых помещениях. Изделие генерирует и использует радиочастотную энергию и, при несоблюдении правил установки и эксплуатации, может создавать радиопомехи.

При этом, даже при соблюдении правил установки, создание помех не исключено в частных случаях.

Если данное оборудование оказывает отрицательное воздействие на прием радио- или телевизионных сигналов, в чем можно убедиться, включая и выключая оборудование, пользователь может попробовать устранить помехи одним из следующих способов:

- Переориентировать или переместить приемную антенну.
- Увеличить расстояние между оборудованием и приемником.
- Подключить оборудование к розетке в цепи, отличной от той, к которой подключен приемник.
- Обратиться за помощью к дилеру или квалифицированному специалисту по радио-/ телевизионному оборудованию.

В целях соблюдения пределов, установленных для электромагнитного излучения, необходимо применять только экранированные соединительные кабели.

Декларация о соответствии стандартам FCC для беспроводной локальной сети (ЛС)

Принтер соответствует ограничениям на воздействие радиочастотного излучения, установленным для неконтролируемой среды.

Антенна, используемая для этого передатчика, должна быть установлена на расстоянии не менее 20 см от человека и не должна располагаться или работать совместно с любой другой антенной или передатчиком.

Bluetooth/беспроводная связь

Заявление о соответствии

Этот принтер был сертифицирован на соответствие соответствующим нормам по радиопомехам, действующим в вашей стране или регионе. Для сохранения условий соответствия запрещается:

- Разбирать или модифицировать этот принтер.
- Снимать наклейку с сертификатом (пломбу с заводским номером), прикрепленную к этому принтеру.

Использование данного принтера вблизи микроволнового оборудования и (или) оборудования беспроводных локальных сетей, а также в местах с наличием статического электричества или радиопомех, может сократить дальность связи или нарушить связь.

Заявление по Bluetooth государственного агентства Канады (IC) по сертификации электронного оборудования

Данный принтер соответствует стандартам для радиооборудования (RSS), не требующего лицензии. Эти нормативы регулируются государственным агентством Канады (Industry Canada) по сертификации для электронного оборудования. Эксплуатация допускается при соблюдении следующих двух условий:

- Принтер не должен создавать помех.

- На работу принтер не должны влиять помехи, которые могут вызвать нежелательную работу устройства.

Это оборудование соответствует предельным значениям радиационного излучения, установленным IC для неконтролируемой среды, и соответствует RSS-102 правил IC по радиочастотному (RF) излучению. Данное оборудование следует устанавливать и эксплуатировать так, чтобы радиатор находился на расстоянии не менее 20 см от тела человека (за исключением конечностей: кистей, запястий, стоп и лодыжек).

Le présent appareil est conforme aux CNR d'Industrie Canada applicables aux appareils radio exempts de licence. L’exploitation est autorisée aux conditions suivantes:

- l'appareil ne doit pas produire de brouillage.
- l'utilisateur de l'appareil doit accepter tout brouillage radioélectrique subi, même si le brouillage est susceptible d'en compromettre le fonctionnement.

Cet equipement est conforme aux limites d’exposition aux rayonnements enoncees pour un environnement non controle et respecte les regles d’exposition aux frequences radioelectriques (RF) CNR-102 de l’IC. Cet equipement doit etre installe et utilise en gardant une distance de 20 cm ou plus entre le dispositif rayonnant et le corps (a l’exception des extremites : mains, poignets, pieds et chevilles).

Утилизация старого электрического и электронного оборудования (применяется в Европейском Союзе и других европейских странах с системами раздельного сбора)

	Этот символ на принтере или его упаковке указывает, что принтер нельзя утилизировать вместе с обычными отходами, и он подлежит сдаче в соответствующий пункт сбора для утилизации электрического и электронного оборудования в соответствии с местным законодательством. Неправильная утилизация данного принтера может привести к пагубным последствиям для окружающей среды и нанести вред здоровью человека. Переработка материалов поможет сохранить природные ресурсы и внести вклад в развитие вашего общества. Для получения более подробной информации об утилизации данного принтера обратитесь в местную муниципальную организацию, службу утилизации бытовых отходов или к дилеру, у которого вы приобрели принтер.

机器名称:条码打印机

部件名称	有毒有害物质型元素					
	铅 (Pb)	汞 <Hg}	辐 (Cd)	六价镭 (Cr6+)	多混联策 (PBB)	多漢二茎醜 (PBDE)
印刷电路柜	×	O	O	O	O	O
电源 1 交流转换器电池	×	O	O	O	O	O
热敏头，液晶显示屏	×	O	O	O	O	O
电动机，切既机	×	O	O	O	O	O
恸脂(AB& PC 等)	O	O	O	O	O	O
金凰(眠、非铁金属)	×	O	O	O	O	O
电慌等	×	O	O	O	O	×
包装材料［纸盒等:：	O	O	O	O	O	O

本表格依据 SJ/T 11364 的规定编制。

O： 表示该有毒有害物南在该部件所有均用材料屮的含量均在 GBH- 26572 '"电子佶息产品中有毒有害物质的限量要求的标净规定以下。

×： 表示遠有果有害物质至少在该部件的某一均质材料中的含■超出 GBJT265727 电子信息.产品中有毒有害物质的限量要求"的林准规定。

环稗用期限

本标志中的耳融 1 是根据 2M8 年 2 月 28 日公布的"电子信息产品污染防止管理办法"和 gJ/Tll364 "产品污染防止标銀要求 R ,适用于在屮华人民共和国(除白湾卜香港和澳门外)生产或进口的电子信息产品的"环保使用期限" •在 選守使用说明书中记栽的有关本产品安全和使用上的注意事项,且没有其他法 律和规定的免患事白的情况 F,在从生产日开始的上述年限内 1 产品的有所、 有害物质或无素不会发生外泄或突变，使用该产品不会对环境造成尸重污染或 对使用者人身，财产造成严重损害。

注 1): 环保使用期限"不是安全使用明昵.尤其不同于基于电气性谖安全.电感安全等因素而被限 定的使用明眼产品在经谴当使同后予以废笄时,希望依照有关电子信息产品的回收和再利用 的法律与规定进行处理。

注 1): 注珠 本标志中的阡数为"环保使用期限不是产品的廠量保证期限"对于同一包装内包含电池 i 充电器等附属品的产晶，产品和附属品的环保使用朋限可證不同。

Опасные для окружающей среды материалы

Директива RoHS

Этот принтер соответствует директиве RoHS 2011/65/EU об ограничении использования некоторых опасных веществ в электрическом и электронном оборудовании.

Статус соответствия требованиям регламента регистрации, оценки, авторизации и ограничения использования химических веществ (REACH)

(1) Статус зарегистрированных химических веществ

Отсутствие преднамеренного выделения химических вещества, а также отсутствие химических веществ, зарегистрированных в Европейском химическом агентстве.

(2) Информация об особо опасных веществах (SVHC), содержащихся в принтере

В настоящее время не поступало информации о SVHC, превышающих 0,1% от веса принтера. В будущем, если будет обнаружено содержание SVHC, превышающее 0,1% от веса принтера, мы немедленно сообщим об этом.

Авторское право

Любое несанкционированное воспроизведение содержимого этого документа, частично или полностью, строго запрещено.

© 2023 SATO Corporation. С сохранением всех прав.

Товарные знаки

- Следующие названия являются зарегистрированными товарными знаками компании SATO Holdings Corporation и ее дочерних компаний в Японии, США и других странах.
  - SATO
  - Стилизованное изображение SOS (онлайн-сервисы SATO)
  - SATO App Storage

- NiceLabel® – товарный знак или зарегистрированный товарный знак Euro Plus d.o.o.
- QR Code – зарегистрированный товарный знак DENSO WAVE INCORPORATED.
- Wi-Fi® – зарегистрированный товарный знак Wi-Fi Alliance.
- Товарные знаки Wi-Fi Alliance.
  - Wi-Fi Direct™
  - Wi-Fi Protected Setup™
  - WPA™
  - WPA2™

- Windows и Microsoft Edge – зарегистрированные товарные знаки Microsoft Corporation в США.
- Bluetooth – товарный знак Bluetooth SIG, Inc., США.
- Android, YouTube, логотип YouTube и Google Chrome – товарные знаки Google LLC.
- Зарегистрированные товарные знаки и товарные знаки Apple Inc., в США и других странах.
  - iPad
  - iPhone
  - iPod
  - iPod touch

- IOS – товарный знак или зарегистрированный товарный знак компании Cisco в США и других странах, который используется по лицензии.
- Atheros – товарный знак компании Qualcomm Atheros, Inc.
- SOTI и SOTI Connect – товарные знаки компании SOTI Inc и/или ее филиалов.
- Все остальные товарные знаки являются собственностью их владельцев.

Использование этого принтера

Особенности принтера

Мобильный принтер PW4NX – это принтер этикеток, который отличается высокой долговечностью и превосходными характеристиками печати. Мы обеспечиваем надежность мобильного принтера, которому вы можете доверять как компании, предлагающей самые надежные решения для автоматической идентификации. Основные характеристики PW4NX:

- Высокая скорость печати достигнутая для мобильного принтера; ранее она была возможна только в настольных принтерах
- Использование «умной» батареи, которая показывает ее состояние
  - С функцией [Estimated Printable], которая показывает приблизительное количество этикеток, которое можно напечатать, при оставшемся заряде батареи и скорости ее разрядки
  - Индикация состояния батареи и количества ее зарядок на панели управления
  - Распознавание состояния зарядки батареи и снижения ее эффективности с уведомлением о необходимости замены батареи
- Длительное время работы достигается за счет низкого энергопотребления
- Высококонтрастный цветной TFT ЖК-дисплей с диагональю 2,4 дюйма и светодиодные индикаторы позволяют быстро определить ошибки и состояние принтера
- Поддерживает использование экологичных этикеток без подложки для предотвращения отходов (только для соответствующих моделей)
- Легкое устранение неисправностей благодаря возможности просмотра обучающих видеороликов
- Простая замена печатающих головок и резинового валика
- Поддерживает 31 язык отображения информации и 47 языков для печати масштабируемыми шрифтами
- Для зарядки просто установите принтер в зарядную станцию 1Bay (опция)
- С оригинальным режимом печати SATO с поддержкой приложений (AEP) для удобства эксплуатации принтера с функцией печати без подключения к ПК, функцией печати с прямым подключением к ПЛК, и многими другими функциями
- С поддержкой онлайн-сервисов SATO. Сведите к минимуму вероятность возникновения неисправности путем профилактического обслуживания и ремонта
- Поддержка SOTI Connect для управления несколькими устройствами
- Облачный сервис управления данными, «SATO App Storage»

  SATO App Storage – это облачный сервис для хранения и распространения приложений для печати этикеток для принтеров SATO. Данный сервис обеспечивает централизованное управление данными приложений и удобный контроль параметров принтера, гарантируя точность и актуальность данных в облаке. Сервис также позволяет оперативно добавлять или заменять принтеры, устанавливая данные приложений из облака.

  SATO App Storage

  Для работы с сервисом необходима регистрация учетной записи. Дополнительную информацию можно получить у торгового представителя SATO или на региональном веб-сайте SATO.
- Двойная беспроводная связь 802.11ac / Bluetooth 5.0

Различные способы вывода

Вывод с помощью программного обеспечения общего назначения

Этикетки можно легко печатать с помощью программного обеспечения, например, линейки NiceLabel.

- Линейка NiceLabel

  Это программное обеспечение обладает множеством функций и просто в управлении, поэтому вы сможете создавать и печатать этикетки разнообразного формата.

- Для получения подробной информации о принтерах обратитесь к торговому представителю SATO.

Вывод и управление с помощью выделенной команды

Для выполнения печати этикеток и меток разных видов, как с простым форматом, так и со сложным, можно отправить на принтер команды SBPL (Язык печати штрих-кодов SATO).

Кроме того, сочетая несколько команд SBPL, можно печатать символы, штрих-коды и графику в различных стилях. Для изменения печатаемых объектов предусмотрен целый ряд функций, таких как увеличение шрифта, указание направления печати, прямая линия и инверсия черного и белого.

По вопросам программирования, обращайтесь к торговому представителю SATO или в службу технической поддержки.

Вывод в режиме печати с поддержкой автономных приложений (AEP)

Для печати этикеток можно использовать автономные приложения, установленные на принтере (в режиме AEP).

- Для получения подробной информации об автономных приложениях, обратитесь к торговому представителю SATO.

Основные сведения

Аксессуары, входящие в комплект

После распаковки принтера проверьте наличие всех комплектующих. При отсутствии каких-либо компонентов обратитесь к дилеру SATO или в службу технической поддержки.

- Эксплуатационная документация (краткое руководство, правила техники безопасности, буклет по международной программе гарантийного обслуживания, ссылки для загрузки информации о продукте, информация для пользователей радиоустройств, декларация соответствия, информация о лицензии MFi)

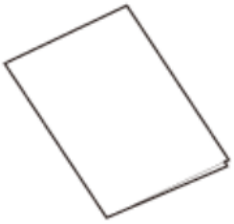

- Литий-ионная батарея

- Зажим для ремня (1 комплект)

- Винты (2)

- 1-дюймовые направляющие для носителей (2)

- Адаптер переменного тока предлагается в качестве опции.
- После установки принтера сохраните упаковочную коробку и амортизирующий материал. Вы можете упаковать принтер в упаковочную коробку, чтобы отправить его в ремонт.

Опциональные устройства

Опциональные устройства для принтера:

Опциональные устройства	Описание
Литий-ионная батарея	Только для серии PW4NX. Замена рекомендуется примерно через 300 циклов заряда/разряда.
Адаптер переменного тока	Адаптер для зарядки батареи, установленной в принтере. Около 3 часов для полной зарядки.
Зарядное устройство для одной батареи	Быстрое зарядное устройство, способное полностью зарядить батарею примерно за 3 часа. С функцией Eco Charge (энергосберегающий режим зарядки). Также в комплект входит адаптер переменного тока.
Зарядное устройство для четырех батарей	Зарядное устройство, способное полностью зарядить до 4 батарей примерно за 4 часа. С функцией Eco Charge (энергосберегающий режим зарядки). Также в комплект входит адаптер переменного тока.
Зарядная станция 1Bay	Зарядное станция, в которую помещается принтер для зарядки. Около 3 часов для полной зарядки. Позволяет легко загружать фальцованный носитель. Также в комплект входит адаптер переменного тока.

Опциональные устройства	Описание
Футляр	Опция для работы с принтером без использования рук. Также в комплект входит плечевой ремень.
Ручной ремешок	Опция для удобной переноски принтера.
Плечевой ремень	Опция для работы с принтером без использования рук.
Петля для ремня	Опция для работы с принтером без использования рук.
Адаптер для гнезда прикуривателя	Адаптер для зарядки принтера от гнезда прикуривателя в легковом или грузовом автомобиле.
Блок питания 12 – 60 В постоянного тока	Устройство для зарядки принтера с прямым подключением к источнику постоянного тока, например, к батарее заказчика.
Набор этикеток без подложки[1]	Позволяет использовать экологически чистые этикетки без вкладышей.

Опциональные устройства	Описание
Стойка для принтера 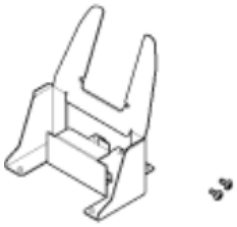	Опция для оптимизации рабочего пространства при установке принтера. Позволяет легко загружать фальцованный носитель.

[1] Установка после приобретения принтера невозможна. Перед приобретением принтера обратитесь к дилеру SATO или в службу технической поддержки.

- Для получения дополнительной информации об опциональных устройствах обратитесь к региональному торговому представителю SATO.

Основные узлы и детали принтера

Вид спереди

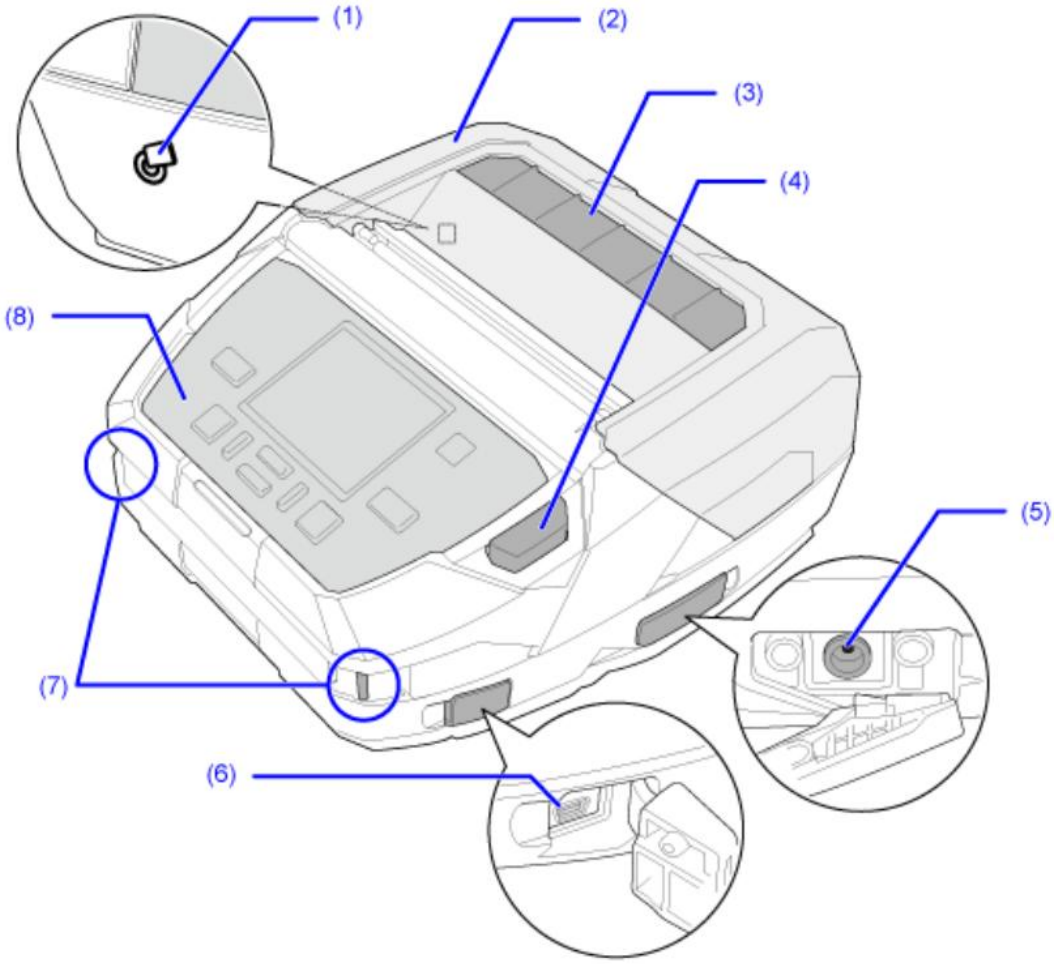

(1) **Расположение антенны NFC**

(2) **Верхняя крышка**

(3) **Окно**

Вы можете проверить количество оставшегося носителя.

(4) **Кнопка открытия крышки**

(5) **Входной разъем постоянного тока (разъем питания переменного тока)**

Перед подключением убедитесь, что напряжение электросети в вашем регионе соответствует диапазону 100-240 В, 50-60 Гц.

(6) **Разъем USB (Mini-B)**

Для подключения принтера к компьютеру с помощью интерфейса USB.

USB-накопитель также можно использовать для выгрузки журналов работы принтера, данных конфигурации и установки сертификатов.

- Перед подключением USB-накопителя к принтеру обязательно выполните антивирусную проверку. SATO Corporation не несет ответственности за неисправности в работе принтера, вызванные вирусом вследствие подключения USB-накопителя.

- Для подключения USB-накопителя к принтеру, вам понадобится хост-кабель USB (Mini-B).

(7) **Петля для ремешка**

Крепление плечевого ремня (опция) и ручного ремня (опция)

(8) **Панель оператора**

Вид снизу

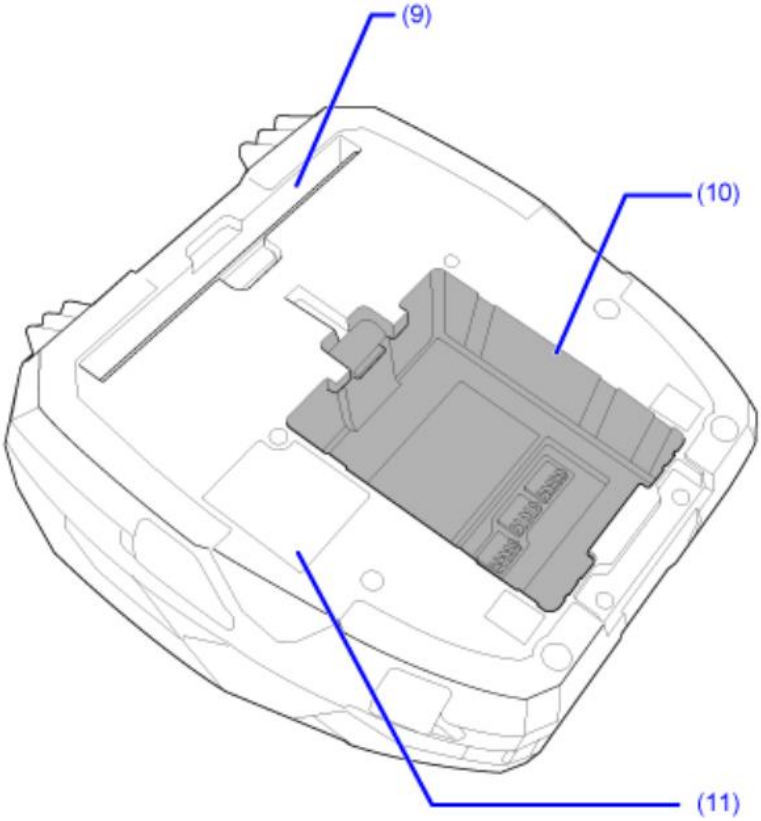

(9) **Лоток подачи фальцованного носителя**

(10) **Отсек батареи**

(11) **Зарядный терминал для зарядной станции 1Bay (опция)**

- Принтер поставляется с черной защитной пленкой с надписью CRADLE ACCESS на контактах для подключения зарядной станции 1Bay (опция). Перед началом зарядки в станции 1Bay удалите эту пленку.

Внутренний вид

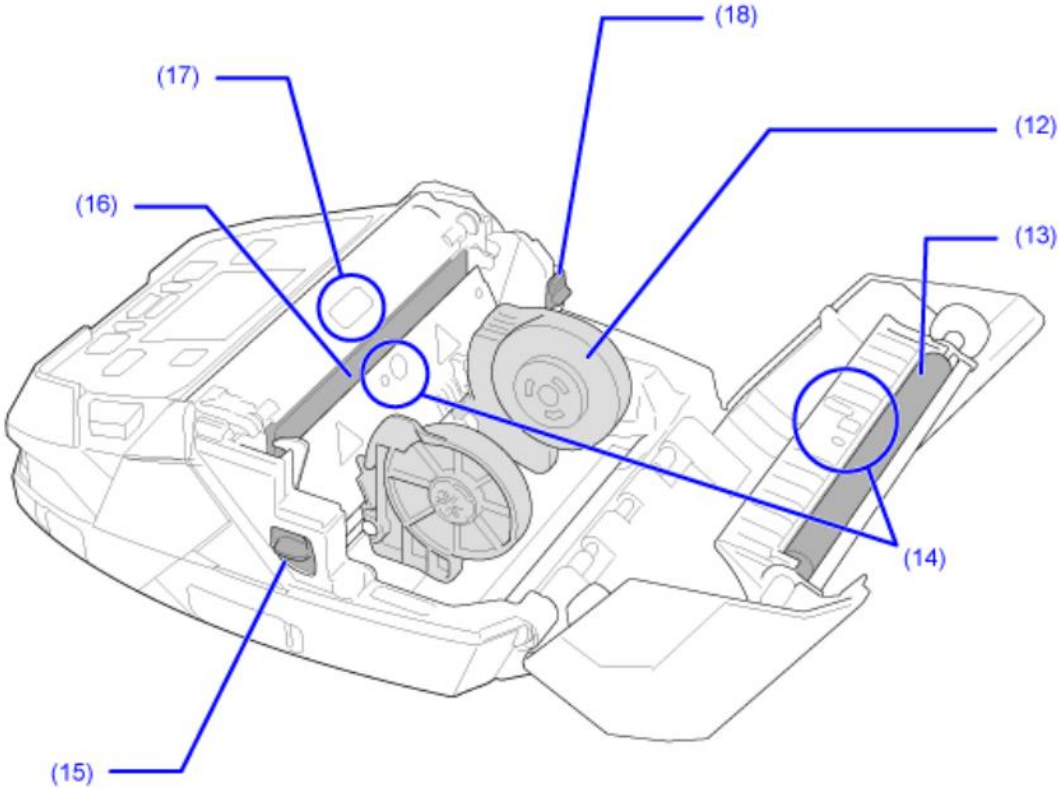

(12) **Направляющая носителя**

(13) **Резиновый валик (расходные материалы)**

(14) **Датчики носителя**

(15) **Кнопка разблокировки валика отделителя**

(16) **Печатающая головка (расходные материалы)**

(17) **Датчик отделителя**

(18) **Фиксатор направляющей носителя**

- Резиновый валик – это деталь, которая подает носитель.

  Печатающая головка – это деталь для печати на носителе.
  Данные узлы и детали являются печатающими элементами и требуют регулярного технического обслуживания.

Панель оператора

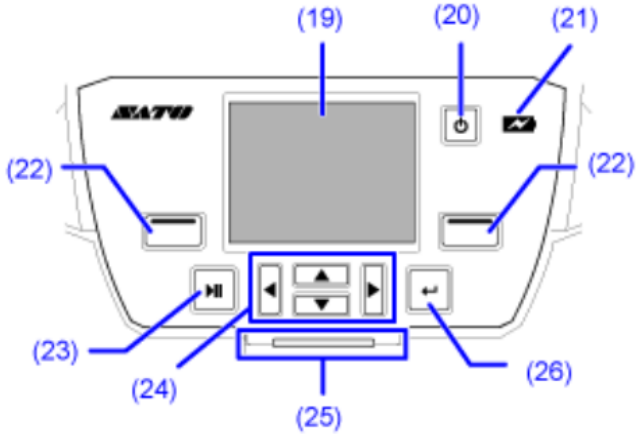

(19) **Дисплей**

(20) **Кнопка питания**

Для включения принтера нажмите и удерживайте кнопку (питание) до появления синего свечения светодиодного индикатора.

Для выключения принтера нажмите и удерживайте кнопку (питание) более 2 секунд, затем следуйте указаниям на экране.

(21) **Индикатор батареи**

(22) **Кнопка выбора влево/вправо**

Функции кнопок зависят от текущего экрана. Назначение кнопок отображается в нижней части экрана.

Пример 1: В автономном режиме

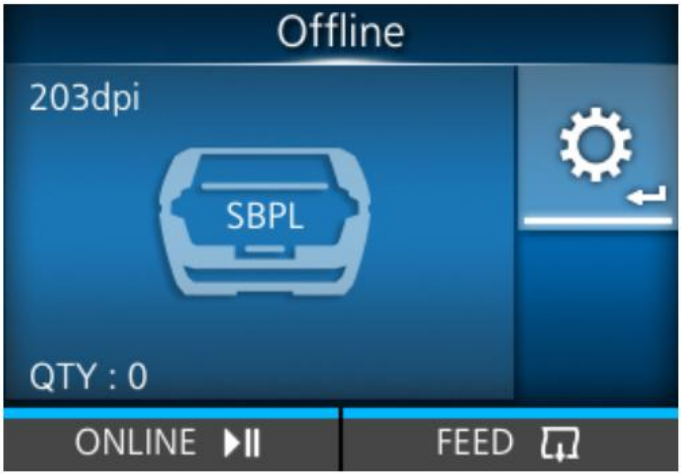

Левая кнопка выбора: Онлайн-режим, Правая кнопка выбора: Подача

Пример 2: Экран ввода цифр для меню настроек

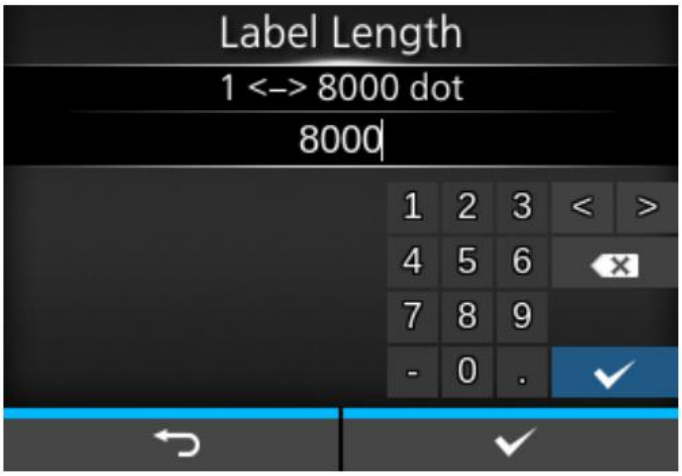

Левая кнопка выбора: Возврат к предыдущему экрану, Правая кнопка выбора: Сохранить

(23) **Кнопка LINE**

Переключение между онлайн-режимом и офлайн-режимом, а также воспроизведение и приостановка воспроизведения видеороликов.

(24) **Кнопки со стрелками**

Перемещает курсор на экранах меню.

(25) **Светодиодный индикатор**

(26) **Кнопка ввода**

Подтверждение выбранных элементов и установленных значений.

Использование панели оператора

Светодиодный индикатор

Светодиодный индикатор загорается или мигает, показывая текущее состояние принтера. Состояния принтера, которые отображает светодиодный индикатор:

Светодиодный индикатор	Цвет/состояние	Описание
	Синий/горит	Онлайн-режим
	Не горит	Питания выключено или автономный режим
	Красный/горит	Ошибка принтера, или во время выключения питания
	Синий/Мигает	Спящий режим (режим экономии энергии), когда питание включено

- По умолчанию принтер переходит в спящий режим через 5 секунд бездействия. С помощью меню [Sleep Timeout] (Спящий режим), вы можете изменить период времени перехода принтера в спящий режим.

Операции в онлайн-режиме / офлайн-режиме

Онлайн-режим

В онлайн-режиме можно выполнить задание на печать.

В настройках по умолчанию принтер включается в онлайн-режиме.

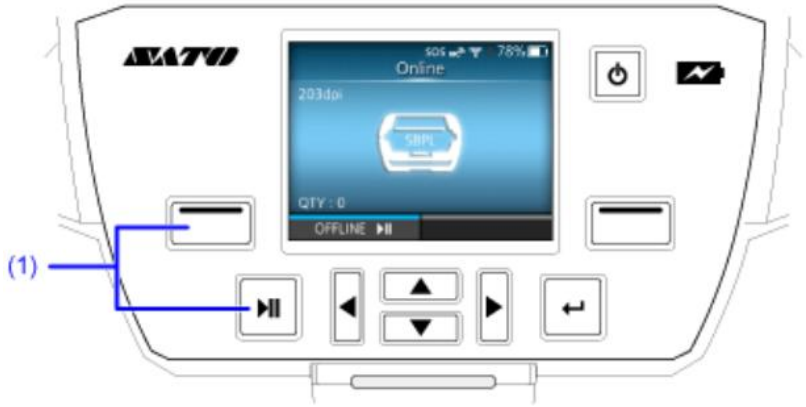

(1) Переход в автономный режим.

- В режиме настройки Вы можете использовать меню [Printing] (Печать) > [Advanced] (Расширенная настройка) > [Start Online] (Запуск в онлайн-режиме) для выбора режима запуска принтера при включении питания – в онлайн-режиме или в офлайн-режиме.

Автономный режим

В офлайн-режиме задание на печать будет остановлено.

Вы можете настроить параметры печати, отменить задание на печать или загрузить носитель.

После завершения или отмены задания на печать вы можете открыть режим настроек.

(1) Отменить задание на печать.

При отсутствии заданий на печать принтер переходит в онлайн-режим.

(2) Переход в онлайн-режим.

(3) Загрузка носителя.

(4) Показывает режим Adjustments (Регулировки), когда задание на печать приостановлено. Показывает режим настроек, когда нет заданий на печать.

Значок состояния

Значки в строке состояния отображают текущее состояние принтера.

(1) Строка состояния

Состояние интерфейса связи

Значок	Описание
	Bluetooth включен, но не подключен.
	Bluetooth включен и подключен.
	Ошибка запуска Bluetooth.
	NFC включен, но не подключен.
	NFC включен и подключен.

Значок	Описание
	Не подключен к серверу времени NTP.
	Wi-Fi аутентифицирован, но не подключен.
	Ошибка запуска Wi-Fi.
	Wi-Fi подключен. Уровень сигнала: 1
	Wi-Fi подключен. Уровень сигнала: 2
	Wi-Fi подключен. Уровень сигнала: 3
	Wi-Fi подключен. Уровень сигнала: 4
	Функция Wi-Fi Direct подключена, или принтер настроен на работу в качестве точки доступа.
	Принтер подключен к USB-хосту.

Значок	Описание
	Стандартный код отключен.
	Режим On-Demand (По запросу) функции SOS (онлайн-сервисы SATO) включен.
	Включен режим реального времени или облегченный режим SOS. Принтер подключен к облаку SOS.
	Режим реального времени или облегченный режим SOS включен, но не подключен к облаку SOS. Серый цвет значка Wi-Fi означает, что принтер не подключен к сети. Активация значка Wi-Fi означает, что у облака SOS возникли проблемы с подключением к интернету.
	Принтер не подключен к облаку SOS.
	Период времени, установленный для периодического уведомления в режиме On-Demand для SOS, достигнут. Отсканируйте QR-код и отправьте информацию в облако SOS.
	Опция [SOTI Connect] (Решение для обновления, настройки, перезагрузки и запроса состояния принтера) включена, но опция [Start Auto Enrollment] (Автоматическая регистрация) отключена.
	[SOTI Connect] и [Start Auto Enrollment] включены, но автоматической регистрации не произошло.
	[SOTI Connect] и [Start Auto Enrollment] включены. Автоматическая регистрация принтера успешна.

Значок	Описание
	Ошибка получения IP-адреса. Или произошла ошибка связи.

Состояние USB-накопителя

Значок	Описание
	USB-накопитель подключен.

Статус задания на печать

Значок	Описание
	Ожидание удаления носителя. Извлеките носитель.
	Обнаружена ошибка команды. Проверьте данные для печати.
	Переполнение буфера приема. Не отправлять данные для печати, пока буфер не освободится.
	Обнаружена неисправность печатающей головки. Замените печатающую головку.
	Обнаружена несовместимость с печатающей головкой. Замените печатающую головку.

Значок	Описание
	Отказ датчика отделителя из-за интенсивного внешнего освещения. Для вывода следующего носителя извлеките носитель и перейдите в онлайн-режим.

Статус технического обслуживания

При включении функции [Notifications] (Уведомления) значки предупреждают пользователя о необходимости выполнения очистки устройства и замены деталей в установленные сроки.

Значок	Описание
	Очистите печатающую головку или резиновый валик.
	Замените печатающую головку.
	Заменить резиновый валик.

Состояние батареи (когда режим [Eco Charge] (Энергосберегающая зарядка) отключен)

Значок	Описание
100%	Отображение оставшегося уровня заряда батареи в виде значка и в процентах.
	Показывает, что батарея заряжается.
	Показывает, что батарея находится в диапазоне температур, при которых зарядка возможна.

Значок	Описание
	Показывает, что пришло время заменить батарею.

Состояние батареи (когда режим [Eco Charge] (Энергосберегающая зарядка) включен)

Значок	Описание
100% eco	Отображение оставшегося уровня заряда батареи в процентах.
eco	Показывает, что батарея заряжается в эко-режиме (режим энергосбережения).
eco	Показывает, что батарея находится в диапазоне температур, при которых зарядка возможна.
eco	Показывает, что пришло время заменить батарею.
eco	

Индикатор заряда батареи

Индикатор батареи горит или мигает, указывая на текущее состояние батареи. Индикатор батареи показывает следующие состояния батареи.

Индикатор батареи	Состояние	Описание
	Выкл.	• Питание отключено • Остаточный уровень заряда батареи более 31%, не заряжается
	Светится	Полностью заряжена
	Мигает	• Заряжается • Остаточный уровень заряда батареи менее 30%, не заряжается

Операции при возникновении ошибок

При возникновении ошибки в работе принтера на дисплее отображаются значок ошибки и сообщение с описанием проблемы и способом ее устранения. При возникновении ошибки вы можете выполнить следующие действия:

- Переход в автономный режим.
- Сброс ошибки.
- Загрузка носителя.
- Переход в режим настроек.
- Переход к обучающим видеороликам.
- Если включена функция SOS (онлайн-сервисы SATO), перейти на экран ошибки SOS, на котором отображается QR-код и номер телефона.

- Доступные операции зависят от ситуации.

(1) Значок ошибки

(2) Номер ошибки

(3) Перейдите в автономный режим, если это разрешено для активной ошибки.

(4) Значок отображается, когда доступен режим настроек или при наличии обучающих видеороликов.

Значок SOS отображается при включении функции SOS.

(5) Загрузите носитель, если это разрешено для активной ошибки.

(6) Перейти в режим настройки или к обучающим видеороликам.

Перейдите на экран ошибок SOS, на котором отображается QR-код и номер телефона, если включена функция SOS.

(7) Если в области (4) отображаются два значка, выберите значок с помощью кнопок ▲ / ▼ .
Выбранные значки подсвечиваются.

Настройка параметров печати во время печати

Выполните следующие действия для настройки положения печати, насыщенности черного цвета и скорости печати во время печати.

1. **Нажмите кнопку или кнопку (OFFLINE) (Офлайн-режим), чтобы приостановить задание на печать и перевести принтер в офлайн-режим.**

2. **Нажмите кнопку .**

Появится режим регулировки.

- Введите пароль, если эта опция включена.

3. **Выберите пункт и отрегулируйте настройку.**

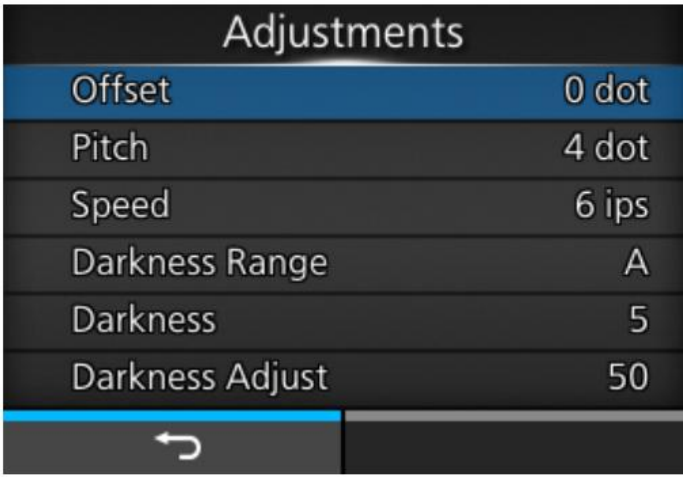

4. **Нажмите кнопку ( ) , чтобы вернуться в автономный режим.**

5. **Нажмите кнопку для перехода в онлайн-режим.**

Задание на печать возобновляется с измененными настройками.

- Если в меню [Printing] (Печать) > [Advanced] (Дополнительные настройки) > [Prioritize](приоритеты) установлено значение [Commands](команды) и параметры печати заданы командой, изменения в режиме настройки будут применены только к уже обработанным данным. К остальным данным будут применены параметры, заданные командой.

Отмена задания на печать

Отмените задание печати в соответствии со следующей процедурой. Когда задание печати отменяется, данные, хранящиеся в буфере приема устройства, также удаляются.

1. **Нажмите кнопку или кнопку (OFFLINE) (Офлайн-режим), чтобы перевести принтер в офлайн-режим.**

2. **Нажмите кнопку (CANCEL) (Отмена)**

Появится сообщение, подтверждающее, что вы хотите отменить задание печати.

3. **Нажмите кнопку ( ).**

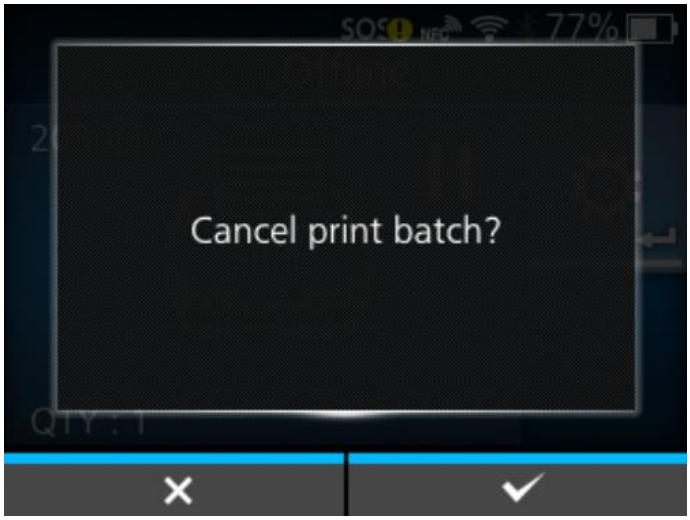

Задание на печать отменено.

Обучающие видеоролики

На принтере есть видеоролики с указаниями, которые отображаются на дисплее для визуального ознакомления с работой принтера.

Список обучающих видеороликов

На принтере есть видеоролики для наглядного ознакомления с работой принтера.

Видеоролики, которые можно проигрывать в офлайн-режиме:

Обучающие видеоролики	Просмотреть видеоролик по теме		
	Экран ошибок	Руководство по запуску	Меню [Information] (Сведения)
Загрузка рулонного носителя (для режима непрерывной печати с отрывом)	-	Возможно	Возможно
Загрузка рулонного носителя (в режиме «С отделителем»)	-	Возможно	Возможно
Загрузка рулонного носителя (для режима с отрывом носителя без подложки)	-	Возможно	Возможно
Загрузка фальцованного носителя (для режима непрерывной печати с отрывом)	-	Возможно	Возможно
Замена фальцованного носителя (для режима непрерывной печати с отрывом)	Возможно	-	Возможно
Замена рулонного носителя (в режиме «С отделителем»)	Возможно	-	Возможно
Замена рулонного носителя (для режима с отрывом носителя без подложки)	Возможно	-	Возможно
Замена фальцованного носителя (для режима непрерывной печати с отрывом)	Возможно	-	Возможно
Замена печатающей головки (для стандартной модели)	-	-	Возможно
Замена резинового валика (для стандартной модели)	-	-	Возможно
Замена батареи	-	-	Возможно
Чистка принтера	-	-	Возможно

Воспроизведение обучающего видеоролика с экрана ошибок

Воспроизведите обучающий видеоролик с экрана ошибок и устраните ошибку, следуя описанной в видеоролике процедуре.

1. **На экране ошибок нажмите кнопку для воспроизведения обучающего видеоролика.**

Если на выбор предлагается несколько обучающих видеороликов, с помощью кнопок-стрелок выберите соответствующий видеоролик и нажмите кнопку . Начинается воспроизведение обучающего видеоролика.

2. **Следуйте процедурам по устранению ошибки в соответствии с обучающим видеороликом.**

Как получить доступ к обучающим видеороликам в онлайн-режиме

Процедура воспроизведения обучающих видеороликов в онлайн-режиме:

1. **В онлайн-режиме нажмите кнопку (OFFLINE) (Офлайн-режим) или кнопку .**

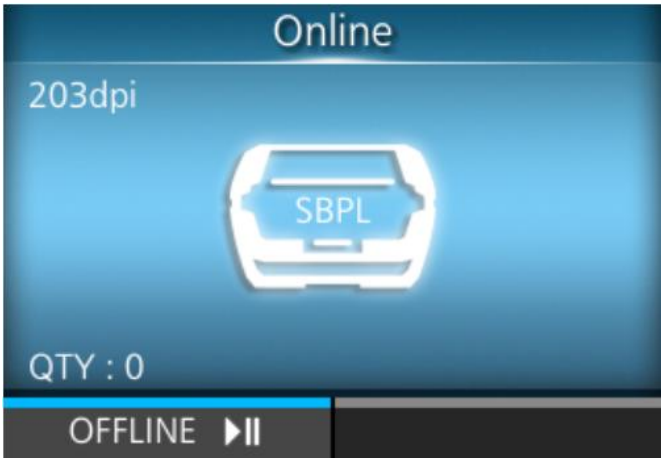

Принтер переходит в автономный режим.

2. **Нажмите кнопку .**

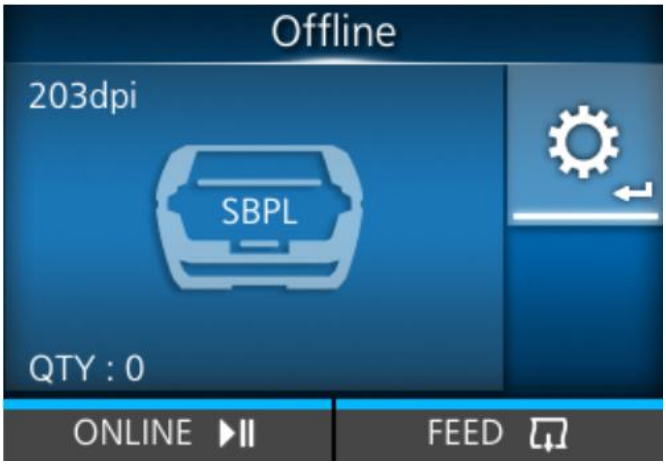

Принтер переходит в режим настроек.

- Введите пароль, если эта опция включена.

3. **С помощью кнопок ◀ / ▶ выберите [Information] (Информация).**

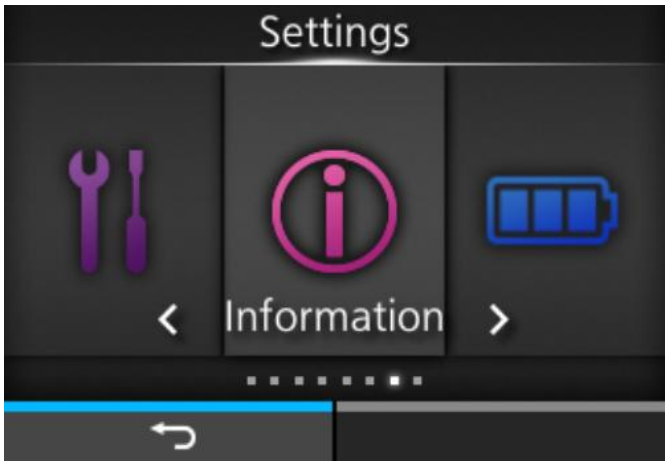

4. **Нажмите кнопку ↵.**

Появится список элементов.

5. **Кнопками ▲ / ▼ выберите [Help] (Помощь).**

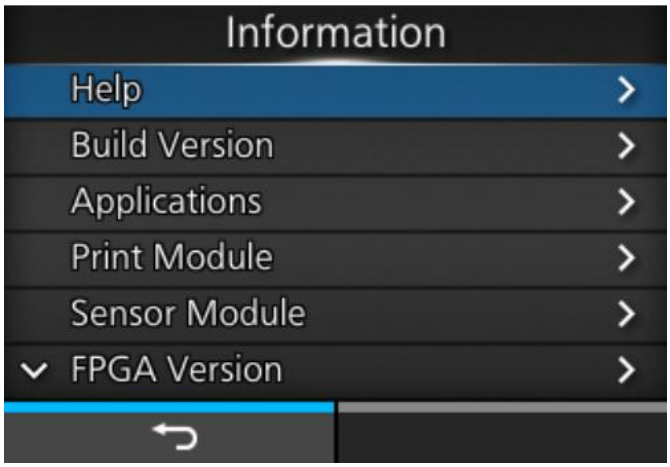

6. **Нажмите кнопку ↵.**

Отображается список обучающих видеороликов.

7. Кнопками ▲ / ▼ выберите видеоролик для воспроизведения, затем нажмите кнопку ↵.

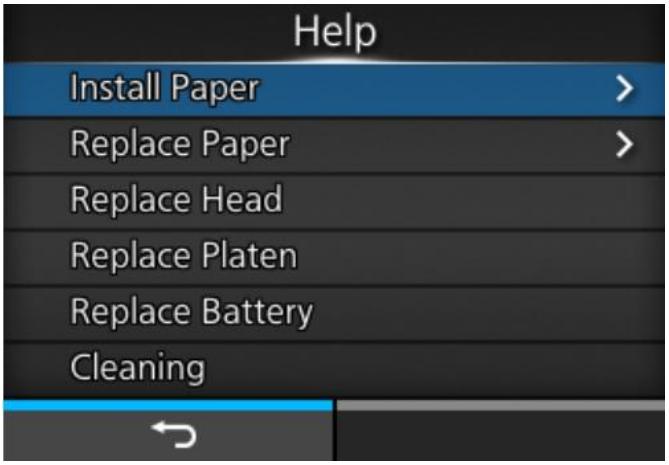

Начинается воспроизведение обучающего видеоролика.

Управление обучающими видеороликами

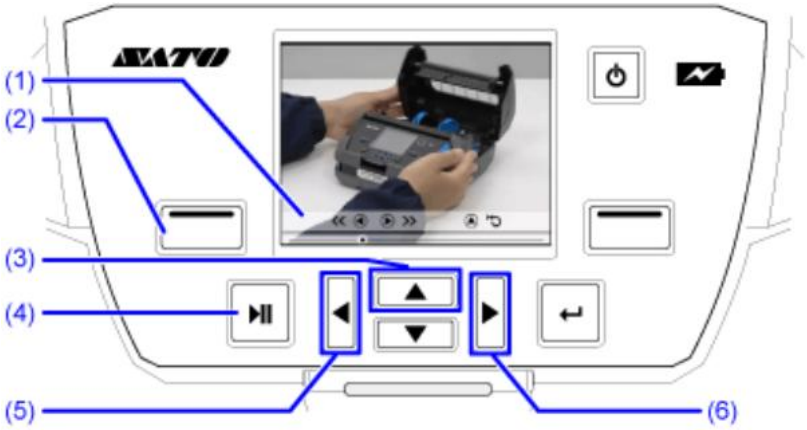

(1) Панель индикации снова появляется при нажатии одной из кнопок.

(2) Остановите воспроизведение видеоролика и вернитесь в меню.

(3) Воспроизведение видеоролика с самого начала.

(4) Воспроизведение или приостановка воспроизведения видеоролика.

(5) Перемотка видеоролика назад.

(6) Ускоренная перемотка видеоролика вперед.

Режим настроек

В режиме настроек вы можете задать различные параметры принтера. Ознакомьтесь с информацией, как пользоваться режимом настроек.

Меню режима настроек

В режиме настроек есть следующие основные меню, каждое из которых содержит множество уровней подменю. Часто используемые настройки также перечислены в меню [Shortcut] (Меню ускоренного доступа) для обеспечения непосредственного доступа к ним.

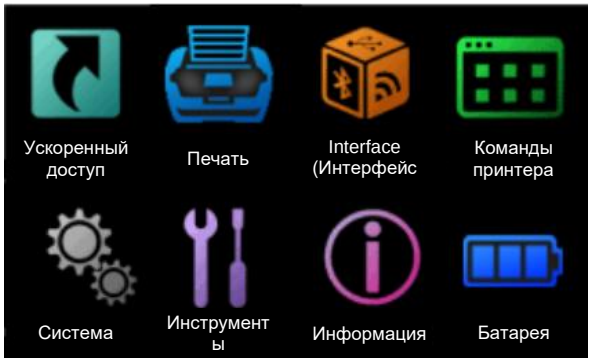

Меню	Описание
Shortcut Menu (Меню ускоренного доступа)	Прямой доступ к часто используемым настройкам.
Меню печати	Доступ к настройкам, связанным с печатью.
Interface Menu (Меню интерфейса)	Доступ к настройкам интерфейса.
Applications Menu (Меню команд принтера)	Доступ к настройкам команд принтера.
System Menu (Системное меню)	Доступ к настройкам, связанным с языком отображения информации, громкостью звукового сигнала и т. п.
Tools Menu (Меню инструментов)	Доступ к пробной печати, инициализации и другим настройкам.
Меню [Information] (Сведения)	Отображение информации и обучающих видеороликов по работе с принтером.
Battery Menu (Меню батареи)	Доступ к информации о состоянии батареи и настройкам зарядки.

- Значок отображается между меню [Information] (Информация) и меню [Battery] (Батарея), если включено меню [System] (Система) > [Regional] (Региональные настройки) > [Display Language Icon] (Значок языка отображения информации). Получить доступ к меню [Language] (Язык) просто.

Переход в режим настроек

Режим настроек появляется, когда в принтере не остается заданий на печать.

Переключите принтер в режим настроек в соответствии со следующей процедурой:

1. **В онлайн-режиме нажмите кнопку (OFFLINE) (Офлайн-режим) или кнопку .**

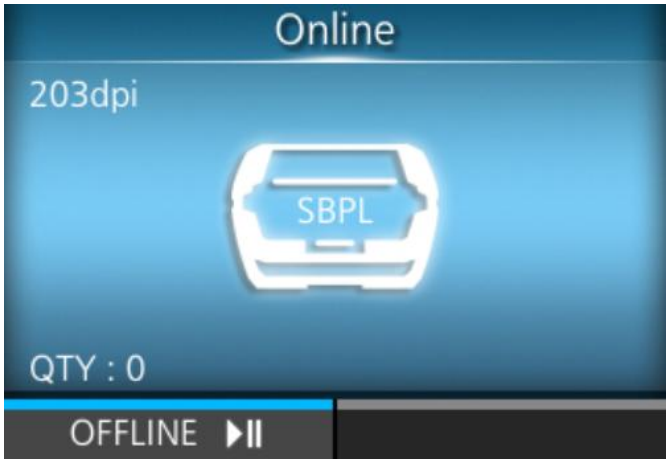

Принтер переходит в автономный режим.

2. **Нажмите кнопку .**

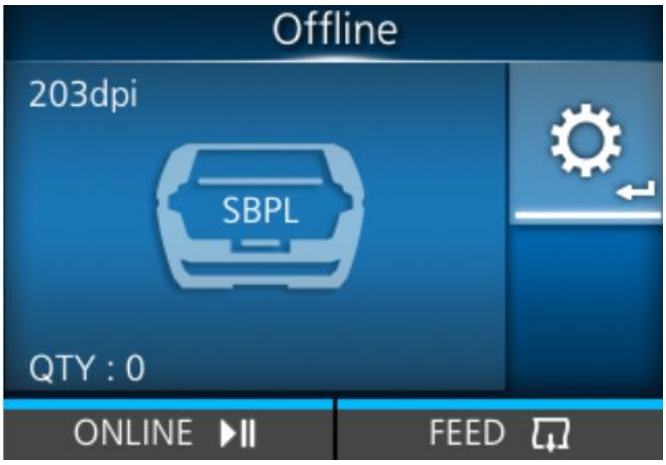

Принтер переходит в режим настроек.

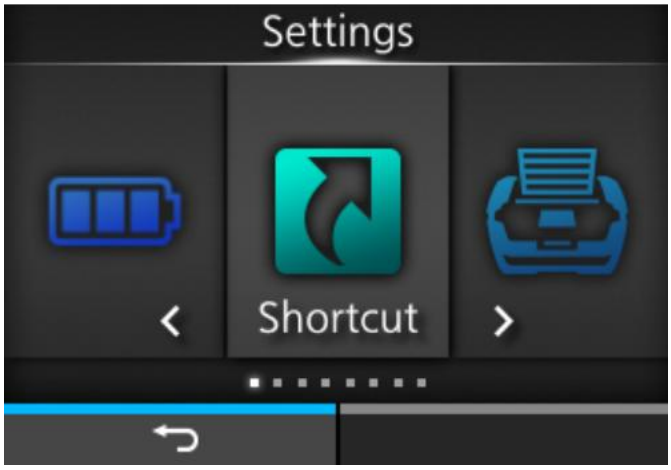

- Чтобы выйти из режима настроек, нажмите кнопку.

Вход в режим настроек и выход

При включенном пароле вход в режим настроек и выход осуществляется следующим образом.

- **Если опция пароля включена, введите его после входа в режим настроек.**

После входа в режим настроек, в правом нижнем углу экрана появится надпись [LOG OUT] (Выход).

- **Нажмите кнопку (LOG OUT) (Выход), чтобы выйти из режима настроек.**

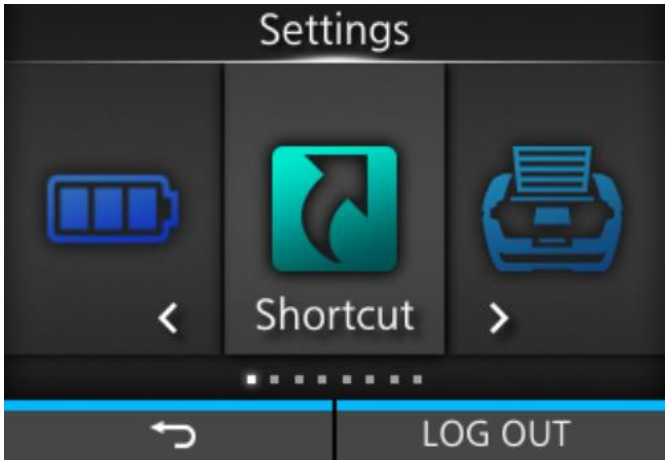

Для повторного входа в режим настроек требуется пароль.

- При включенном пароле, если в течение 10 минут после входа в систему не будет нажата ни одна кнопка, сеанс входа в систему завершится автоматически. Для повторного входа в режим настроек требуется пароль.

Выбор пункта

Выберите пункт в режиме настроек следующим образом:

1. **Выберите меню с помощью кнопок ◀ / ▶ .**

2. **Нажмите кнопку ↵.**

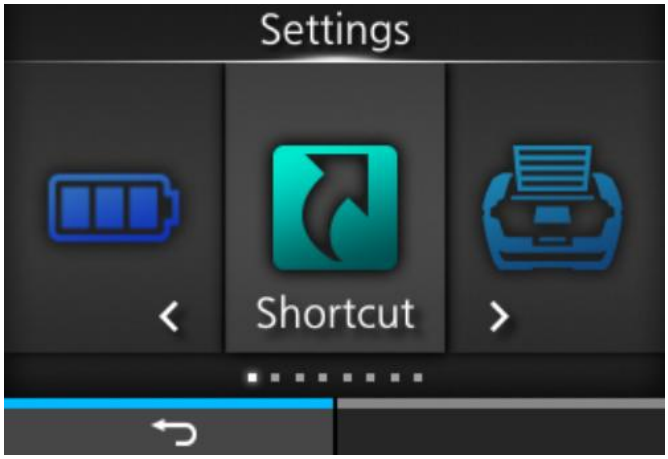

Появится список элементов.

3. **Выберите пункт кнопками ▲ / ▼ .**

4. **Нажмите кнопку ↵.**

Если выбранный пункт является элементом настройки, появится экран настройки.

Если выбранный пункт является элементом обработки, например, автоматическая калибровка, копирование или удаление, появится первоначальный экран или экран для подтверждения.

Пункты, отмеченные справа знаком [>], содержат подпункты, раскрывающиеся в следующем уровне подменю.

Нажмите кнопку ▶ или кнопку ↵, чтобы отобразить следующий уровень.

Аналогичным образом выберите пункт кнопками / и .

Для возвращения к предыдущему экрану, нажмите кнопку ( ).

(1) На следующем уровне отображается большее количество пунктов.

(2) Вернитесь к предыдущему экрану.

Ввод или выбор значения настройки

В этой разделе описывается ввод символов и цифр на экране настроек и выбор пункта из списка.

- Также можно вводить символы и цифры с подключенной к принтеру USB-клавиатуры.
- Для подключения USB-клавиатуры к принтеру, вам понадобится хост-кабель USB (Mini-B).
- Мы рекомендуем подключать адаптер переменного тока и вставлять батарею в принтер при подключенной USB-клавиатуре.

- Character Input (Ввод символов)
- Numeric Input (Ввод цифр)
- Selection from the List (Выбор из списка)
- Selection from the Box (Выбор из текстового поля)
- IP Address Input (Ввод IP-адреса)

- **Ввод символов**

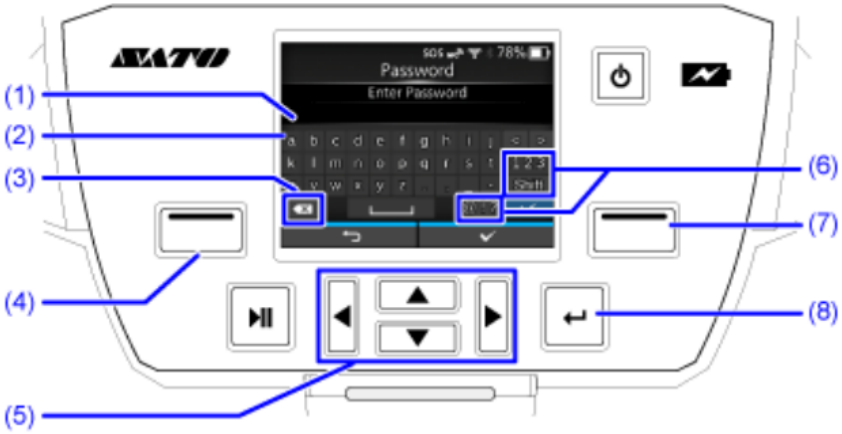

(1) Текстовое поле

(2) Область выбора

(3) Удаление символа, отображаемого слева от курсора в текстовом поле.

(4) Отмена символа, введенного в текстовом поле, и возврат в список пунктов.

(5) Выбор символа для ввода кнопками со стрелками. Выбранный символ будет выделен в области выбора.

(6) Изменение режим ввода.

(7) Сохранение символа, введенного в текстовом поле, и возврат в список пунктов.

(8) Ввод выбранного символ в текстовом поле.

- **Ввод цифр**

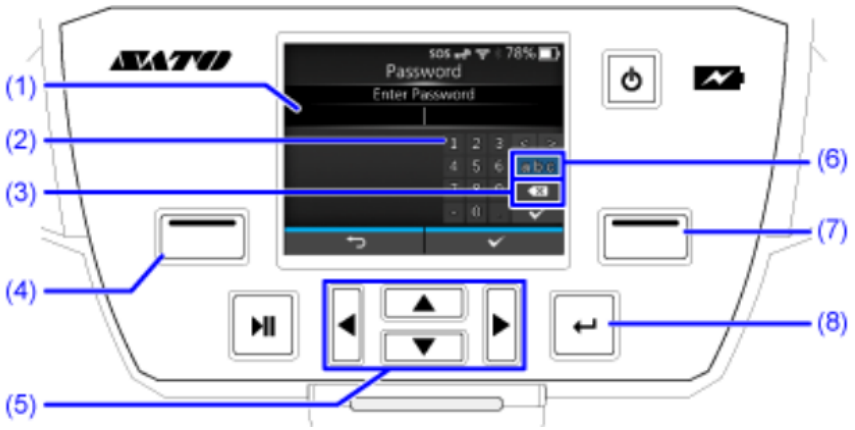

(1) Текстовое поле

(2) Область выбора

(3) Удаление цифры, отображаемой слева от курсора в текстовом поле.

(4) Отмена цифры, введенной в текстовом поле, и возврат в список пунктов.

(5) Выбор цифры для ввода кнопками со стрелками. Выбранная цифра будет выделена в области выбора.

(6) Изменение режим ввода.

(7) Сохранение цифры, введенной в текстовом поле, и возврат в список пунктов.

(8) Ввод выбранной цифры в текстовом поле.

- **Выбор из списка**

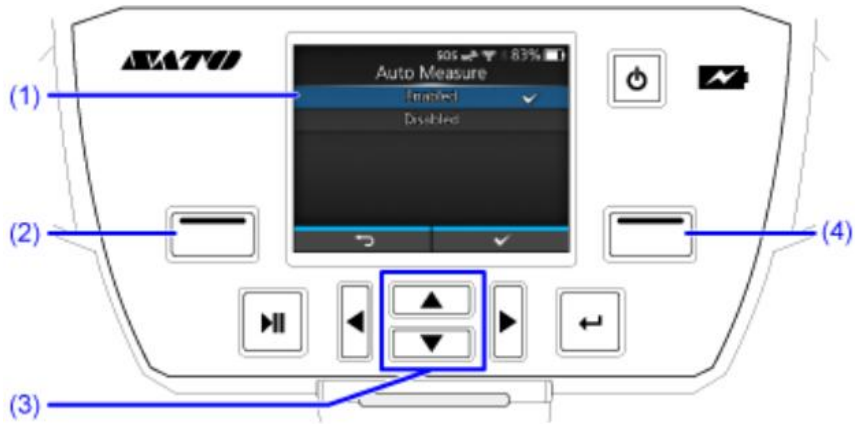

(1) Область выбора

(2) Отмена выбор из списка и возврат в список элементов.

(3) Выберите пункт кнопками ▲ / ▼. Выбранный пункт будет выделен в области выбора.

(4) Отмена выбора из списка и возврат в список пунктов.

- **Выбор из поля**

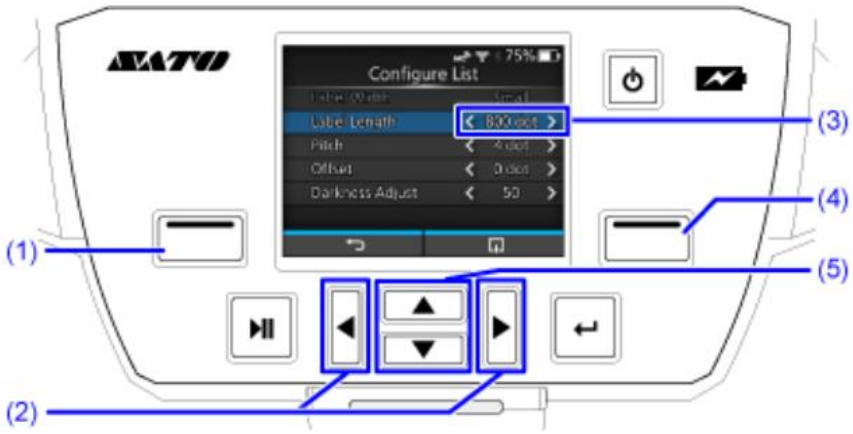

(1) Вернитесь к предыдущему экрану.

(2) Изменение значения в поле выбора кнопками ◀ / ▶ .

(3) Поле выбора

(4) Выполните функцию, как показано на экране.

(5) Выберите пункт кнопками ▲ / ▼ . Выбранный пункт будет выделен в области выбора.

- **Ввод IP-адреса**

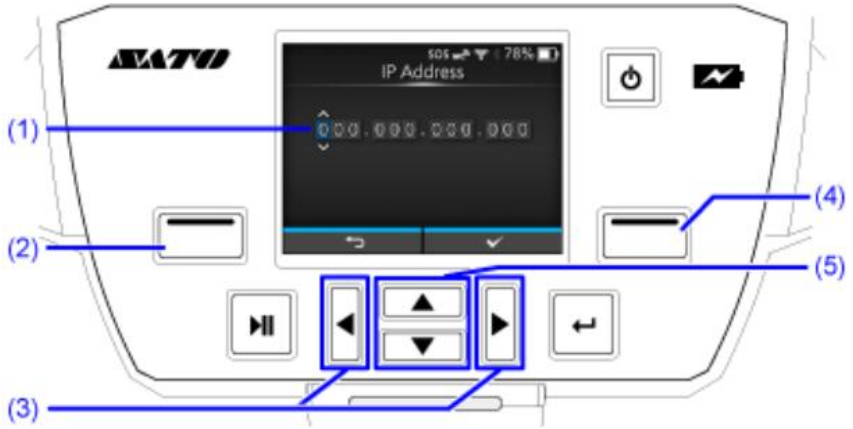

(1) Текстовое поле

(2) Отмена IP-адреса, введенного в текстовом поле, и возврат в список пунктов.

(3) Выбор цифры для ввода кнопками ◀ / ▶ .

(4) Сохранение IP-адреса, введенного в текстовом поле, и возврат в список пунктов.

(5) Выбор числа для ввода кнопками ▲ / ▼ .

Память принтера

Память принтера и USB-накопитель

Область регистрации пользователя в принтере составляет максимум 2 ГБ.

Тем не менее, нельзя использовать всю память пользовательской области, поскольку эта область также используется для функций данных журнала и шестнадцатеричного дампа.

Обратите внимание, что к принтеру можно подключить USB-накопитель. Для USB-накопителя не существует ограничений по объему.

USB-накопитель можно подключить к разъему USB (Mini-B), расположенному на боковой стороне принтера.

Подключив к принтеру USB-накопитель, вы можете сделать следующее:

- Получить данные шестнадцатеричного дампа
- Установить сертификаты, используемые для аутентификации Wi-Fi и HTTPS
- Клонирование настроек принтера (создание копии данных с настройками принтера)
- Применить настройки, сохраненные в клон-файле.

- Перед подключением USB-накопителя к принтеру обязательно выполните антивирусную проверку. SATO Corporation не несет ответственности за неисправности в работе принтера, вызванные вирусом вследствие подключения USB-накопителя.

- Для подключения USB-накопителя к принтеру, вам понадобится хост-кабель USB (Mini-B).
- Принтер не поддерживает USB-накопители с функциями безопасности, такими как аутентификация по отпечатку пальца.
- Принтер не поддерживает подключение через USB-хаб.
- Используйте USB-накопители, отформатированные в FAT32.

Подключение USB-накопителя к принтеру

Подключите USB-накопитель в разъем USB (Mini-B) на боковой стороне принтера для выполнения следующих операций.

- Получить данные шестнадцатеричного дампа
- Установить сертификаты, используемые для аутентификации Wi-Fi и HTTPS
- Клонирование настроек принтера (создание копии данных с настройками принтера)
- Применить настройки, сохраненные в клон-файле.

- Для подключения USB-накопителя к принтеру, вам понадобится хост-кабель USB (Mini-B).

1. **Подключите USB-накопитель (2) к USB-кабелю (Mini-B) (1), а затем подключите USB-кабель (Mini-B) (1) к USB-разъему (3) принтера.**

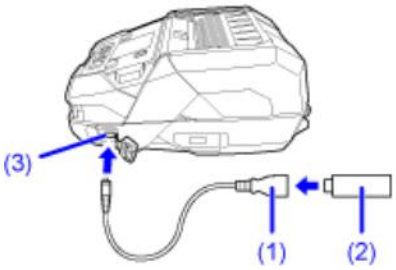

Начало работы

Зарядка батареи

- Адаптер переменного тока (опция) и зарядная станция (опция) специально разработаны для использования с этим принтером. Не используйте их с другими электронными устройствами. Не подключайте к принтеру неоригинальный адаптер переменного тока. Это может привести к поломке принтера.

- Зарядите батарею перед первым использованием. Отключите функцию защиты, предотвращающую расход заряда батареи во время транспортировки.
- Для поддержания работоспособности батареи, даже при длительном неиспользовании, полностью заряжайте ее каждые два месяца и разряжайте в принтере до примерно 40%. После этого извлеките батарею из принтера и храните ее в прохладном месте с низкой влажностью.

Меры предосторожности во время зарядки

- Если во время зарядки нажать кнопку (Питание), на экране появится ошибка, описанная ниже.
- Ошибка 1067 «Зарядка — подождите завершения зарядки.»
- Принтер автоматически включается при подключении к адаптеру питания, если он был выключен.
- Не извлекайте батарею во время зарядки. Если вынуть батарею во время зарядки, появится следующее сообщение об ошибке:

  Ошибка 1060 «Нет батареи — вставьте батарею»
- Принтер не выключается во время зарядки, даже если в пункте [Auto Power Off] (Автоотключение) выбран параметр [Enabled] (Вкл.)
- Выполнение печати и подачи носителя невозможно, если не устранена ошибка «Разряд батареи» (ошибка 1043), даже во время зарядки. Продолжайте заряжать батарею в течение некоторого времени после устранения ошибки низкого заряда батареи.
- Если возникла ошибка батареи (ошибка 1063), замените ее на другую.
- Замените батарею, если ошибка «Нет батареи» (ошибка 1060) появляется, когда батарея установлена в принтер. Если ошибка не исчезла, обратитесь к своему дилеру SATO или в службу технической поддержки.
- Если принтер отключается во время печати из-за ухудшения эксплуатационных характеристик батареи и не перезапускается, замените батарею.

Установка батареи

- Перед установкой или извлечением батареи отключите питание принтера.
- Не прикасайтесь к клеммам батареи. Это может привести к ее коррозии.

1. Вставьте батарею с нижней части принтера.

Совместите клеммы батареи с клеммами на принтере ❶ и вставьте ее до щелчка ❷.

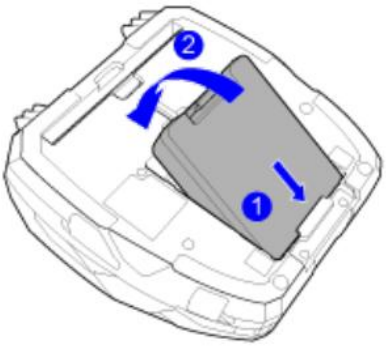

- Зарядите батарею перед первым использованием. Отключите функцию защиты, предотвращающую расход заряда батареи во время транспортировки.

Зарядка с использованием адаптера переменного тока (опция)

- Не включайте и не выключайте принтер, а также не подключайте и не отключайте шнур питания мокрыми руками. Это может привести к поражению электрическим током.
- Перед подключением убедитесь, что напряжение переменного тока в вашем регионе находится в диапазоне от 100 до 240 В, 50-60 Гц. Если напряжение в вашем регионе не соответствует указанному диапазону, обратитесь к дилеру SATO или в службу технической поддержки.

- Не выключайте принтер во время зарядки батареи.
- Адаптер переменного тока (опция) специально разработан для использования с этим принтером. Вы не можете использовать их для другого электрического оборудования. Не подключайте к принтеру неоригинальный адаптер переменного тока. Это может привести к поломке принтера.

1. Подключите адаптер переменного тока (1) (опция).

a. Подключите адаптер переменного тока (1) и шнур питания (2) ❶.

b. Вставьте штекер постоянного тока (3) адаптера в разъем постоянного тока принтера ❷.

c. Вставьте вилку питания в розетку переменного тока ❸.

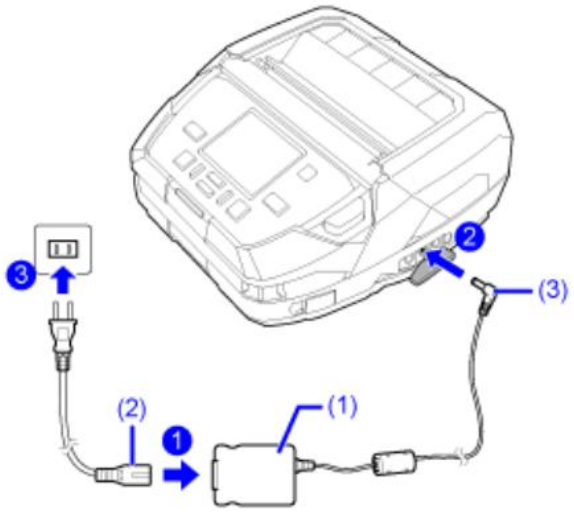

Начинается зарядка.

- Стандарт вилки питания зависит от региона приобретения.

Зарядка с использованием зарядной станции 1Bay (опция)

- Не включайте и не выключайте принтер, а также не подключайте и не отключайте шнур питания мокрыми руками. Это может привести к поражению электрическим током.
- Перед подключением убедитесь, что напряжение переменного тока в вашем регионе находится в диапазоне от 100 до 240 В, 50-60 Гц. Если напряжение в вашем регионе не соответствует указанному диапазону, обратитесь к дилеру SATO или в службу технической поддержки.

- Адаптер переменного тока, поставляемый с зарядной станцией 1Bay, специально разработан для использования именно с этой станцией. Вы не можете использовать их для другого электрического оборудования.
- Не размещайте зарядную станцию 1Bay в местах, где на нее могут попадать брызги воды. Мокрые клеммы могут стать причиной пожара или поражения электрическим током.

1. Подключите адаптер переменного тока к зарядной станции 1Bay.

a. Переверните зарядную станцию 1Bay, а затем подключите штекер постоянного тока (3) адаптера (2) к входному разъему постоянного тока (1) на ее нижней части ❶.

Пропустите штекер постоянного тока (3) через 2 выступа (4), как показано на следующей схеме.

b. Подключите адаптер переменного тока (2) с сетевым проводом ❷, а затем вставьте вилку питания в розетку ❸.

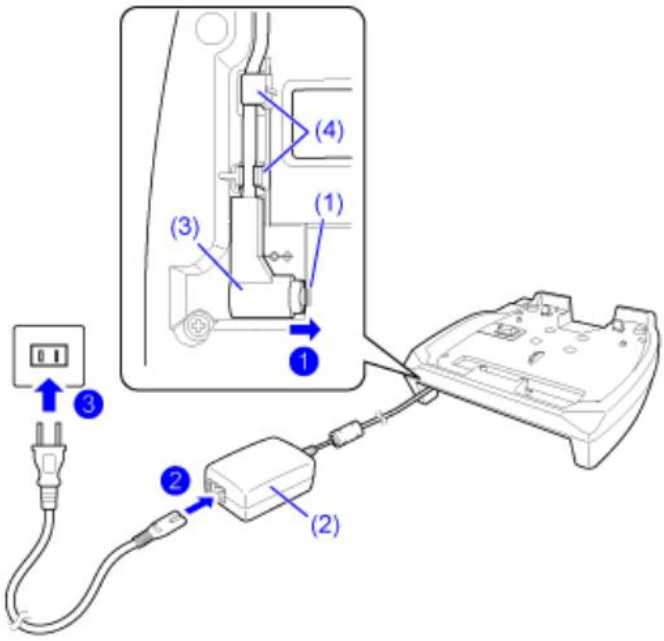

- Стандарт вилки питания зависит от региона приобретения.

2. Удалите черную защитную пленку (5) с надписью CRADLE ACCESS с нижней части принтера.

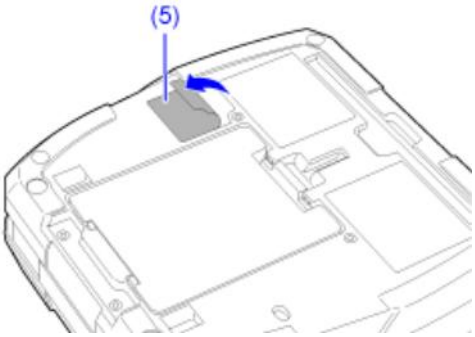

3. Совместите углубления на задней стороне зарядной станции 1Bay с выступами на задней части принтера ❶, и медленно опустите принтер зарядную станцию❷.

При установке в правильное положение слышен «щелчок» и принтер фиксируется на месте.

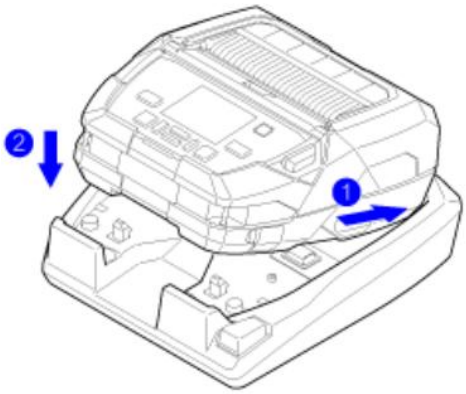

Начинается зарядка.

Меры предосторожности при использовании принтера на зарядной станциии 1Bay

- Установите опцию [Full Charge Power-Off] (Выключение при полной зарядке) в состояние [Disabled] (отключено).
- Рекомендуется установить параметр [Eco Charge] (Режим энергосбережения) в положение [Enabled] (Вкл.), для продления срока службы батареи.
- Принтер нельзя выключить, если он используется во время зарядки на зарядной станции 1Bay. Чтобы выключить принтер, либо установите время для включения опции [Auto Power Off] (Автоматического выключения), либо извлеките принтер из зарядной станции 1Bay.

Для тог, чтобы вынуть принтер из зарядной станции 1Bay, выполните следующие действия

Выньте принтер, нажимая на кнопку разблокировки (6) на зарядной станции подставке 1Bay.

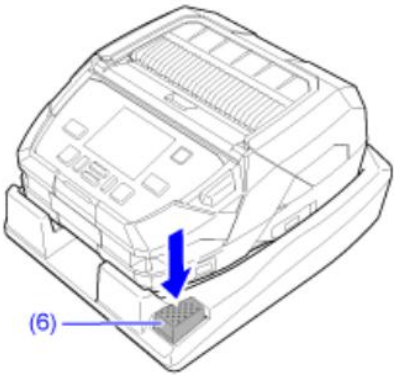

Зарядка с использованием зарядного устройства для аккумуляторов (опция)

Для зарядки батареи с помощью зарядного устройства необходимо вынуть ее из принтера. Существует зарядное устройство 1ch для зарядки 1 батареи и зарядное устройство 4ch для зарядки 4 батарей.

- Не включайте и не выключайте принтер, а также не подключайте и не отключайте шнур питания мокрыми руками. Это может привести к поражению электрическим током.
- Перед подключением убедитесь, что напряжение переменного тока в вашем регионе находится в диапазоне от 100 до 240 В, 50-60 Гц. Если напряжение в вашем регионе не соответствует указанному диапазону, обратитесь к дилеру SATO или в службу технической поддержки.

- Если принтер горячий или холодный, перед зарядкой оставьте батарею в помещении с температурой от 5 до 35 °C (от 41 до 95 °F) примерно на 1 час. Рекомендуется заряжать батарею при температуре от 10 до 30 °C (от 50 до 86°F).
- При температуре батареи выше или ниже определенного значения, она переходит в режим ожидания и прекращает зарядку.
- Правила эксплуатации зарядного устройства представлены в руководстве по эксплуатации зарядного устройства.
- Подключите к зарядному устройству адаптер переменного тока, входящий в комплект поставки.
- Стандарт вилки питания зависит от региона приобретения.

1. Подключите адаптер переменного тока (1), входящий в комплект поставки к зарядному устройству.

a. Подключите адаптер переменного тока (1) и шнур питания (2) ❶.

b. Вставьте штекер постоянного тока (3) адаптера в разъем питания (4) зарядного устройства ❷.

c. Вставьте вилку питания в розетку переменного тока ❸.

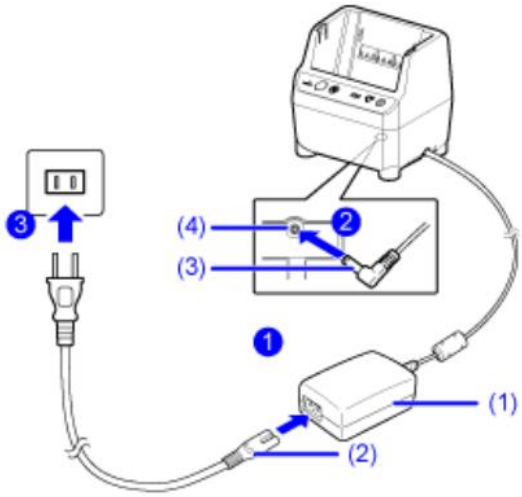

2. Поместите батарею (6) на зарядное устройство (5) так, чтобы клеммная сторона была обращена назад.

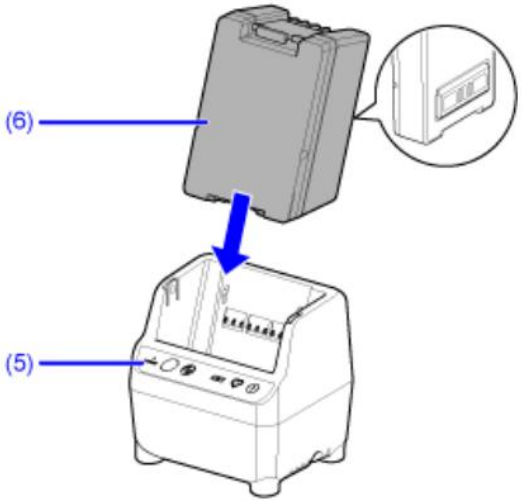

Начинается зарядка.

Зарядка с использованием адаптера для прикуривателя (опция)

- Не включайте и не выключайте принтер, а также не подключайте и не отключайте шнур питания мокрыми руками. Это может привести к поражению электрическим током.
- Не оставляйте прибор и адаптер прикуривателя в автомобиле на длительное время. Это может привести к ущербу, пожару или поражению электрическим током.
- Не используйте при напряжении, выходящем за пределы номинального диапазона от 10 до 30 В. Это может привести к задымлению, возгоранию, поражению электрическим током или неисправности принтера.

1. Подключите адаптер прикуривателя к устройству и гнезду прикуривателя в автомобиле.

a. Подключите штекер постоянного тока (1) адаптера прикуривателя к входному разъему постоянного тока (2) принтера.

b. Подключите штекер прикуривателя (3) адаптера к гнезду прикуривателя (4) в автомобиле.

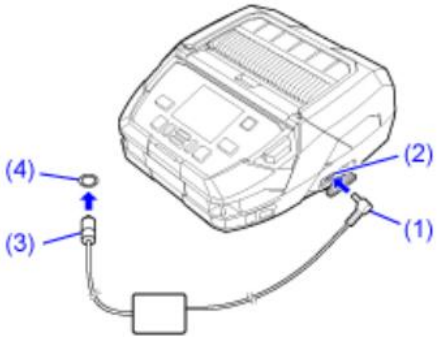

- Адаптер для прикуривателя совместим с автомобилями с напряжением 12 В и 24 В.

Зарядка начинается автоматически при запуске двигателя.

Зарядка с использованием источника питания 12–60 В постоянного тока (опция)

- Не включайте и не выключайте принтер, а также не подключайте и не отключайте шнур питания мокрыми руками. Это может привести к поражению электрическим током.

Требуемые инструменты и винты

- Шлицевая отвертка
- Крестовая отвертка (для постоянной установки источника питания 12-60 В постоянного тока)
- 4 винта (для постоянной установки источника питания 12-60 В постоянного тока)

1. **Для постоянной установки блока питания 12-60 В постоянного тока, вставьте подготовленные винты в 4 монтажных отверстия (1).**

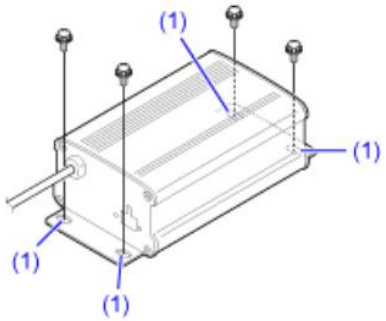

- Мы не несем ответственности в случае падения принтера из-за недостаточной прочности опоры или по неосторожности пользователя. За проверку состояния места установки несет ответственность заказчик.

- Заказчику потребуется крестовая отвертка и крепежные винты.

2. **С помощью шлицевой отвертки ослабьте 2 винта (2) в верхней части разъема, вставьте положительный (+) и отрицательный (–) провода блока питания, затем затяните винты.**

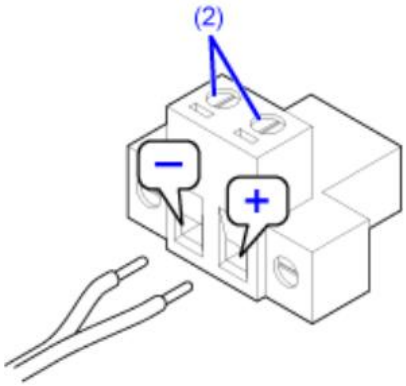

- Заказчику потребуется шлицевая отвертка.
- Подключите положительный (+) контакт к правой стороне, а отрицательный (–) контакт к левой.
- Для подключения используйте электрические провода типа 12-22 AWG. Мы также рекомендуем, чтобы длина кабеля питания не превышала 1,5 м (4,92 фт.).
- Затяните провода питания так, чтобы они не выскочили, если вы слегка потянете за них. Если они слишком тугие, провода питания могут оторваться из-за сильного натяжения.

3. Вставьте разъем в розетку (3) блока питания 12-60 В постоянного тока и затяните 2 винта (4).

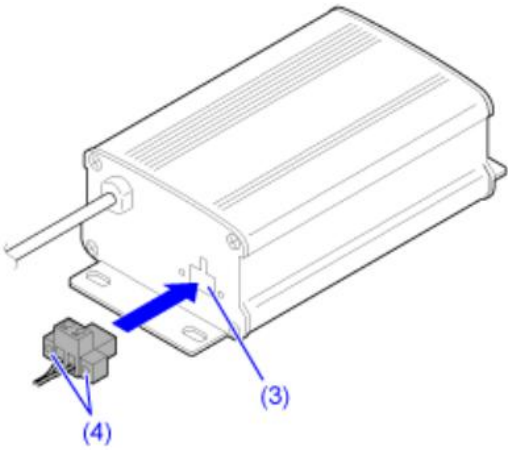

Установка аксессуаров

Крепление плечевого ремня (опция) с футляром (опция)

Чтобы освободить руки при переноске принтера можно использовать плечевой ремень (опция) и футляр (опция).

1. **Вставьте плечевой ремень (2) в петли для ремня (1) в передней части принтера ❶, затем пропустите его через регулировочные пряжки (3) (в двух местах) ❷.**

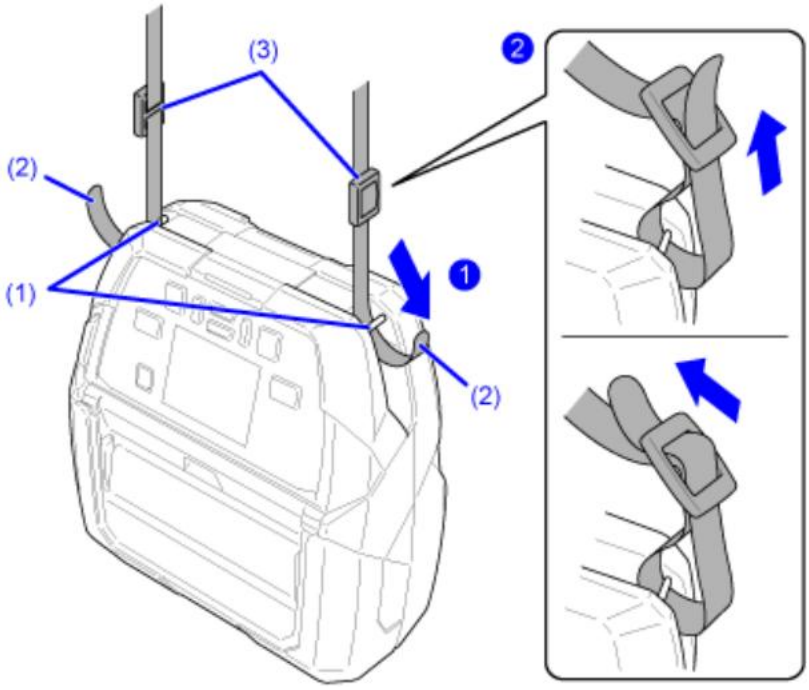

- Дайте ремешку немного провиснуть, когда будете продевать его через регулировочные пряжки, а затем затяните его до необходимой длины. Кроме того, перед использованием ремешка убедитесь, что он не выскользнет из регулировочных пряжек. В противном случае принтер может упасть.

2. **После отсоединения фиксирующих застежек-липучек футляра пропустите плечевой ремень через отверстия в его верхней части.**

3. Положите принтер в футляр, затем закрепите левую и правую боковые части (1) и верхнюю часть (2) сумки с помощью застежек-липучек.

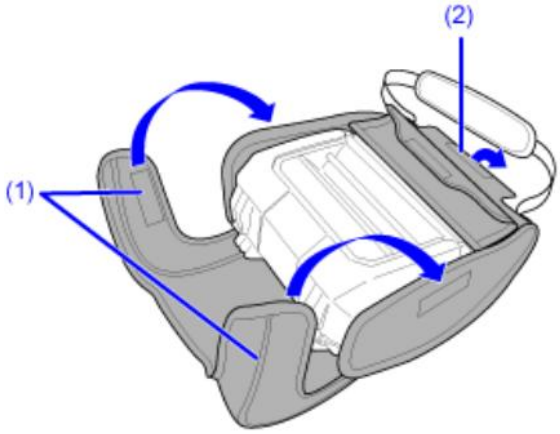

- По мере необходимости можно открывать и закрывать прозрачный клапан в передней части футляра.

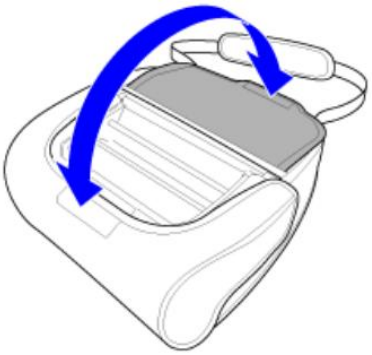

- Для замены батареи откройте заднюю часть футляра.

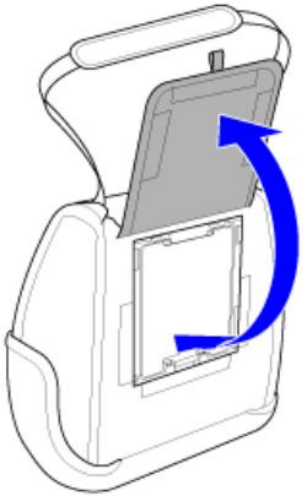

•

Крепление ручного ремешка (опция)

Вы можете носить принтер одной рукой, прикрепив ремешок (опция).

1. **Пропустите ручной ремень (2) через петли для ремня (1) в передней части принтера ❶, затем через регулировочные пряжки ремешка (3) (в двух местах) ❷.**

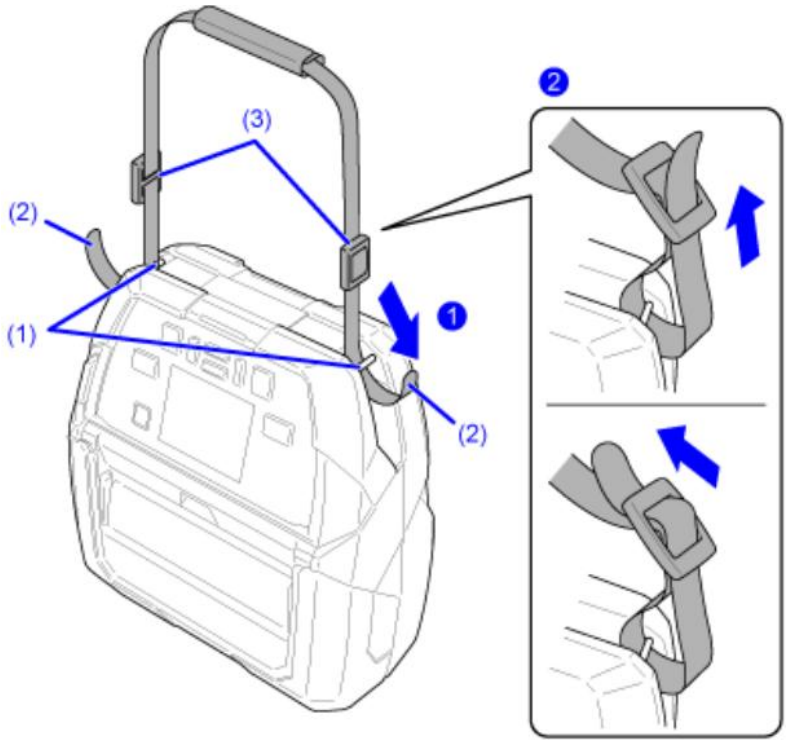

- Дайте ремешку немного провиснуть, когда будете продевать его через регулировочные пряжки, а затем затяните его до необходимой длины. Кроме того, перед использованием ремешка убедитесь, что он не выскользнет из регулировочных пряжек. В противном случае принтер может упасть.

2. **Закрепите фиксирующую застежку на ручке ремешка.**

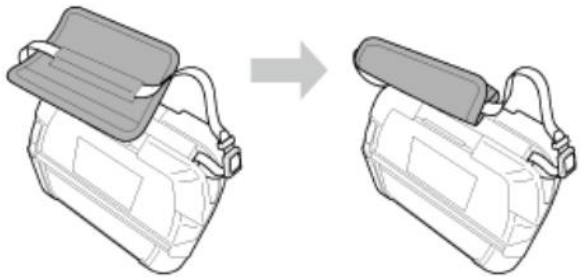

Крепление клипсы для ремня или петли для ремня (опция)

Вы можете носить принтер без использования рук, прикрепив к нему клипсу для ремня или петлю для ремня (опция), для его крепления на поясе.

1. Закрепите клипсу для ремня к 2 винтовым отверстиям в нижней части принтера.

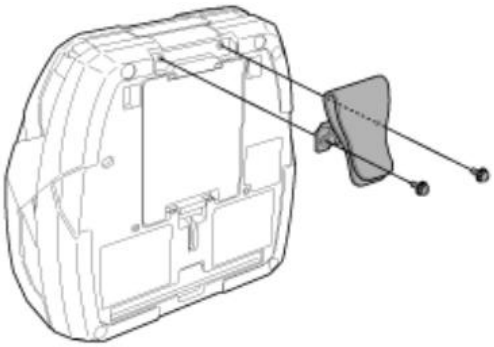

- Заказчику потребуется шлицевая отвертка.
- Аналогичные действия и для крепления петли для ремня (опция). Если не получается закрутить винты, наклоните клипсу.

2. Прикрепите клипсу к вашему ремню.

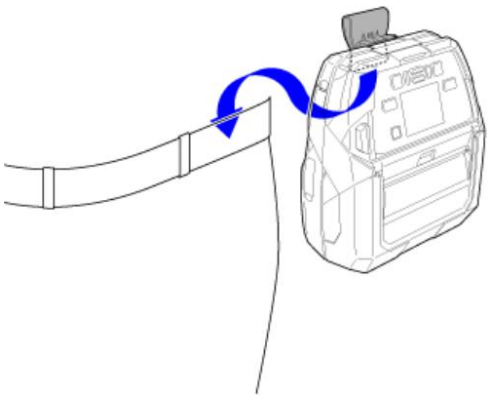

- Чтобы использовать петлю для ремня (опция), откройте нижнюю часть застежки на липучке (1), прикрепите ее к ремню (2), а затем застегните ее.

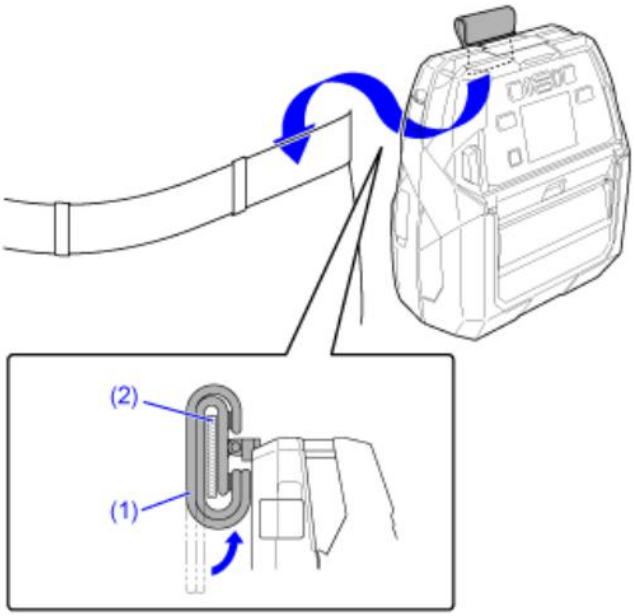

Включение/выключение принтера

Включение принтера

- Не включайте и не выключайте принтер, а также не подключайте и не отключайте шнур питания мокрыми руками. Это может привести к поражению электрическим током.

- Зарядите батарею перед первым использованием. Отключите функцию защиты, предотвращающую расход заряда батареи во время транспортировки.

1. **Нажимайте кнопку ⏻ (питание) (1) на панели управления, пока светодиодный индикатор (2) не загорится синим цветом, а затем уберите палец.**

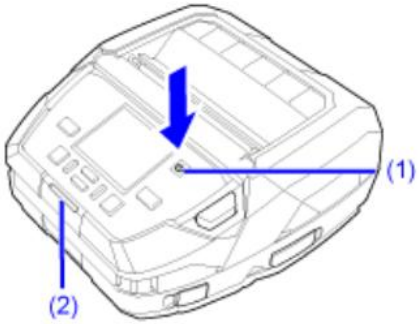

На экран выводится надпись «Online» (Онлайн-режим).

- При включении принтера в первый раз после покупки или перезагрузки после сброса настроек отображается руководство по запуску. Для удобства настройки параметров печати на экране устройства отображаются пошаговые указания.
- В зависимости от настроек, отображение экрана, который появляется после включения принтера, может быть разным.
  - Если функция [Start Online] (Запуск в онлайн-режиме) в меню [Printing] (Печать) отключена, открывается экран Offline (Офлайн-режим).
  - При включении режима [AEP] (Печать с поддержкой приложений) в меню [Applications] (Приложения) на дисплее отображается экран приложения в соответствии с настройкой пункта [Starting Application] (Приложение по умолчанию).

Выключение принтера

- Не включайте и не выключайте принтер, а также не подключайте и не отключайте шнур питания мокрыми руками. Это может привести к поражению электрическим током.

- Не выключайте принтер во время работы, например, во время печати или обновления. Это может привести к неисправности принтера.
- Не отсоединяйте батарею, пока не завершится процесс выключения питания принтера.
- Неправильное включение/выключение питания может привести к сбоям в настройках устройства. В этом случае настройки принтера сбрасываются до исходных значений. Для корректного выключения принтера прибор и обеспечения сохранения изменений, внесенных в настройки меню всегда рекомендуется использовать кнопку питания.

1. **Чтобы выключить питание устройства, удерживайте нажатой кнопку ¢[) (Питание) не менее 2 секунд.**

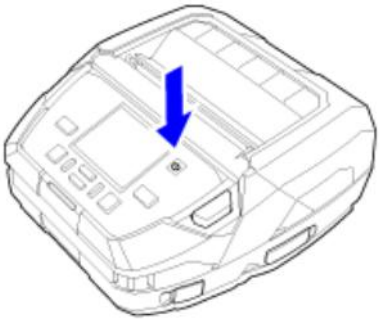

Начальная настройка (Руководство по запуску)

См. ниже описание работы с руководством по запуску, которое отображается при первом включении принтера после покупки.

Обзор руководства по запуску

Руководство по запуску – функция помогающая пользователю выполнить начальные настройки принтера (выбор языка, региональные настройки, загрузка носителя и т. п.)

Воспроизведение руководства по запуску можно отменить и выполнить настройку с использованием меню.

- При включении функции NTP, появится экран настроек часового пояса.
- Выберите варианты для каждого пункта с помощью кнопок / и примените их с помощью кнопок ( ) или .
- При выборе варианта отобразится следующий экран. Чтобы вернуться к предыдущему экрану, нажмите кнопку ( ).

1. **Чтобы включить принтер, нажмите кнопку (Питание), пока светодиодный индикатор не загорится синим цветом.**

   Отображается экран руководства по запуску.

2. **Выберите язык отображения информации.**

3. **Выберите регион для установки часового пояса.**

(Появляется, если вы включили функцию NTP.)

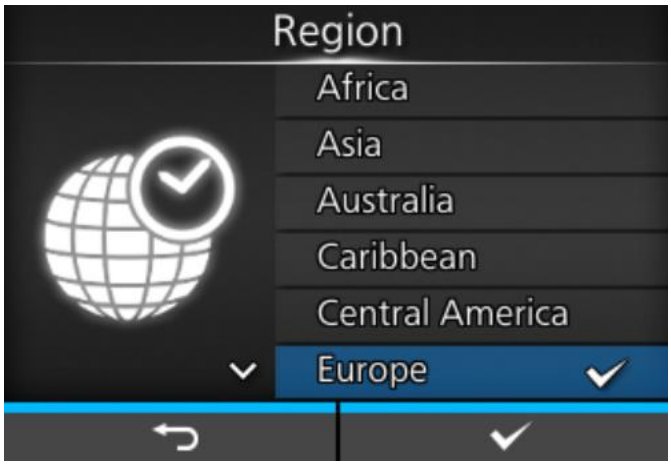

4. **Выберите город для установки часового пояса.**

(Появляется, если вы включили функцию NTP.)

5. **Выберите режим печати.**

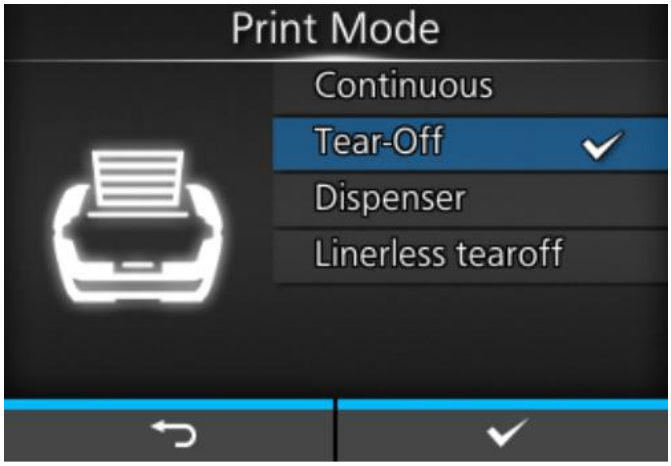

[Continuous] (Непрерывная печать)

Непрерывная печать указанного количества носителей. Носитель все время остается в положении для печати.

[Tear-Off] (С отрывом) – функция для подачи носителя в положение отрыва после печати

После печати указанного количества носителей принтер подает последний напечатанный носитель так, чтобы он полностью выдвинулся из передней части принтера для извлечения. После печати оторвите носитель вручную. Носитель будет возвращен в положение печатающей головки для начала следующей печати.

[Dispenser] (Отделитель)

Отделите подложку от напечатанной этикетки, при ее подачи на переднюю сторону принтера. Как только напечатанная этикетка удалена с принтера, следующая этикетка готова для печати.

[Linerless tearoff] (С отрывом носителя без подложки)

Принтер подает каждый печатный носитель так, чтобы он был полностью выдвинут из передней части принтера для извлечения. После печати оторвите носитель вручную. Носитель будет возвращен в положение печатающей головки для начала следующей печати.

Выберите этот вариант при использовании этикетки без подложки в соответствующей модели.

6. Выберите тип датчика для обнаружения носителя.

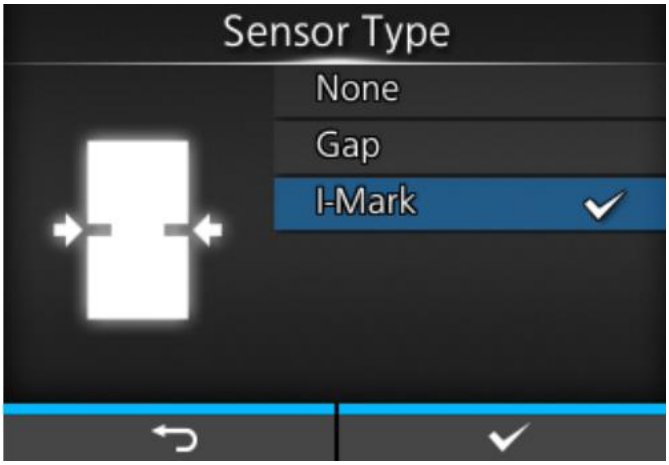

[None] (Отсутст.)

Отключите датчик носителя.

[Gap] (Зазоры)

Выберите этот вариант при использовании носителей с зазорами. Используйте датчик пропускающего типа.

[I-Mark] (I-метки)

Выберите этот вариант при использовании носителей типа I-метка. Используйте датчик отражающего типа.

- Доступные параметры зависят от выбранного [Print Mode] (Режим печати) принтера. По умолчанию в меню [Print Mode] (Режим печати) выбран пункт [Tear-Off] (С отрывом)
  - Если в меню [Print Mode] (Режим печати) выбран пункт [Dispenser] (С отделителем), доступны только режимы [Gap] (Зазоры) и [I-Mark] (I-метки).
  - Если в меню [Print Mode] (Режим печати) выбран пункт [Linerless tearoff] (С отрывом носителя без подложки), то доступны только режимы [None] (Отсутст.) и [I-Mark] (I-метки).

7. Загрузите носитель в соответствии с указаниями, представленными в видеоролике.

a. Нажмите кнопку .

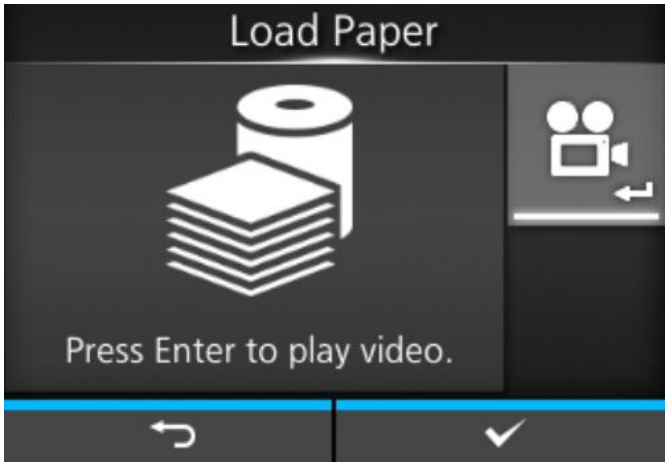

Отображается экран выбора видеоролика для воспроизведения.

b. Для просмотра видеороликов используйте кнопки / .

c. Нажмите кнопку .

Начинается воспроизведение видеоролика.

8. После установки носителя нажмите кнопку (слева), чтобы остановить воспроизведение видеоролика.

Возврат к экрану, который был открыт до воспроизведения видеоролика.

9. Нажмите кнопку ( ).

Появится экран подтверждения.

10. Для просмотра руководства по запуску при следующем запуске устройства нажмите кнопку ( ). Чтобы его не показывать, нажмите кнопку ( ).

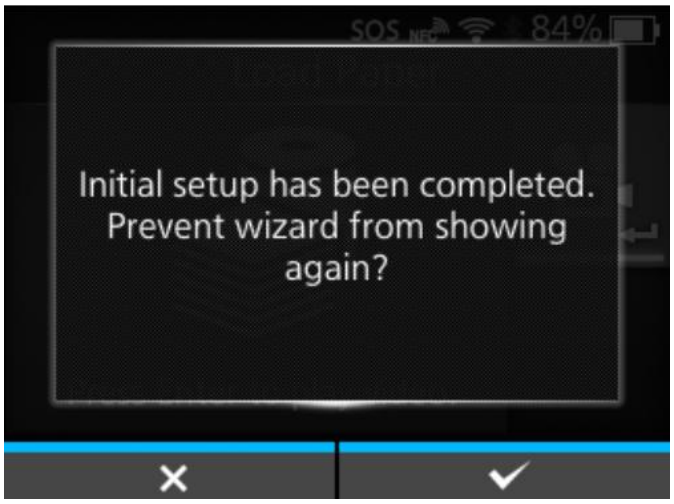

- В пункте [Startup Guide] (Руководство по запуску) меню [Tools] (Инструменты) можно выбрать, воспроизводить ли руководство по запуску при следующем включении принтера.

Отмена просмотра руководства по запуску

Просмотр руководства по запуску можно отменить в любое время.

1. **Нажмите кнопку во время настройки просмотра руководства по запуску.**

   Отображается экран включения и отключения функции повторной демонстрации руководства по вводу в эксплуатацию.

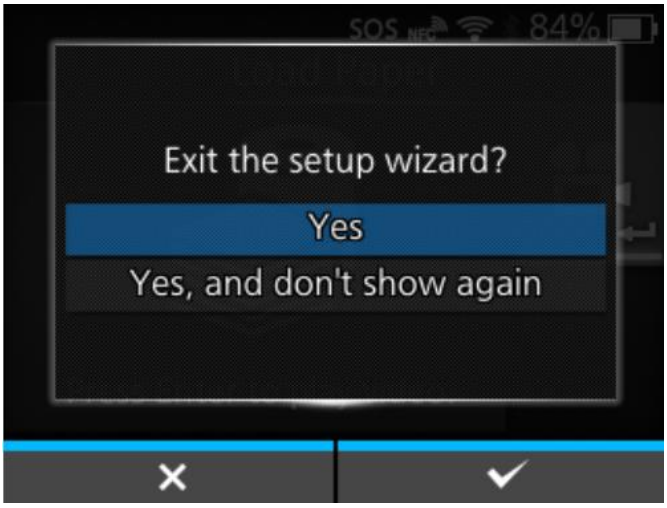

2. **Включите или отключите функцию просмотра руководства по запуску при следующем включении принтера, используя кнопки / , затем нажмите кнопку для подтверждения.**

   Нажмите кнопку ( ), чтобы вернуться к настройке руководства по запуску, не отменяя ее.

- Просмотр руководства по запуску можно включить или отключить в пункте [Startup Guide] (Руководство по запуску) меню [Tools] (Инструменты).
- Даже если вы отмените просмотр руководства по запуску до его завершения, принтер сохранит измененные вами настройки.

Подключение принтера к компьютеру

В этом разделе изложена информация по подключению принтера к компьютеру, установке драйвера принтера и программы All-In-One Tool («Все в одном»).

Подключение принтера к компьютеру

Принтер поддерживает различные интерфейсы и может быть подключен к компьютеру оптимальным для вас способом. Если вы установили драйвер принтера на компьютер, данные, созданные с помощью компьютера (документы и иллюстрации), могут быть распечатаны на этикетке с помощью простых операций.

Также печать можно выполнить, отправив команду непосредственно на принтер (минуя драйвер).

Принтер можно подключить к компьютеру следующим образом.

1. Подключение интерфейсов

2. Конфигурирование настроек интерфейса

   Настройте интерфейс принтера в меню настроек, которое можно открыть с дисплея принтера или со страницы веб-конфигурации.
   Кроме того, настройки можно выполнять из All-In-One Tool, через веб-интерфейс принтера, профилем приложения AEP или из клон-файла.

   - При подключении к интерфейсам беспроводной локальной сети настройте параметры связи, например IP-адрес принтера.
   - При подключении их к другим интерфейсам, при необходимости настройте условия соединения, чтобы они соответствовали компьютеру, к которому вы подключаетесь.
   - Чтобы использовать драйвер принтера, протокол соединения должен быть установлен на Status4. (Начальное значение протокола связи для интерфейсов принтера: Status4.)

3. Установкадрайвера принтера (не требуется при использовании команд)

- Для создания штрих-кода, используйте соответствующие шрифты. Иногда штрих-код может не считываться сканером, если он создан с помощью инструментов для создания изображений (например, BMP) и распечатан с этого принтера. Поскольку такие инструменты создают штрихкод только в виде изображения, распечатанный таким образом штрихкод может не соответствовать стандарту. Поэтому, если штрих-код не может быть считан сканером, это не является неисправностью принтера или его драйвера. Обратите внимание, что считывание штрих-кода не гарантируется, если он создан с помощью таких инструментов.
- Тест головки предназначен только для проверки наличия хотя бы одного вышедшего из строя элемента печатающей головки и не является функцией, которая гарантирует считываемость штрих-кода Требуется регулярная проверка считывателя штрих-кодов.

Подключение интерфейсов

Доступные интерфейсы

Принтер поддерживает следующие интерфейсы.

- Принтер печатает полученные данные в порядке их поступления. Следующие полученные данные сохраняются в буфере приема, в то время как первоначальные данные печатаются.

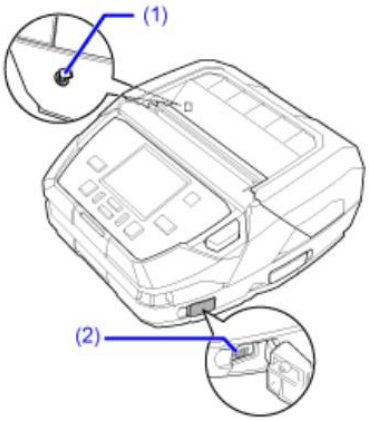

(1) NFC

(2) USB

(3) Bluetooth

(4) Беспроводная локальная сеть (ЛС)

- Интерфейс NFC поддерживает функцию передачи настроек, которая упрощает настройку подключения к устройствам Android по Bluetooth/Wi-Fi. Кроме того, интерфейс NFC можно использовать для изменения настроек принтера с помощью устройства Android, когда он выключен и шнур питания не подсоединен.

- Подключайте и отключайте интерфейсные кабели (или используйте коммутационную коробку) только при выключенном питании принтера и компьютера. Несоблюдение этого правила может привести к повреждению интерфейсных схем принтера или компьютера и не покрывается гарантией.

Подключение интерфейса USB (стандартное)

Подключите интерфейсный кабель, когда принтер выключен.

Подключите USB-кабель к USB-разъему (Mini-B) (1) принтера.

Обратите внимание на ориентацию разъема USB (Mini-B) и подключите его правильно.

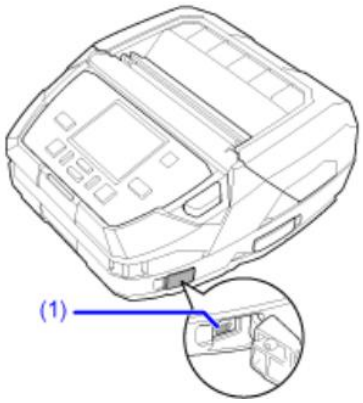

Интерфейс USB выбирается после подключения USB-кабеля к компьютеру и принтеру и включения принтера при включенном компьютере.

При использовании USB-кабеля для передачи сигнала NFC установите ферритовый сердечник, как показано ниже, чтобы предотвратить помехи сигнала.

Рекомендуемые характеристики сердечника: Импеданс 180 Ом при 100 МГц

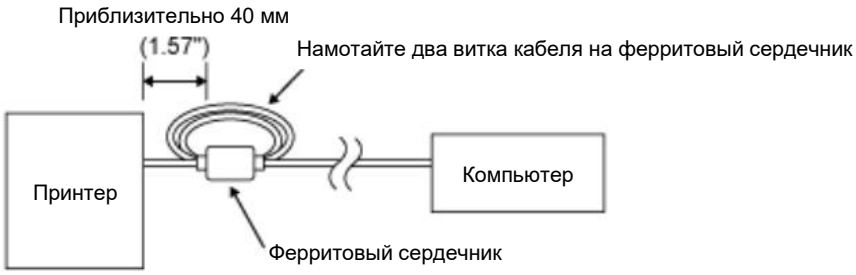

- При включении принтера без установки драйвера, запускается функция Plug & Play в Windows При использовании драйвера не включайте принтер при подключенном USB-кабеле до тех пор, пока не будут получены инструкции по установке драйвера принтера.
- Мы рекомендуем использовать USB-кабель длиной менее 5 м (16,4 фута).

Подключение интерфейса Bluetooth (стандартное)

Беспроводная связь возможна с компьютерами, совместимыми с Bluetooth, которые находятся на расстоянии около 10 м (32,8 фута) от принтера.

Убедитесь, что на принтере и компьютере включена функция Bluetooth, а затем на компьютере добавьте принтер в качестве устройства Bluetooth.

Функция Bluetooth включена по умолчанию и может быть настроена в меню [Interface] (Интерфейс) или с помощью программы All-In-One Tool.

- В зависимости от спецификации модуля или версии Bluetooth соединение может быть нестабильным. При использовании Bluetooth-соединения, предварительно протестируйте работу в ваших условиях использования (компьютер, данные печати, количество отпечатков, частота печати и т.д.).

- Чтобы использовать драйвер принтера, протокол соединения должен быть установлен на Status4. (Исходное значение протокола связи для Bluetooth интерфейса принтера.)

Подключение интерфейса NFC (стандартное)

Интерфейс NFC принтера поддерживает функцию передачи настроек, которая упрощает настройку подключения к устройствам Android по Bluetooth/Wi-Fi.

Функция передачи настроек выполняет только настройку соединения, обеспечивая сопряжение и аутентификацию, и включает интерфейс Bluetooth и Wi-Fi для обмена данными между устройствами, поддерживающими NFC.

Как правило, сопряжение и аутентификация требуют выполнения некоторых процедур для ввода аутентификационной информации, но при использовании NFC подключение можно также выполнить, просто удерживая устройство Android над принтером.

Прикоснитесь антенной NFC (1) принтера к метке NFC на устройстве Android.

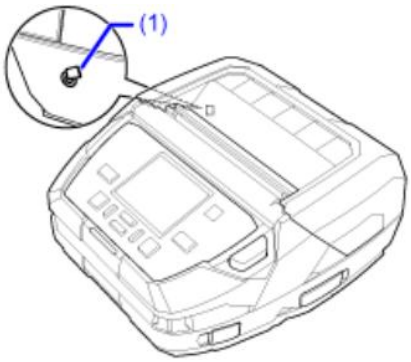

- Если связь не удовлетворительная, переместите устройство Android вперед, назад, влево и вправо, а затем снова поднимите его.
- Информация об использовании протокола NFC на устройствах Android представлена в руководстве пользователя устройства с операционной системой Android.

Подключение по интерфейсу беспроводной локальной сети (стандартное)

Драйвер принтера выполняет обмен данными с помощью специальных интерфейсов SOCKET.

Настройки соединения должны быть выполнены в соответствии с вашим сетевым окружением. Установить IP- адрес принтера.

IP-адрес принтера можно установить через меню [Interface] (Интерфейс) принтера или с помощью программы All-In-One Tool.

- Чтобы использовать драйвер принтера, протокол соединения должен быть установлен на Status4. (Начальное значение протокола связи для интерфейса беспроводной локальной сети принтера: Status4 ENQ.)
- Принтер не поддерживает функции Atheros, SuperG или XR.

Настройка параметров интерфейса

Способы настройки интерфейса

Настройте параметры интерфейса принтера в соответствии с параметрами связи подключенной сети и компьютера.

Вы можете настроить параметры интерфейса принтера, сделав одно из следующих действий.

- Установите с помощью режима настроек принтера
- Настройте используя программу All-In-One Tool с компьютера

Настройка параметров интерфейса из меню интерфейса принтера

Настройте параметры, связанные с интерфейсами, в меню [Interface] (Интерфейс) в режиме настроек принтера.

1. **В онлайн-режиме нажмите кнопку (OFFLINE) (Офлайн-режим) или кнопку .**

Принтер переходит в автономный режим.

2. Нажмите кнопку .

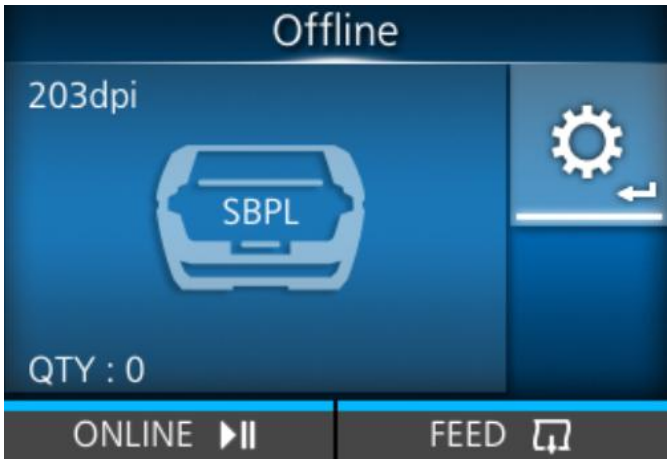

Принтер переходит в режим настроек.

- Введите пароль, если эта опция включена.

3. Выберите [Interface] (Интерфейс) кнопками / .

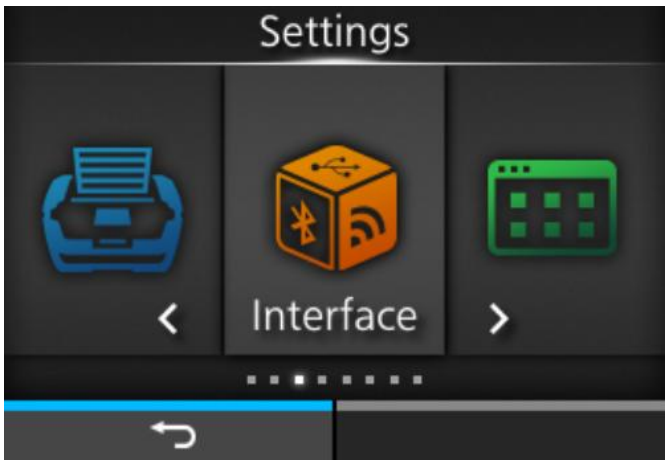

4. Нажмите кнопку .

Появится список элементов.

5. **Выберите интерфейс с помощью кнопок ▲ / ▼ .**

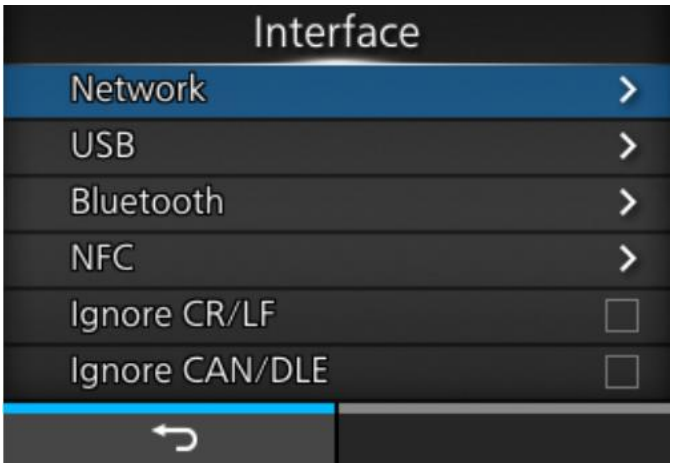

[Network] (Сеть)

Настройка подключения по интерфейсу беспроводной локальной сети.

[USB]

Устанавливает USB-соединение.

[Bluetooth]

Устанавливает соединение Bluetooth.

[NFC]

Устанавливает соединение NFC.

[Ignore CR/LF] (Игнорировать CR/LF)

Устанавливает игнорирование кодов CR/LF.

[Ignore CAN/DLE] (Игнорировать CAN/DLE)

Устанавливает игнорирование кодов CAN/DLE.

6. **Нажмите кнопку ↵ .**

Появятся элементы настроек выбранного интерфейса.

Измените настройки в соответствии с условиями связи подключенной сети и компьютера.

Настройка параметров интерфейса с помощью программы All-In-One Tool

Установка программы All-In-One Tool

Используя программу All-In-One Tool, вы сможете легко настроить принтер и управлять им.

Загрузите программу All-In-One Tool и руководство по ее использованию с локального сайта SATO https://www.sato-global.com/drivers/redirect.html, и установите ее на компьютер. Информация о совместимости с ОС представлена в разделе «Системные требования» в руководстве пользователя программы All-In-One Tool.

- Этот принтер совместим с версией программы All-In-One Tool V2.

Установка драйвера принтера

Драйвер принтера – это программное обеспечение, которое может передавать данные, созданные на компьютере (документы и иллюстрации), на принтер и печатать их на этикетке.

Загрузите и используйте драйвер принтера с локального сайта SATO https://www.sato-global.com/drivers/redirect.html.

С того же сайта вы можете скачать и ознакомиться с руководством по драйверу принтера, чтобы получить подробную информацию об его установке и функциях.

Особенности программы All-In-One Tool

При добавлении принтера с помощью программы All-In-One Tool, вы можете легко настроить его и управлять им.

- Для получения дополнительной информации о программе All-In-One Tool скачайте и прочитайте соответствующее руководство с локального веб-сайта SATO https://www.sato-global.com/drivers/redirect.html
- Этот принтер совместим с версией программы All-In-One Tool V2.

Загрузка носителя

Используемые носители

Принтер может печатать на следующих типах носителей:

- Рулонный носитель
- Фальцованный носитель

Принтер использует датчики носителя для обнаружения I-меток или зазоров на носителе, обеспечивающие точную печать данных.

I-метка	Зазоры
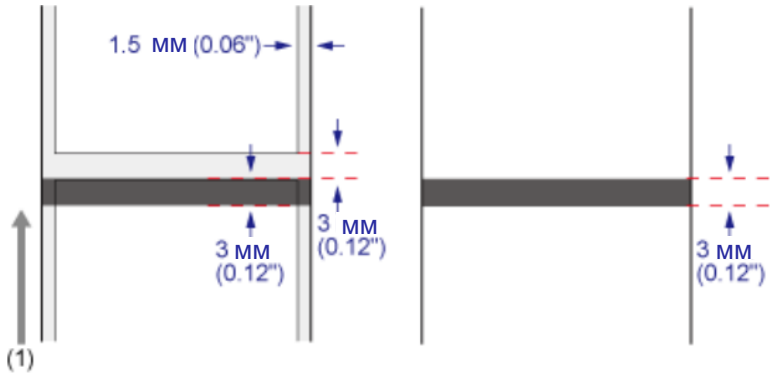	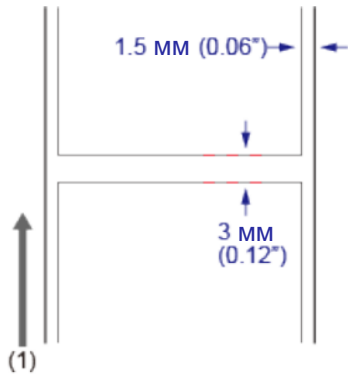

(1) Направление подачи

Загрузка носителя

Меры предосторожности при загрузке носителя

Для оптимального качества печати используйте указанные нами расходные материалы для данного принтера.

- В процессе печати печатающая головка и прилегающие к ней элементы нагреваются. Будьте осторожны, чтобы не обжечься.
- Прикосновение голой рукой к краю печатающей головки может привести к травме.

- Используемые размеры носителей и качество печати зависят от скорости печати, сочетания носителей, настройки принтера и условия использования. Настоятельно рекомендуется заранее проверить производительность в реальных условиях использования.

Загрузка рулона носителя: Режим непрерывной печати / режим с отрывом / режим с отрывом носителя без подложки

- В процессе печати печатающая головка и прилегающие к ней элементы нагреваются. Будьте осторожны, чтобы не обжечься.
- Прикосновение голой рукой к краю печатающей головки может привести к травме.

1. **Нажмите кнопку открытия крышки (1), чтобы открыть верхнюю крышку (2).**

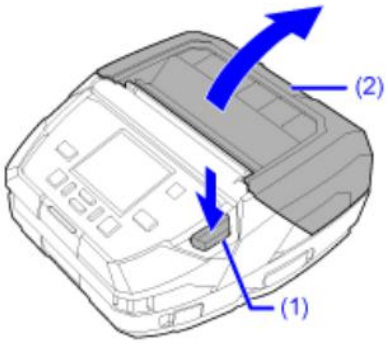

2. **Убедитесь, что отделитель извлечен, и установите валик отделителя, удерживая в нажатом положении кнопку его разблокировки (3).**

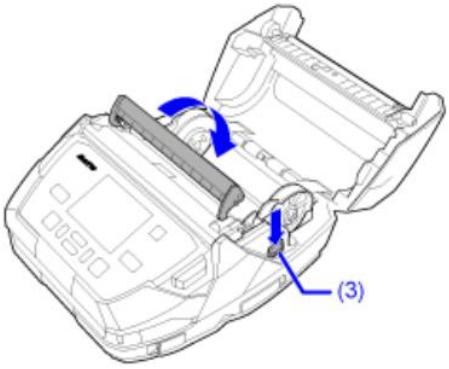

3. Раздвиньте направляющие носителя (4), затем загрузите рулон носителя.

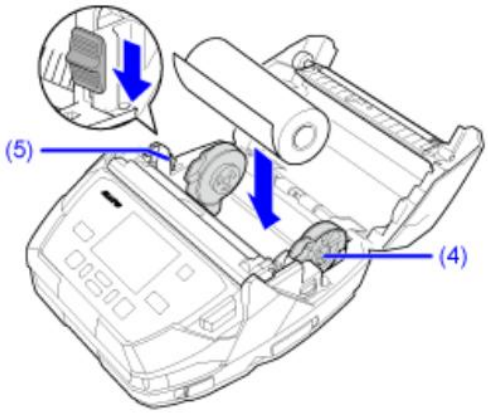

a. Загрузите рулон носителя сверху так, чтобы сторона для печати была обращена к печатающей головке.

b. При использовании рулона этикеток без втулки (рулона носителя без втулки), опустите фиксатор направляющих (5), чтобы зафиксировать ширину направляющих носителя.

- Если рулон носителя сложно загрузить, перемотайте его, чтобы края рулона стали ровными.
- При постоянном использовании рулона носителя одинаковой ширины удобно опустить фиксатор направляющих (5), чтобы зафиксировать ширину направляющих носителя.
- Если вы используете носитель с втулкой диаметром 1 дюйм (2,54 см), замените установленный держатель втулки на держатель втулки диаметром 1 дюйм (2,54 см), который прилагается. В качестве стандартной установки используется держатель втулки диаметром 0,75 дюйма (1,91см).

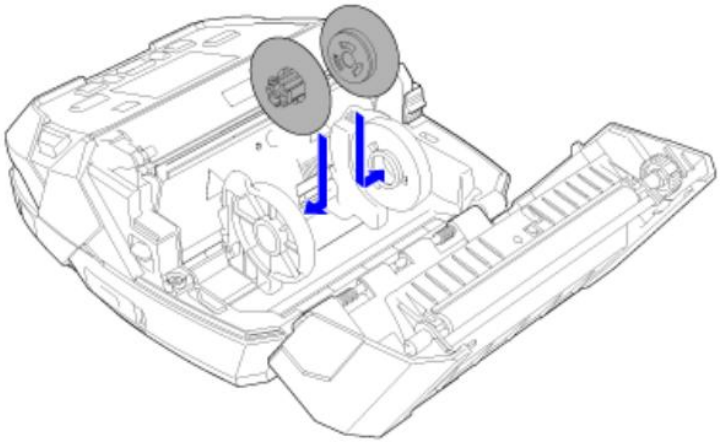

- Рулоны этикеток без втулки могут деформироваться от ударов или других факторов. Использование деформированного рулона носителя может привести к его трению о отсек для носителя, что может повлиять на качество печати. Придайте рулону носителя правильную форму перед его загрузкой в принтер.

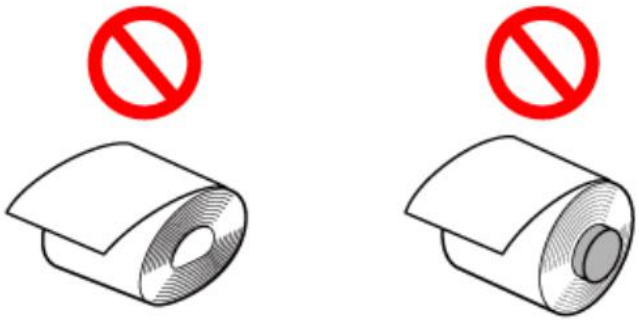

- Также будьте осторожны, чтобы не согнуть центральную часть рулона носителя при его установке на выступы направляющих.

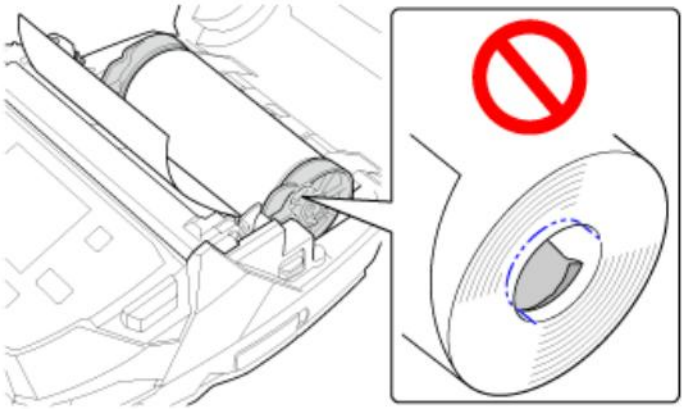

4. Закройте верхнюю крышку.

Нажмите на оба конца верхней крышки и плотно закройте ее до щелчка.

- Закрывая верхнюю крышку, будьте осторожны, чтобы не прищемить пальцы.

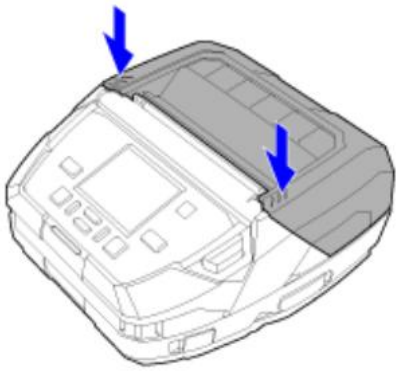

- Извлеките рулон носителя в направлении, показанном на рисунке.

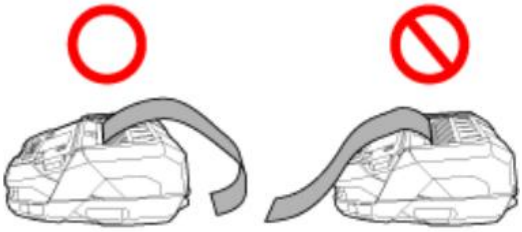

5. Для подачи носителя нажмите кнопку (FEED) (Подача).

6. Для перехода в онлайн-режим нажмите кнопку (ONLINE) (Онлайн-режим).

Загрузка рулона носителя: Режим «С отделителем»

- В процессе печати печатающая головка и прилегающие к ней элементы нагреваются. Будьте осторожны, чтобы не обжечься.
- Прикосновение голой рукой к краю печатающей головки может привести к травме.

1. Нажмите кнопку открытия крышки (1), чтобы открыть верхнюю крышку (2).

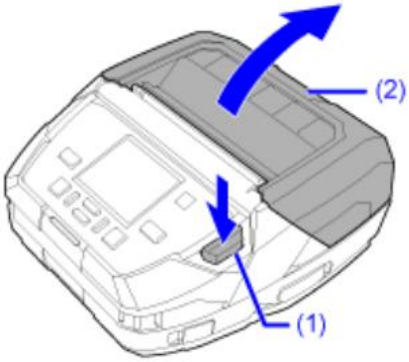

2. Нажмите кнопку разблокировки валика отделителя (3) и извлеките отделитель (4).

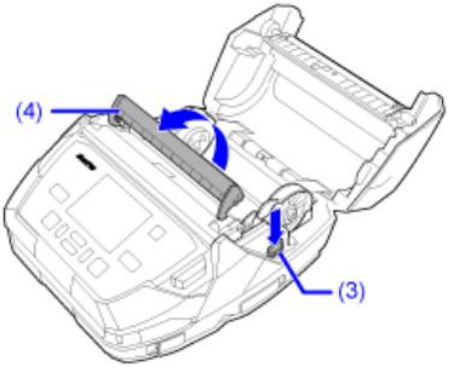

3. Раздвиньте направляющие носителя (5), затем загрузите рулон носителя.

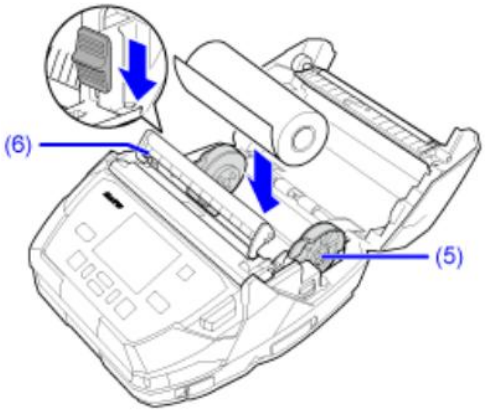

a. Загрузите рулон носителя сверху так, чтобы сторона для печати была обращена к печатающей головке.

b. При использовании рулона этикеток без втулки (рулона носителя без втулки), опустите фиксатор направляющих (6), чтобы зафиксировать ширину направляющих носителя.

- Если рулон носителя сложно загрузить, перемотайте его, чтобы края рулона стали ровными.
- При постоянном использовании рулона носителя одинаковой ширины удобно опустить фиксатор направляющих (6), чтобы зафиксировать ширину направляющих носителя.
- Если вы используете носитель с втулкой диаметром 1 дюйм (2,54 см), замените установленный держатель втулки на держатель втулки диаметром 1 дюйм (2,54 см), который прилагается. В качестве стандартной установки используется держатель втулки диаметром 0,75 дюйма (1,91см).

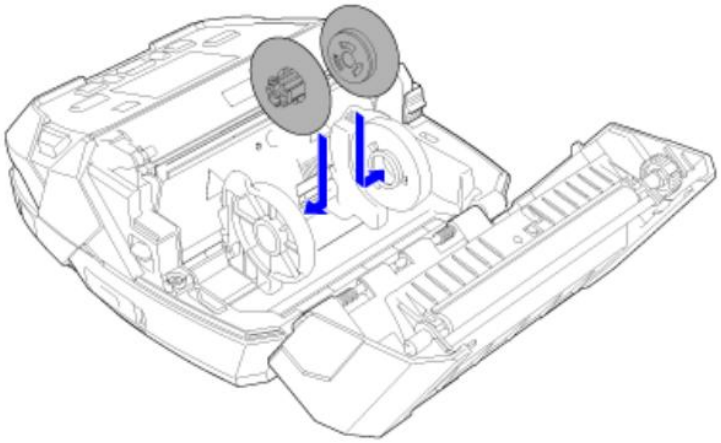

- Рулоны этикеток без втулки могут деформироваться от ударов или других факторов. Использование деформированного рулона носителя может привести к его трению о отсек для носителя, что может повлиять на качество печати. Придайте рулону носителя правильную форму перед его загрузкой в принтер.

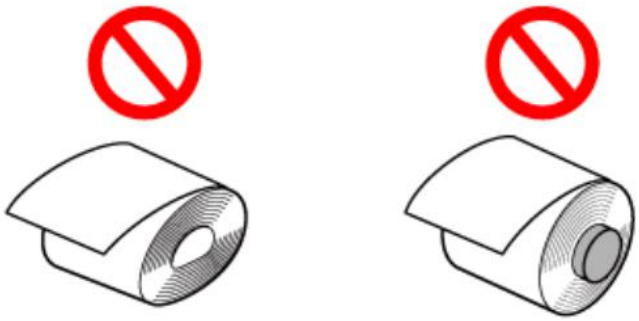

- Также будьте осторожны, чтобы не согнуть центральную часть рулона носителя при его установке на выступы направляющих.

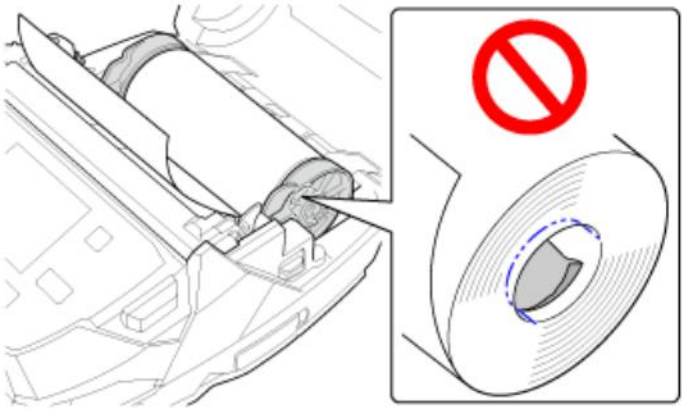

4. Отклейте одну этикетку от подложки, затем закройте верхнюю крышку.

Отделите одну этикетку от подложки, зажмите подложку между отделителем и верхней крышкой, затем плотно прижмите верхнюю крышку с обеих сторон до щелчка.

- При закрытии верхней крышки будьте осторожны, чтобы не прищемить пальцы.

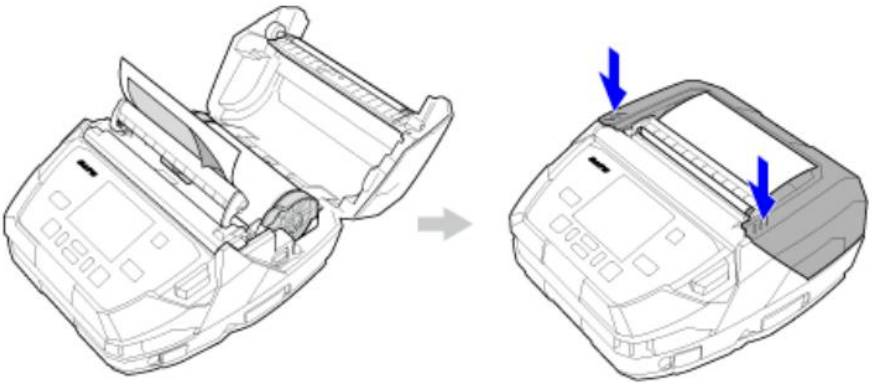

- Извлеките носитель в указанном на рисунке направлении.

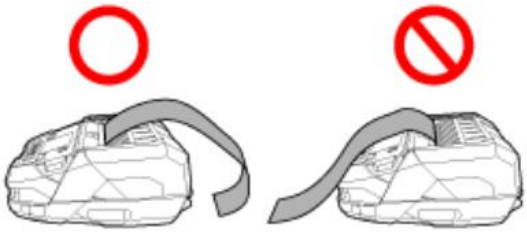

5. Осторожно потяните подложку так, чтобы подложка и этикетка не провисали.

6. **Нажмите кнопку .**

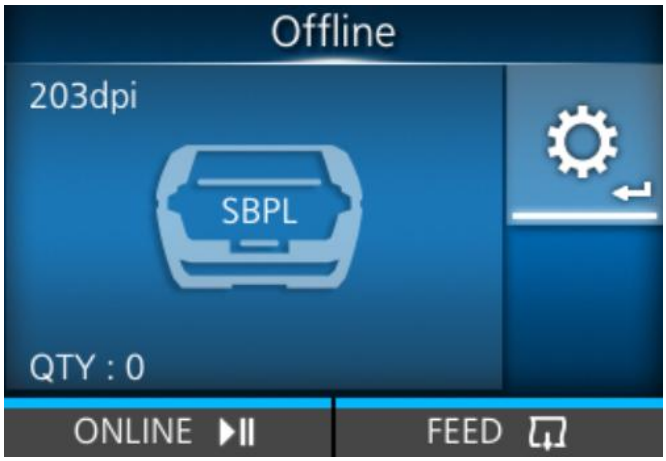

Принтер переходит в режим настроек.

7. **С помощью кнопок / / / выберите [Printing] (Печать) > [Print Mode] (Режим печати), а затем нажмите кнопку .**

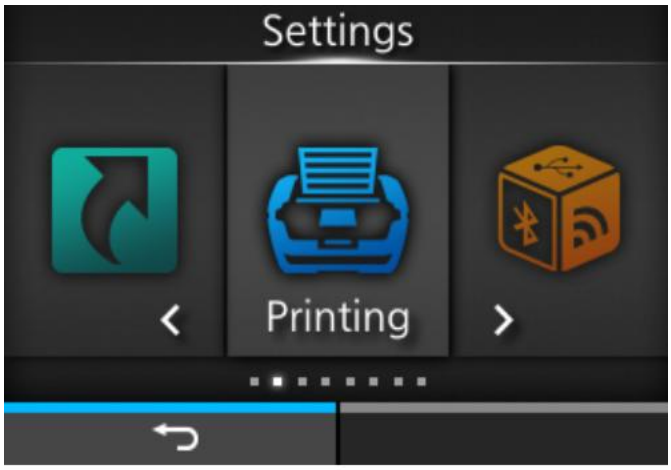

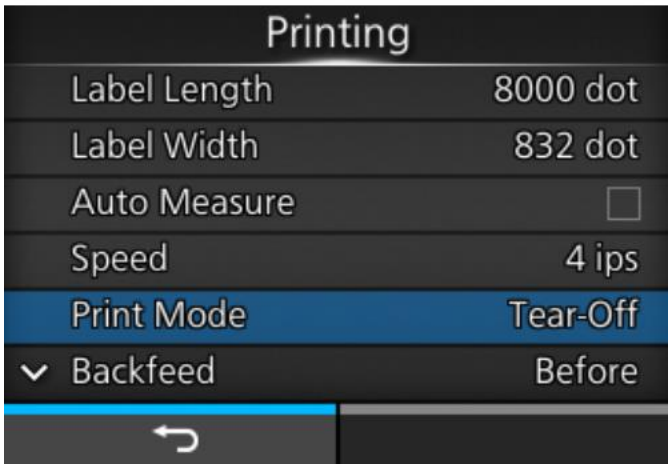

Откроется экран [Print Mode] (Режим печати).

8. **С помощью кнопок ▲ / ▼ выберите [Dispenser] (Отделитель), затем нажмите кнопку ↵.**

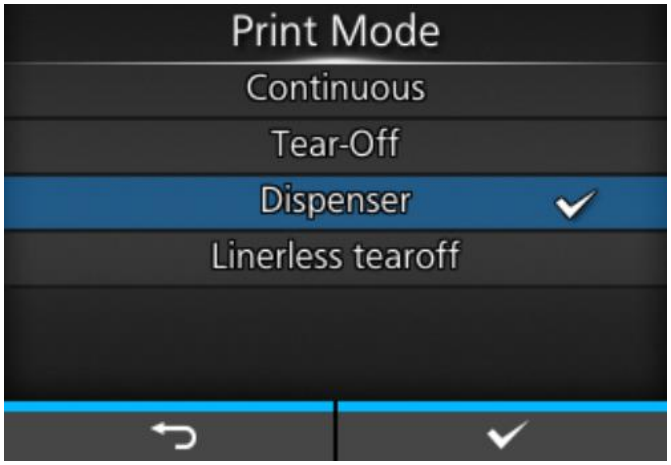

9. **Нажмите кнопку ▶II.**

Дисплей возвращается к отображению экрана офлайн-режима.

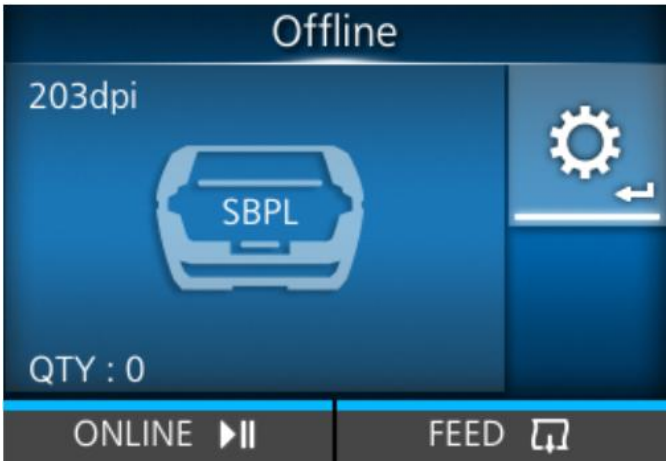

10. **Для подачи носителя нажмите кнопку ▬ (FEED) (Подача).**

11. **Для перехода в онлайн-режим нажмите кнопку ▬(ONLINE) (Онлайн-режим).**

Загрузка фальцованного носителя (при использовании зарядной станции 1Bay (опция))

Носитель подается с нижней части принтера, поэтому вам нужно держать его достаточно высоко от поверхности стола. В этом разделе описана процедура использования зарядной станции 1Bay (опция).

- В процессе печати печатающая головка и прилегающие к ней элементы нагреваются. Будьте осторожны, чтобы не обжечься.
- Прикосновение голой рукой к краю печатающей головки может привести к травме.

- Фальцованный носитель не используется в режиме «С отделителем», так как линия перфорации отрицательно влияет на его работу.

1. Откройте лоток подачи фальцованного носителя в нижней части принтера.

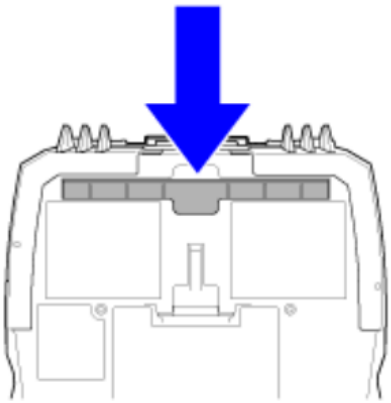

2. Удалите черную защитную пленку с надписью CRADLE ACCESS с нижней части принтера.

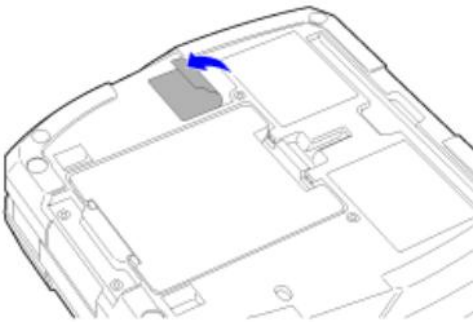

3. **Совместите углубления на задней стороне зарядной станции 1Bay с выступами на задней части принтера ❶, и медленно опустите принтер зарядную станцию❷.**

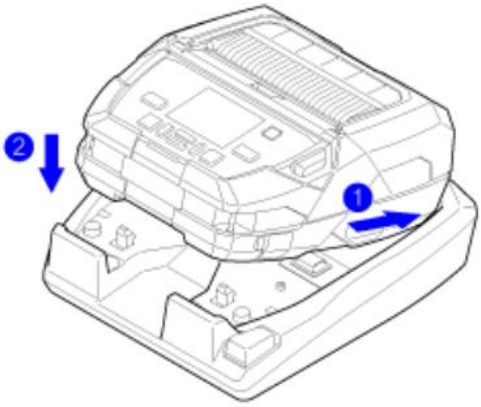

4. **Нажмите кнопку открытия крышки (1), чтобы открыть верхнюю крышку (2).**

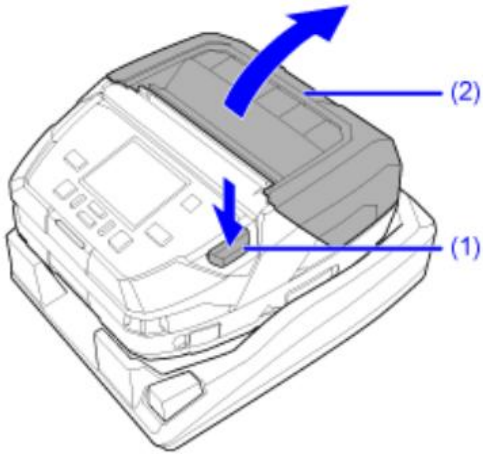

5. Вставьте фальцованный носитель в лоток для подачи носителя.

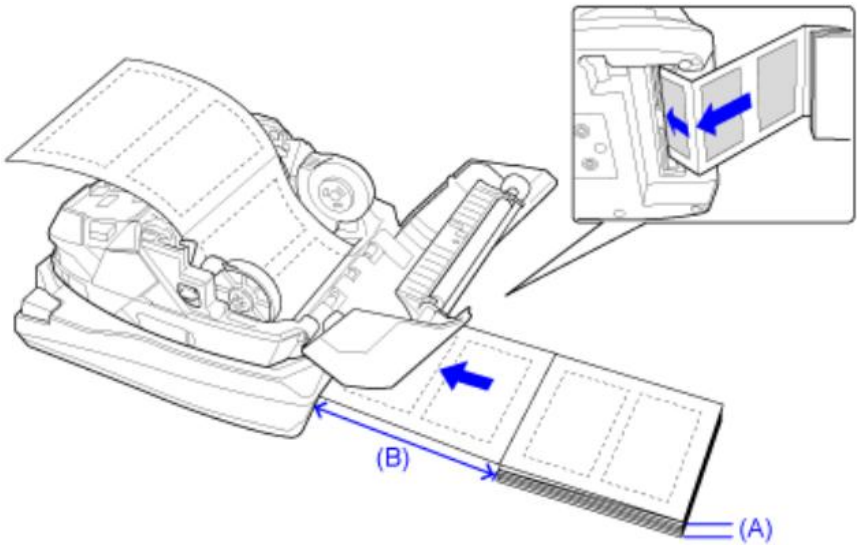

A) Высота носителя (от стола): не более 100 мм (3,94 дюйма) (рекомендуемое значение)

(B) Расстояние между задней стороной принтера и носителем: Не менее размера одной секции носителя (рекомендуемое значение)

- Вставляйте носитель так, чтобы сторона для печати касалась печатающей головки.
- Высота может быть ограничена в зависимости от места размещения носителя.
- Если носитель подается из-под стола, а не с той же поверхности, на которой установлена задняя часть принтера, разместите носитель так, чтобы он не мешал работе печати.
- Разместите адаптер переменного тока и шнур так, чтобы они не касались бумаги.
- Заранее убедитесь, что условия эксплуатации, такие как тип и размер используемого носителя, условия окружающей среды и место установки, соответствуют требованиям.

6. **Вытяните фальцованный носитель, вставленный снизу ❶, отрегулируйте направляющую носителя (3) по ширине фальцованного носителя ❷, и затем опустите фиксатор направляющей носителя ❸.**

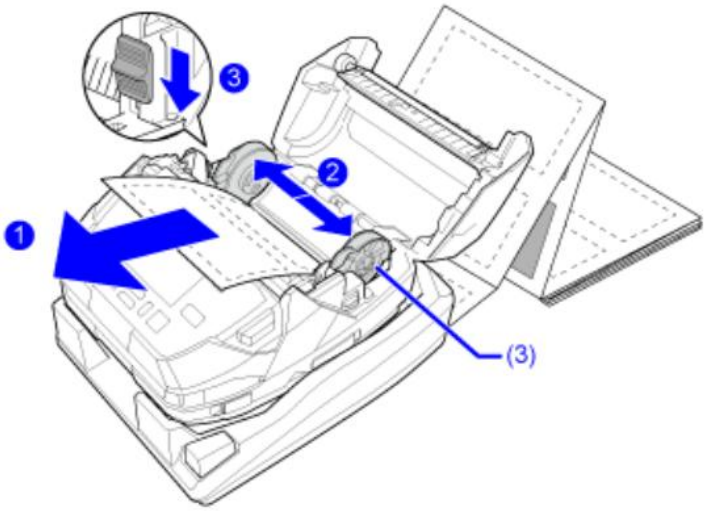

7. **Закройте верхнюю крышку.**

   Нажмите на оба конца верхней крышки и плотно закройте ее до щелчка.

- При закрытии верхней крышки будьте осторожны, чтобы не прищемить пальцы.

- Извлеките носитель в указанном на рисунке направлении.

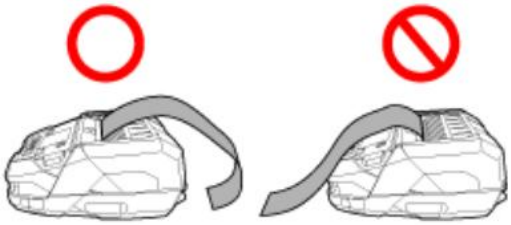

8. **Для подачи носителя нажмите кнопку (FEED) (Подача).**

9. **Для перехода в онлайн-режим нажмите кнопку (ONLINE) (Онлайн-режим).**

Загрузка фальцованного носителя (при использовании стойки для принтера (опция))

Носитель подается с нижней части принтера, поэтому вам нужно держать его достаточно высоко от поверхности стола. В этом разделе описана процедура использования стойки для принтера (опция)

- Стойка для принтера имеет острые края. Будьте осторожны, чтобы не пораниться.
- После установки принтер на стойку придерживайте ее руками, чтобы она не упала во время работы с принтером.
- В процессе печати печатающая головка и прилегающие к ней элементы нагреваются. Будьте осторожны, чтобы не обжечься.
- Прикосновение голой рукой к краю печатающей головки может привести к травме.

- Фальцованный носитель не используется в режиме «С отделителем», так как линия перфорации отрицательно влияет на его работу.

1. Откройте лоток подачи фальцованного носителя в нижней части принтера.

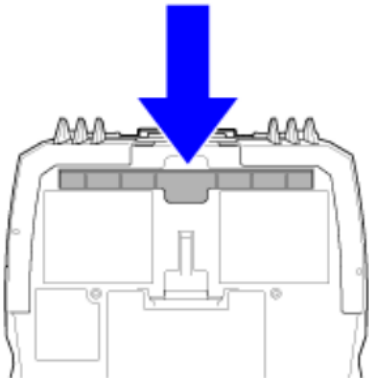

2. **Установите принтер на стойку и закрепите его 2 винтами из комплекта поставки.**

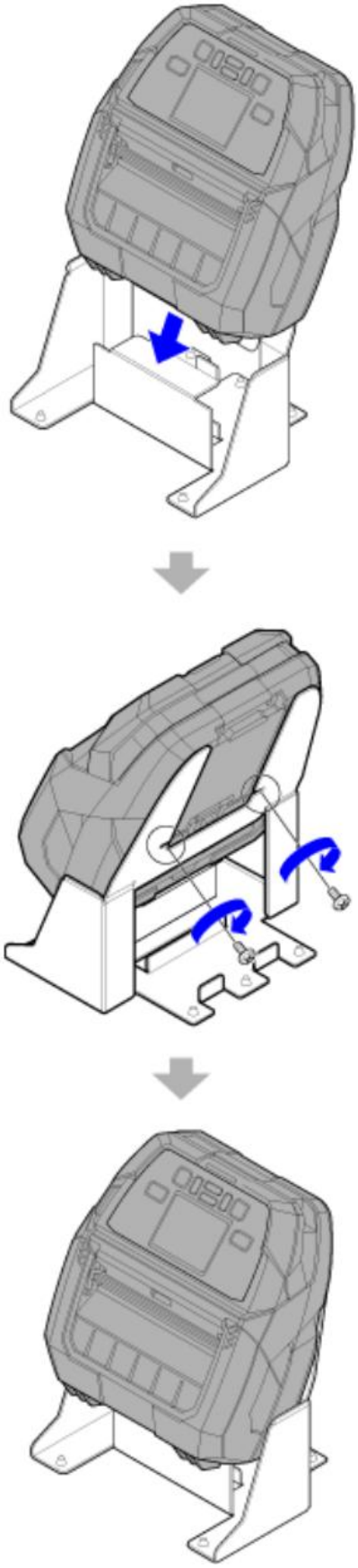

- Заказчику потребуется шлицевая отвертка.
- Вы можете установить адаптер переменного тока в нижней части стойки принтера.

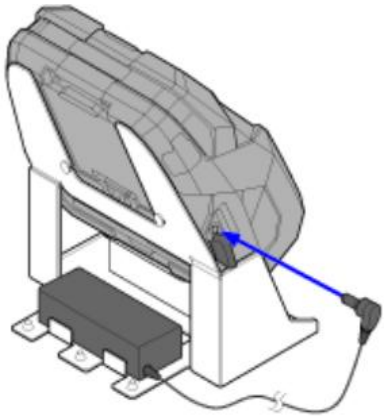

3. Нажмите кнопку открытия крышки (1), чтобы открыть верхнюю крышку (2).

- Держите стойку для принтера руками, чтобы она не опрокинулась.

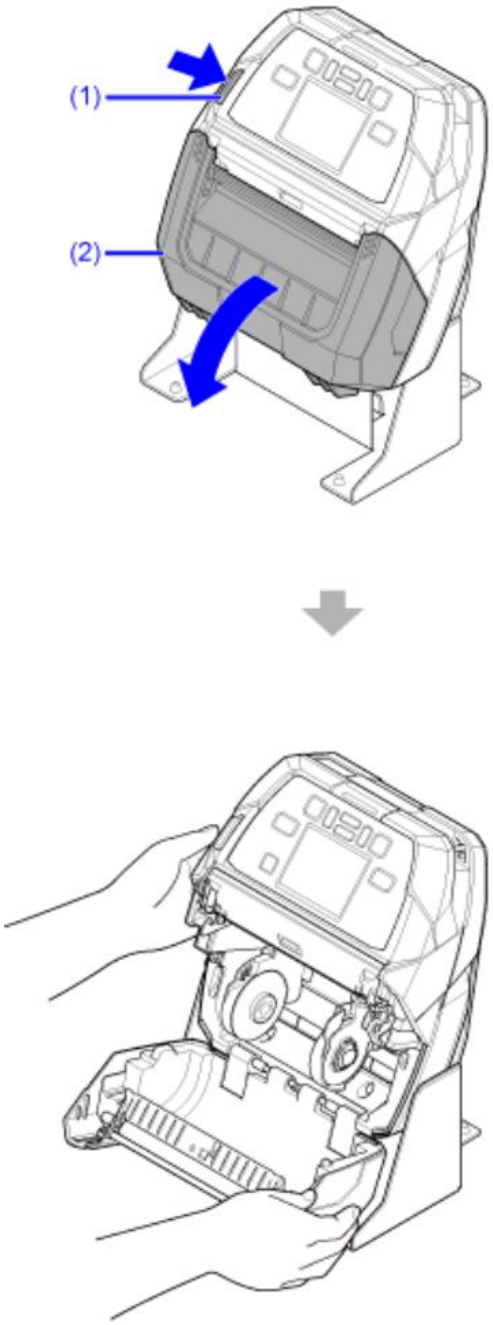

4. Вставьте фальцованный носитель в лоток для подачи носителя.

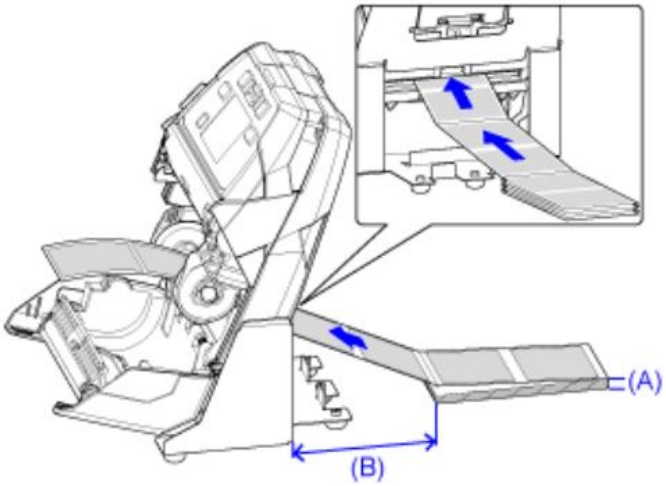

A) Высота носителя (от стола): не более 100 мм (3,94 дюйма) (рекомендуемое значение)

(B) Расстояние между задней стороной принтера и носителем: Не менее размера одной секции носителя (рекомендуемое значение)

- Вставляйте носитель так, чтобы сторона для печати касалась печатающей головки.
- Высота может быть ограничена в зависимости от места размещения носителя.
- Если носитель подается из-под стола, а не с той же поверхности, на которой установлена задняя часть принтера, разместите носитель так, чтобы он не мешал работе печати.
- Разместите адаптер переменного тока и шнур так, чтобы они не касались бумаги.
- Заранее убедитесь, что условия эксплуатации, такие как тип и размер используемого носителя, условия окружающей среды и место установки, соответствуют требованиям.

5. **Вытяните фальцованный носитель, вставленный снизу ❶, отрегулируйте направляющую носителя (3) по ширине фальцованного носителя ❷, и затем опустите фиксатор направляющей носителя ❸.**

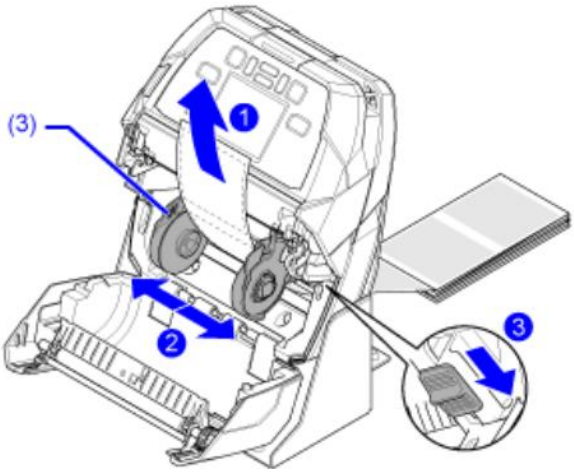

6. **Закройте верхнюю крышку.**

   Нажмите на оба конца верхней крышки и плотно закройте ее до щелчка.

- При закрытии верхней крышки будьте осторожны, чтобы не прищемить пальцы.
- Держите стойку для принтера руками, чтобы она не опрокинулась.

- Извлеките носитель в указанном на рисунке направлении.

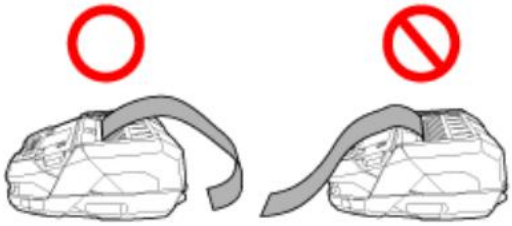

7. **Для подачи носителя нажмите кнопку (FEED) (Подача).**

8. **Для перехода в онлайн-режим нажмите кнопку (ONLINE) (Онлайн-режим).**

Настройки для соответствия носителям

Тип датчика носителя

Принтер точно регулирует положение печати, обнаруживая I-метки или зазоры на носителе (с этикетками) с помощью датчиков носителя.

I-метки или зазоры, используемые на носителях разных типов:

I-метка	Зазоры
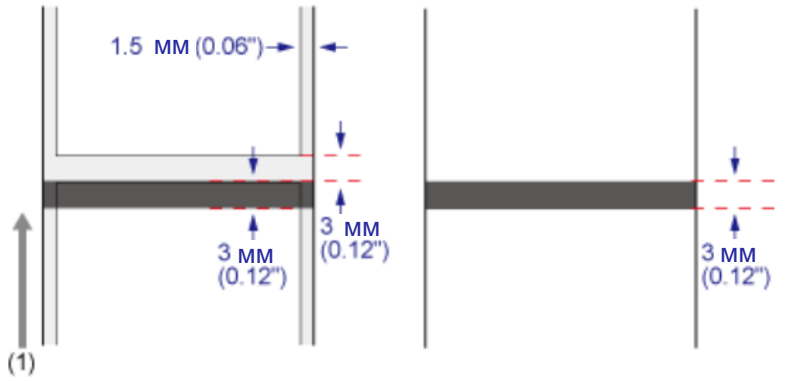	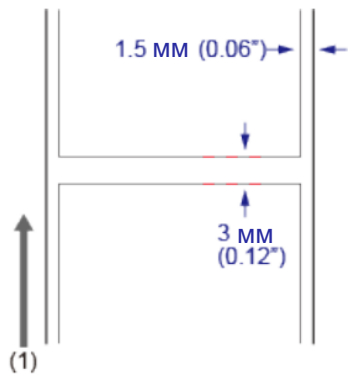

(1) Направление подачи носителя

Установите тип датчика для определения положения печати в соответствии с используемым носителем.

Тип датчика можно установить с помощью руководства по запуску. В качестве другого варианта можно использовать следующую процедуру.

1. В онлайн-режиме нажмите кнопку (OFFLINE) (Офлайн-режим) или кнопку .

Принтер переходит в автономный режим.

2. **Нажмите кнопку .**

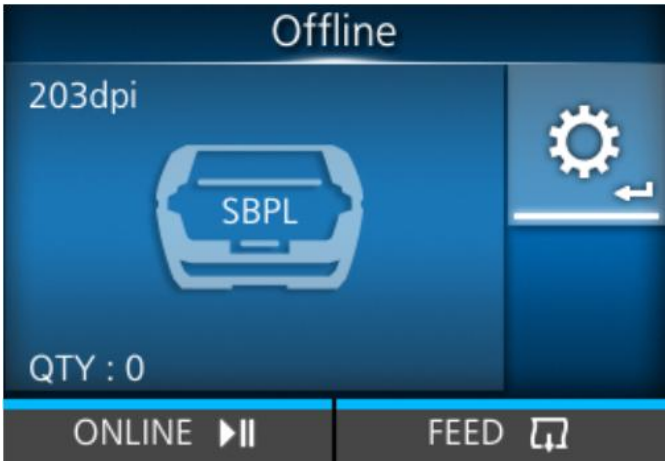

Принтер переходит в режим настроек.

- Введите пароль, если эта опция включена.

3. **Выберите [Printing] (Печать) с помощью кнопок / .**

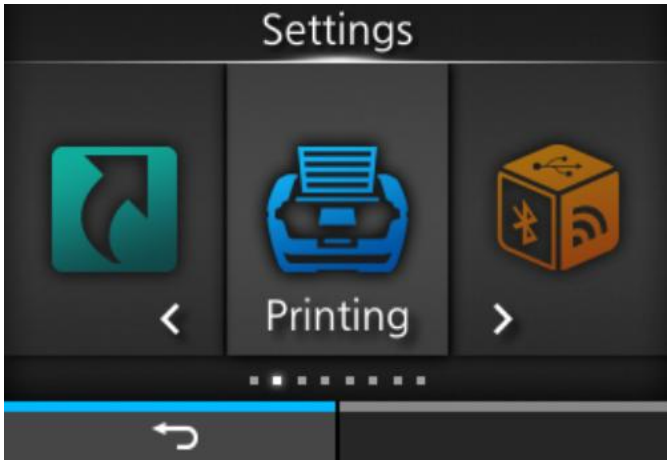

4. **Нажмите кнопку .**

Появится список элементов.

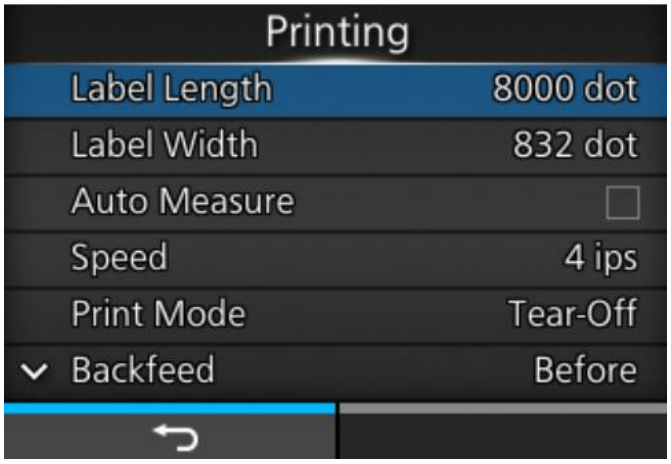

5. **Выберите [Sensor Type] (Тип датчика) кнопками ▲ / ▼ .**

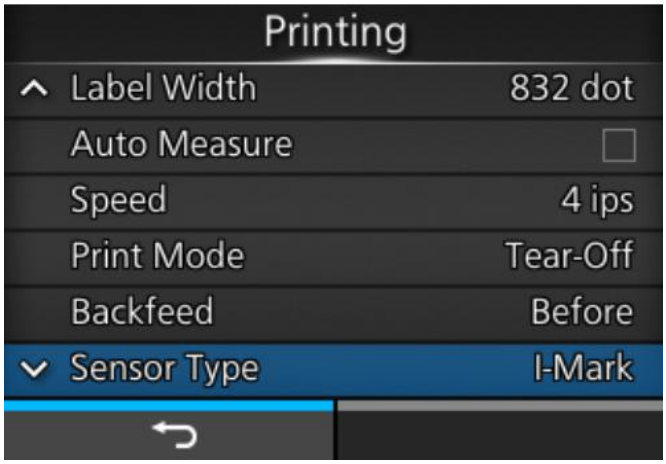

6. **Нажмите кнопку ↵.**

Отображается экран [Sensor Type] (Тип датчика).

7. **Выберите тип датчика для определения положения печати с помощью кнопок ▲ / ▼ .**

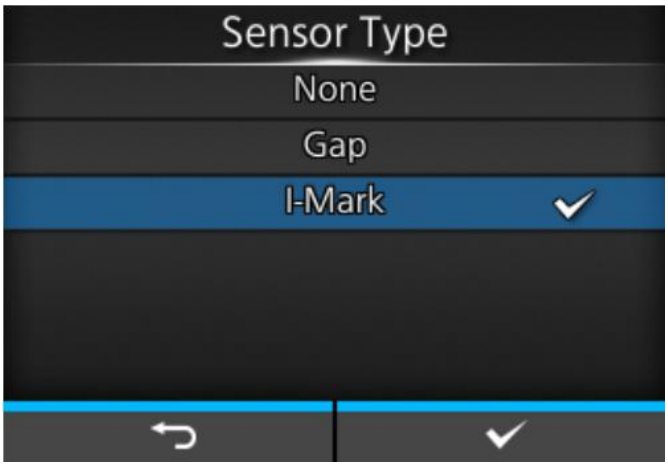

[None] (Отсутст.)

Отключает датчик носителя.

[Gap] (Зазоры)

Выберите этот вариант при использовании носителей с зазорами. Используйте датчик пропускающего типа.

[I-Mark] (I-метки)

Выберите этот вариант при использовании носителя с I-метками. Используйте датчик отражающего типа.

- Если в меню [Print Mode] (Режим печати) выбран пункт [Dispenser] (С отделителем), доступны только режимы [Gap] (Зазоры) и [I-Mark] (I-метки).
- Если в меню [Print Mode] (Режим печати) выбран пункт [Linerless tearoff] (Отрыв носителя без подложки), то доступны только режимы [None] (Отсутст.) и [I-Mark] (I-метки).

8. **Нажмите кнопку ( ) для подтверждения.**

Ручная настройка режима печати

В зависимости от целей использования принтера вы можете изменить режим печати.

Принтер имеет следующие режимы печати:

[Continuous] (Непрерывная печать)

Печать указанного количество носителей. Носитель все время остается в положении для печати.

[Tear-Off] (С отрывом) – функция для подачи носителя в положение отрыва вручную

После печати заданного количества носителей принтер выдвигает последний напечатанный носитель полностью из передней части, чтобы его можно было извлечь. После печати оторвите носитель вручную. Носитель будет возвращен в положение печатающей головки для начала следующей печати.

[Dispenser] (Отделитель)

Автоматически отделяет подложку от напечатанной этикетки при подаче через переднюю часть принтера. После снятия отпечатанной этикетки следующая автоматически подается к позиции печати.

[Linerless tearoff] (С отрывом носителя без подложки)

Принтер подает каждый печатный носитель так, чтобы он был полностью выдвинут из передней части принтера для извлечения. После печати оторвите носитель вручную. Следующий носитель автоматически подается к печатающей головке для новой печати.

Выберите этот вариант при использовании этикетки без подложки в соответствующей модели.

- Для выбора режима [Dispenser] (Отделитель), необходимо извлечь отделитель принтера при загрузке носителя.

Режим печати можно установить с помощью руководства по запуску. В качестве другого варианта можно использовать следующую процедуру.

1. **В онлайн-режиме нажмите кнопку (OFFLINE) (Офлайн-режим) или кнопку .**

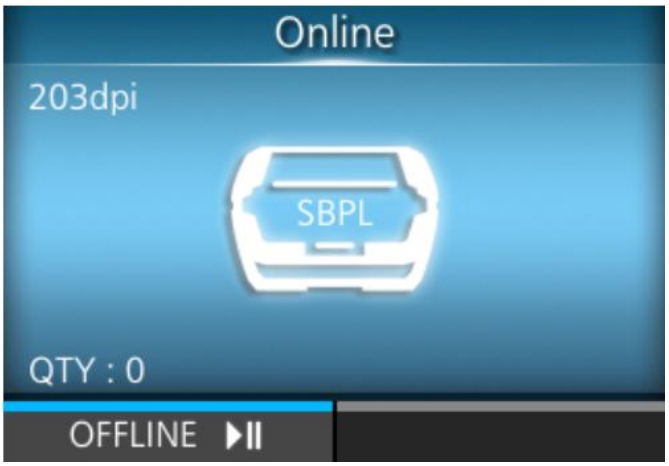

Принтер переходит в автономный режим.

2. **Нажмите кнопку .**

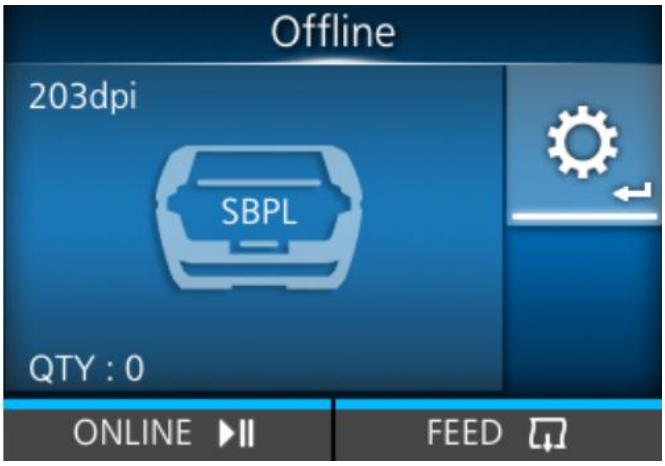

Принтер переходит в режим настроек.

- Введите пароль, если эта опция включена.

3. **Выберите [Printing] (Печать) с помощью кнопок / .**

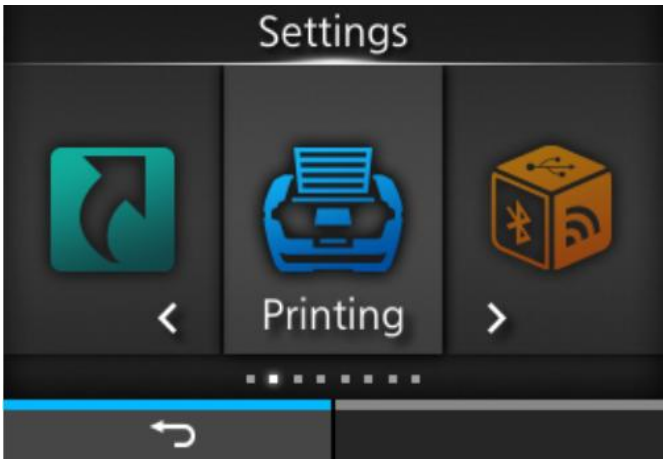

4. **Нажмите кнопку .**

Появится список элементов.

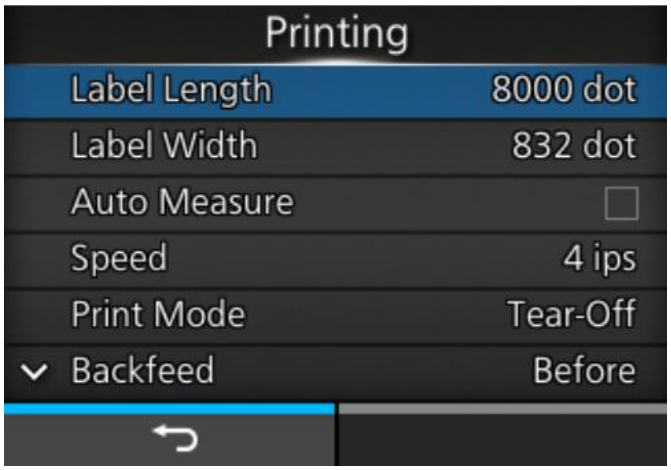

5. **Выберите [Print Mode] (Режим печати) с помощью кнопок / .**

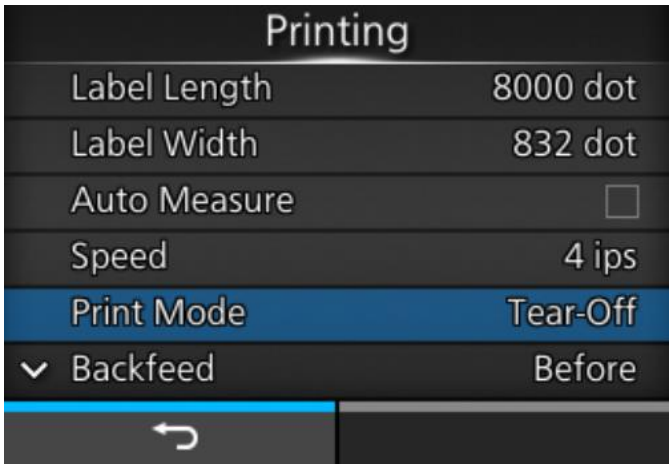

6. **Нажмите кнопку .**

   Откроется экран [Print Mode] (Режим печати).

7. **Выберите режим печати с помощью кнопок / .**

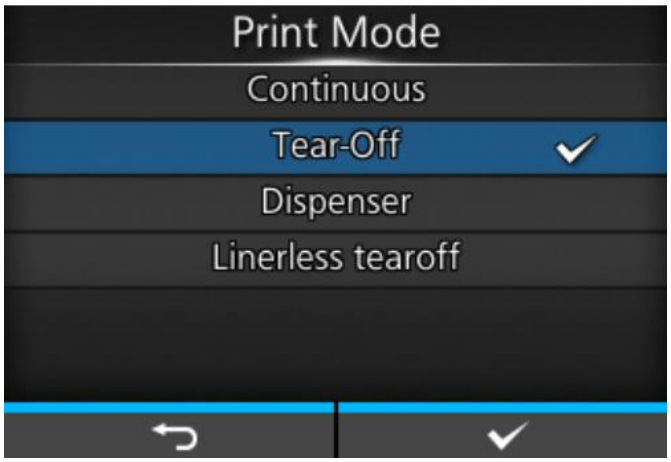

8. **Нажмите кнопку ( ) для подтверждения.**

Время замены носителя

В устройстве предусмотрена функция, определяющая когда заканчивается печатный носитель.

Когда принтер обнаруживает, что печатный носитель заканчивается, на экране отображаются значок ошибки и соответствующее сообщение.

Условия для предупреждения о недостаточном количестве печатного носителя зависят от режима работы принтера.

Различные настройки принтера

Меню [Settings] (Настройки)

Для меню [Settings] (Настройки) принтера доступны следующие категории меню. Нажмите на значок для перехода к описанию каждого пункта меню.

Меню [Printing] (Меню печати)

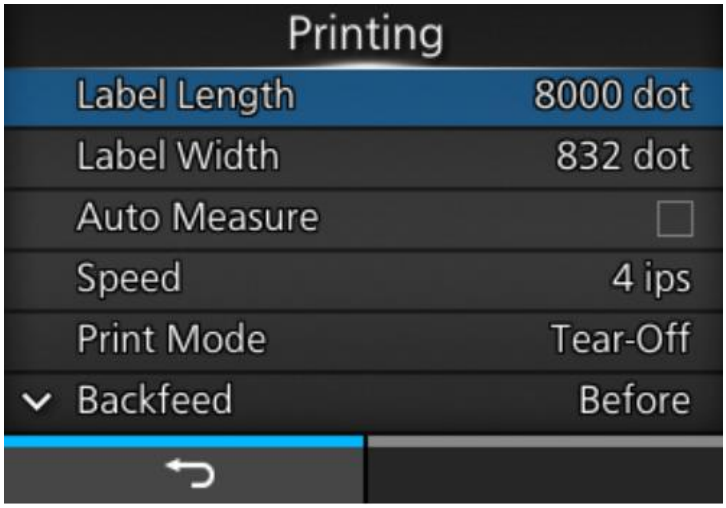

В меню [Printing] (Меню печати) доступны следующие настройки:

[Label Length] (Длина этикетки)

Устанавливает длину носителя.

Диапазон настройки длины этикетки составляет от 1 до 8000 точек.

- Длина 1 точки составляет 0,125 мм (0,0049 дюйма).
- Установите длину этикетки с учетом подложки.

[Label Width] (Ширина этикетки)

Устанавливает ширину носителя.

Диапазон настройки ширины этикетки составляет от 1 до 832 точек.

- Длина 1 точки составляет 0,125 мм (0,0049 дюйма).
- Установите ширину этикетки с учетом подложки.

Функция [Auto Measure] (Автоматическое измерение)

Принтер автоматически измеряет длину носителя.

Измеренная длина носителя автоматически сохраняется в настройках [Label Length] (Длина этикетки).

Функция автоизмерения выполняется если в меню [Sensor Type] (Тип датчика) выбраны режимы [Gap] (Зазоры) или [I-Mark] (I-метки).

Процедура настройки длины этикетки с помощью функции автоматического измерения:

1. Загрузите носитель.
2. Установите функцию [Auto Measure] (Автоизмерение) в режим [Enabled] (Вкл.)
3. Нажмите кнопку , чтобы отобразить экран в автономном режиме.
4. Нажмите кнопку еще раз для перехода к экрану онлайн-режима.

   Подается этикетка и измеряется ее длина.
   Измеренное значение длины этикетки сохраняется в [Label Length] (Длина этикетки).

- Когда вы включаете функцию [Auto Measure] (Автоматическое измерение), она выполняется при следующих условиях:
  - При первом переходе принтера в онлайн-режим после включения питания
  - При переходе принтера в онлайн-режим после открытия/закрытия верхней крышки
  - При переходе принтера в онлайн-режим после изменения настроек в меню [Sensor Type] (Тип датчика)
- Если для параметра [Protocol] (Протокол) в меню [Applications] (Приложения) выбрано значение [SZPL], то функция [Auto Measure] (Автоизмерение) включена и выполняется автоматически.

[Speed] (Скорость)

Установка скорости печати.

Диапазон настройки скорости печати составляет от 2 до 6 дюймов в секунду (50,8 до 152,4 мм/сек).

- Установка слишком высокой скорости печати может повлиять на качество печати.
- Фактическая скорость печати может отличаться в зависимости от емкости батареи, условий окружающей среды или схемы печати.
- Если в меню [Print Mode] (Режим печати) выбран пункт [Dispenser] (С отделителем) или [Linerless tearoff] (С отрывом носителя без подложки), то скорость печати составляет не более 4 д/с (101,6 мм/с).
- Если в меню [Print Control] (Управление печатью) выбраны [Quality Priority] (Приоритет качества) или [Balance] (Баланс), то в зависимости от условий во время печати, она может не выполняться со скоростью, заданной в этих настройках.

[Print Mode] (Режим печати)

Установка режима печати.

Имеются следующие опции.

Continuous (Непрерывная)

Непрерывная печать указанного количества носителей. Носитель все время остается в положении для печати.

Tear-Off (Function for feeds the printed media for removal) (С отрывом – функция подачи носителя в положение отрыва после печати)

После печати заданного количества носителей принтер выдвигает последний напечатанный носитель полностью из передней части, чтобы его можно было извлечь. После печати оторвите носитель вручную. Носитель будет возвращен в положение печатающей головки для начала следующей печати.

Dispenser (Отделитель)

Автоматически отделяет подложку от напечатанной этикетки при подаче через переднюю часть принтера. Как только напечатанная этикетка будет снята с принтера следующая этикетка выдвинется и займет свое место для печати.

Linerless tearoff (С отрывом носителя без подложки)

Принтер автоматически выдвигает каждый распечатанный носитель из передней части, чтобы пользователю было удобно извлекать напечатанные наклейки. После печати оторвите носитель вручную. Носитель будет возвращен в положение печатающей головки для начала следующей печати.

Выберите этот вариант при использовании этикетки без подложки в соответствующей модели.

- Для выбора режима [Dispenser] (Отделитель), необходимо извлечь отделитель принтера при загрузке носителя.

[Backfeed] (Обратная подача)

Опции:

After (После)

После печати и отделения этикетки осуществляется обратная подача передней части следующего носителя к положению печатающей головки.

Before (До)

Перед началом печати осуществляется обратная подача передней части следующего носителя в положение напротив печатающей головки.

None (Отсутст.)

Без обратной подачи.

- Выбираемые операции различаются в зависимости от режима печати.

[Print Mode] (Режим печати)	[After] (После)	[Before] (До)	[None] (Отсутст.)
[Continuous] (Непрерывная печать)	-	-	Возможно
[Tear-Off] (С отрывом)	-	Возможно	-
[Dispenser] (Отделитель)	Возможно	Возможно	Возможно
[Linerless tearoff] (С отрывом носителя без подложки)	-	Возможно	-

[Sensor Type] (Тип датчика)

Выберите тип датчика для обнаружения носителя.

Опции:

Gap (Зазоры)

Выберите этот вариант при использовании носителей с зазорами. Используйте датчик пропускающего типа.

I-Mark (I-метка)

Выберите этот вариант при использовании носителей типа I-метка. Используйте датчик отражающего типа.

None (Отсутст.)

Отключает датчик носителя.

- Если в меню [Print Mode] (Режим печати) выбран пункт [Dispenser] (С отделителем), доступны только режимы [Gap] (Зазоры) и [I-Mark] (I-метки).
- Если в меню [Print Mode] (Режим печати) выбран пункт [Linerless tearoff] (С отрывом носителя без подложки], то доступны только режимы [None] (Отсутст.) и [I-Mark] (I-метки).

[Darkness Range] (Диапазон насыщенности черного цвета)

Устанавливает диапазон насыщенности черного цвета печати.

Эта настройка влияет на насыщенность печати.

Имеются следующие опции.

A, B, C, D, E, F

- Обычная настройка – A. Вы также можете выбрать от B до F, но при этом насыщенности черного цвета печати не изменится.

[Darkness] (Насыщенность черного цвета)

Настройка насыщенности черного цвета по 10-балльной шкале.

Диапазон настройки – от 1 до 10, где 1 – самый светлый, 10 – самый темный.

- Для подстройки насыщенности черного цвета перейдите к пункту [Printing] (Печать) > [Advanced] (Расширенная настройка) > [Adjustments] (Коррекция) > [Darkness Adjust] (Коррекция насыщенности черного цвета).

[Imaging] (Положение печати)

Настройка начального положения печати по вертикали и горизонтали.

Параметры для настройки:

Vertical (По вертикали)

Настройка положения печати по вертикали.

Установите корректирующее значение относительно начального положения печати: (–) в направлении подачи печатного носителя и (+) в противоположном направлении.

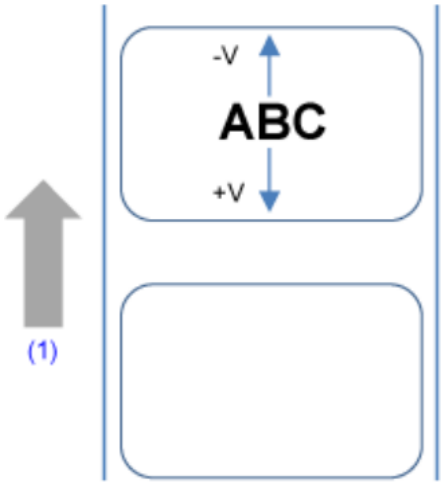

(1) Направление подачи

Диапазон настройки составляет от –7999 до +7999 точек.

Horizontal (По горизонтали)

Настройка положения печати по горизонтали.

Установите корректирующее значение относительно начального положения печати (если смотреть на принтер спереди): (–) для смещения влево и (+) для смещения вправо.

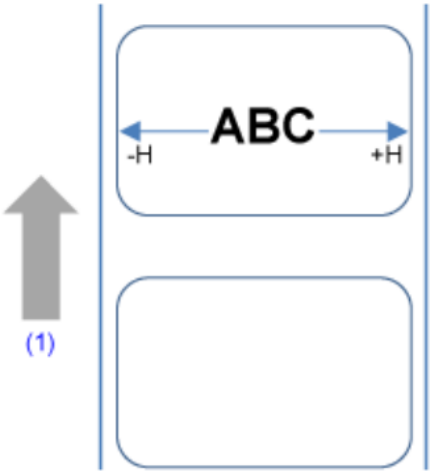

(1) Направление подачи

Диапазон настройки: от -831 до +831 точек.

- Единицы измерения можно изменить на точки, дюймы или миллиметры в меню [System] (Система) > [Regional] (Региональные настройки) > [Unit] (Единицы измерения).

Регулировка направления начальной точки печати и базовой контрольной точки

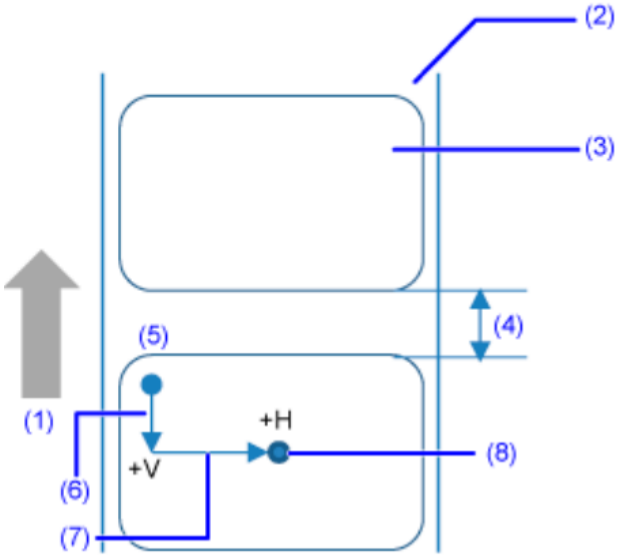

(1) Направление подачи

(2) Подложка

(3) Этикетка

(4) Зазор между этикетками

(5) Начальное положение печати (до корректировки)

(6) Регулировка базовой контрольной точки по вертикали

(7) Регулировка базовой контрольной точки по горизонтали

(8) Базовая контрольная точка после корректировки

[Advanced] (Дополнительные настройки)

Настройка подробной работу датчика и печать движения.

Доступные варианты настройки перечислены ниже.

[Calibrate] (Калибровка)

Отрегулируйте уровень чувствительности датчика носителя.

В случае ошибки обнаружения носителя отрегулируйте уровень чувствительности датчика носителя (датчики зазора и датчики I-метки).

Параметры для настройки:

[Auto-calibration] (Автокалибровка)

Выполните автоматическую калибровку для выбранного датчика носителя.

Опции:

Gap + I-Mark (Зазор + I-метка)

Настройте датчик зазора и датчик I-метки.

Gap (Зазоры)

Коррекция настроек датчика зазора.

I-Mark (I-метка)

Коррекция настройки датчика I-метки.

Процедура автоматической калибровки датчика носителя выполняется следующим образом:

1. Откройте верхнюю крышку.
2. Загрузите носитель.

   Отделите этикетку ом носителя и поместите подложку над датчиком зазора.

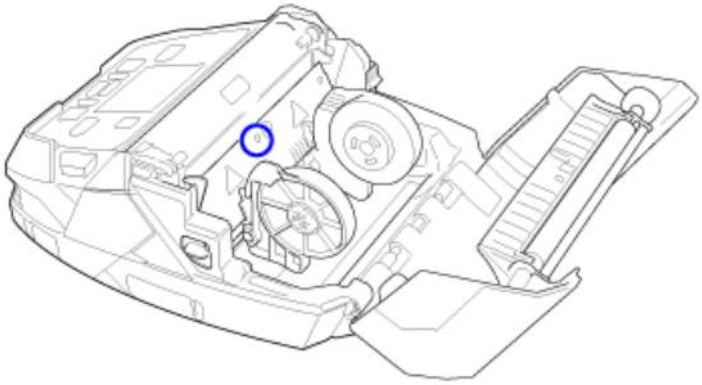

3. Закройте верхнюю крышку.
4. Выберите тип датчика для настройки, а затем нажмите кнопку (START).
5. Когда появится экран подтверждения, нажмите кнопку ( ) для перехода к настройке датчика

   Если сообщение указывает на неудачную настройку, загрузите носитель правильно и повторите попытку.
6. Нажмите кнопку ( )
7. Перезагрузите носитель.
8. Подтвердите результаты регулировки датчика носителя.

   Выведите экран в автономном режиме, нажмите кнопку (FEED) (Подача), а затем убедитесь, что носитель подан правильно.

- Если после выполнения [Auto-calibration] (Автокалибровка) носитель подается неправильно, обратитесь к дилеру SATO или в службу технической поддержки.

[GAP Levels] (Уровни чувствительности датчика зазора)

Вручную установите уровень чувствительности датчика зазора.

Порядок действий следующий:

Сначала отрегулируйте «Нижний» уровень (напряжение) чувствительности датчика зазора.

1. Удалите этикетку с подложки.

2. Проведите подложку над датчиком носителя. Выровняйте ее так, чтобы датчик носителя не обнаружил I-метку (черную метку).
3. Закройте печатающую головку. Для получения правильного результата настройки, выполняйте ее после того, как закрыли печатающую головку.
4. Выберите [GAP Levels] (Уровни чувствительности датчика зазора) в меню [Calibrate] (Калибровка) и нажмите кнопку .
5. Кнопками / изменяйте значение [Emit] (Передача), пока значение [Sensor] (Датчик) не опустится ниже 0,5 (В). Установите минимально возможное значение [Emit] (Передача).
6. Если значение [Sensor] (Датчик) остается выше 0,5 после изменения значения [Emit] (Передача), кнопками / измените значение [Receive] (Прием).
7. Запишите значение [Sensor] (Датчик), полученное в результате выполнения описанной выше процедуры. Это значение соответствует «Нижнему» уровню чувствительности датчика зазора.

Затем проверьте «Верхний» уровень (напряжение) чувствительности датчика зазора следующим образом:

1. Проведите носитель (с подложкой) над датчиками носителя. Выровняйте его таким образом, чтобы датчик носителя не обнаруживал I-метку (черную метку).
2. Закройте печатающую головку.
3. Проверьте значение [Sensor] (Датчик)

   Если это значение на 1,0 (В) выше значения «Нижнего» уровня чувствительности, которое вы записали, то это значение соответствует «Верхнему» уровню чувствительности датчика зазора. Если разница между «Верхним» и «Нижним» уровнями чувствительности составляет менее 1,0, отрегулируйте значения [Emit] (Передача) и [Receive] (Прием) таким образом, чтобы разница составила более 1,0, или повторно отрегулируйте «Нижний» уровень (напряжение) датчика зазора.
4. Если оба уровня «High» (высокий) и «Low»(низкий) соответствуют стандартному значению, нажмите кнопку ( ), чтобы подтвердить значение.

   Стандартные значения для «Верхнего» и «Нижнего» уровней чувствительности датчика зазора приведены ниже:

   - Низкий (только с подложкой) ≤ 0,5 (В)
   - Высокий (носитель закреплен подложкой) – Низкий ≥ 1,0 (V)

[GAP Slice Level] (Уровень среза датчика зазора)

Установите уровень среза датчика I-метки.

Порядок действий следующий:

1. Для расчета уровня среза используйте следующую формулу:

   (высокий уровень – низкий уровень) x 0,3 + низкий уровень = уровень среза
2. Выберите пункт [GAP Slice Level] (Уровень среза датчика зазора) в меню [Calibrate] (Калибровка) и нажмите кнопку .
3. Для изменения значения [Slice level] (Уровень среза) используйте кнопки / . В пункте [Slice level] (Уровень среза) установите значение, рассчитанное на этапе 1.
4. Нажмите кнопку ( ) для подтверждения значения.

- Если для параметра [Slice level] (Уровень среза) выбрано значение 0,0 (В), принтер устанавливает уровень среза автоматически.

[I-Mark Levels] (Уровни чувствительности датчика I-метки)

Ручная настройка уровня чувствительности датчика I-метки.

Порядок действий следующий:

Сначала отрегулируйте «Нижний» уровень чувствительности (напряжение) датчика I-метки.

1. Проведите носитель (с подложкой) над датчиками носителя. Выровняйте его таким образом, чтобы датчик носителя не обнаруживал I-метку (черную метку).
2. Закройте печатающую головку. Для получения правильного результата настройки, выполняйте ее после того, как закрыли печатающую головку.
3. Выберите [I-Mark Levels] (Уровни чувствительности датчика I-метки) в меню [Calibrate] (Калибровка) и нажмите кнопку .
4. Кнопками / изменяйте значение [Emit] (Передача), пока значение [Sensor] (Датчик) не опустится ниже 0,5 (В). Установите минимально возможное значение [Emit] (Передача).
5. Если значение [Sensor] (Датчик) остается выше 0,5 после изменения значения [Emit] (Передача), кнопками / измените значение [Receive] (Прием).
6. Запишите значение [Sensor] (Датчик), полученное в результате выполнения описанной выше процедуры. Это значение соответствует «Нижнему» уровню чувствительности датчика I-метки.

Затем проверьте уровень (напряжение) «High» (высокий) датчика зазора следующим образом:

1. Пропустите носитель над датчиками носителя таким образом, чтобы датчик носителя обнаружил I-метку (черную метку).
2. Закройте печатающую головку.
3. Проверьте значение [Sensor] (Датчик)

   Если значение записанного значения уровня «Low» (низкий) выше 1,0 (В), то оно соответствует уровню «High» (высокий) для датчика зазора.
   Если разница между уровнями «High»(низкий) и «Low» (высокий) меньше 1,0, отрегулируйте значения [Emit] (Передающий) и [Receive] (Принимающий) так, чтобы разница была больше 1,0, или снова отрегулируйте уровень (напряжение) «Low» (низкий) датчика I-метки.
4. Если оба уровня «High»(высокий) и «Low»(низкий) соответствуют стандартному значению, нажмите кнопку ( ), чтобы подтвердить значение.

   Стандартные значения для уровней «High» и (высокий) и «Low» (низкий) для датчика зазора приведены ниже:

   - Нижний (без I-метки) <0,5 (В)
   - Верхний (с I-меткой) – Нижний >1,0 (В)

[I-Mark Slice Level] (Уровень среза датчика I-метки)

Установите уровень среза датчика I-метки.

Порядок действий следующий:

1. Для расчета уровня среза используйте следующую формулу:

   (высокий уровень – низкий уровень) x 0,7 + низкий уровень = уровень среза

2. Выберите [I-Mark Slice Level] (Уровень среза датчика I-метки) в меню [Calibrate] (Калибровка) и нажмите кнопку .

3. Для изменения значения [Slice level] (Уровень среза) используйте кнопки / . В пункте [Slice level] (Уровень среза) установите значение, рассчитанное на этапе 1.

4. Нажмите кнопку ( ) для подтверждения значения.

- Если для параметра [Slice level] (Уровень среза) выбрано значение 0,0 (В), принтер устанавливает уровень среза автоматически.

[Head Check] (Проверка головки)

Автоматическое тестирование печатающей головки на предмет наличия неисправных элементов.

Опции:

Off (Выкл.)

Отключение теста головки.

All (Все)

Проверка всей области печати.

Barcode (Штрих-код)

Проверка только области для печати штрих-кода. Тестирование головки не выполняется для печати штрих-кодов в виде графических данных.

- Тестирование головки выполняется для выявления в ней поврежденных элементов. Эта функция не гарантирует считывание штрих-кода. Требуется регулярная проверка считывателя штрих-кодов. При печати пустого изображения функция теста головки может сработать не сразу. Возможны пропуски при печати.
- Для проверки этикеток, распечатанных после обнаружения ошибки головки, выполните считывание напечатанного штрих-кода сканером.

[Head Check Mode] (Режим тестирования головки)

Выберите способ тестирования головки.

Этот пункт настройки появляется при выборе пункта [All] (Все) или [Barcode] (Штрих-код) в меню [Head Check] (Проверка головки).

Опции:

Always (Всегда)

Выполнение тестирования головки для каждого элемента.

After Batch (После распечатки партии)

Тестирование головки выполняется до начала и после окончания печати. Если применяется обратная подача, проверка головки выполняется перед началом печати, после остановки печати и во время обратной подачи.

Every Page (Каждая страница)

Периодическое тестирование головки после выполнения печати указанного количества этикеток.

[Every Page] (Каждая страница)

Периодическое тестирование головки после выполнения печати указанного количества этикеток.

Отображается, только при выборе [Every Page] (Каждая страница) в меню [Head Check Mode] (Режим проверки головки).

Диапазон настройки: от –1 до +999999 точек.

[Check Media Size] (Проверка формата носителя)

Включение или отключение проверки формата носителя.

Функция проверки размера носителя обнаруживает носитель, длина которого превышает размер, указанный командой, или данные печати превышают длину загруженного носителя.

Отображается при выборе пунктов [Gap] (Зазоры) или [I-Mark] (I-метки) в меню [Sensor Type] (Тип датчика).

Опции:

Enabled (Вкл.)

Включение проверки формата носителя.

Disabled (Откл.)

Отключение проверки размера носителя.

[Adjustments] (Регулировки)

Коррекция положения смещения, положения печати и насыщенности черного цвета.

Доступные варианты настройки перечислены ниже.

[Offset] (Смещение)

Откорректируйте положение смещения.

Смещение регулирует положение печати при обратной подаче и положение остановки носителя при работе в режиме «С отрывом/отделением этикеток».

Установите значение (+) для изменения положения смещения в направлении, противоположном направлению подачи, и (–) для перемещения в направлении подачи.

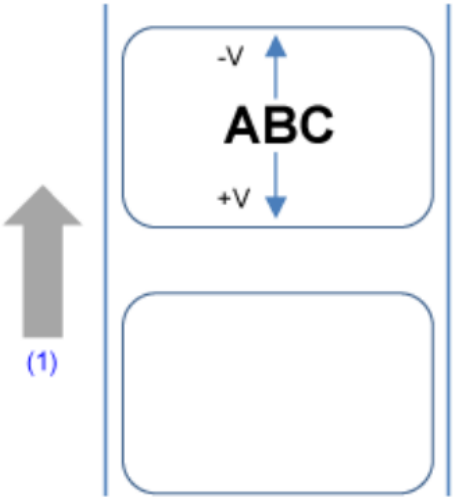

(1) Направление подачи

Диапазон настройки: от –30 до +30 точек.

- Единицы измерения можно изменить на точки, дюймы или миллиметры в меню [System] (Система) > [Regional] (Региональные настройки) > [Unit] (Единицы измерения).
- Эта настройка связана с соответствующими настройками пробной печати в меню [Tools] (Инструменты) > [Test Print] (Пробная печать) и изменяется вместе с ними.

[Pitch] (Шаг)

Шаг регулирует положение печати по вертикали, задавая позицию начала печати.

Установите значение (+) для изменения положения печати в направлении, противоположном направлению подачи, и (–) для перемещения в направлении подачи.

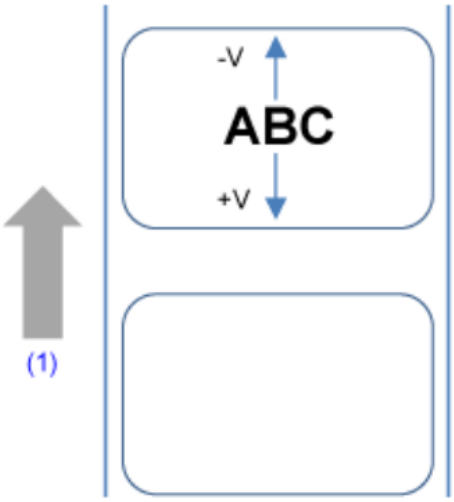

(1) Направление подачи

Диапазон настройки: от –30 до +30 точек.

- В зависимости от режима работы, если значение выше –8 точек, этикетки могут соскочить с роликов или задний край этикеток может задраться. В этом случае, настройте положение печати в меню [Printing] (Печать) > [Imaging] (Положение печати).
- Единицы измерения можно изменить на точки, дюймы или миллиметры в меню [System] (Система) > [Regional] (Региональные настройки) > [Unit] (Единицы измерения).
- Эта настройка связана с соответствующими настройками пробной печати в меню [Tools] (Инструменты) > [Test Print] (Пробная печать) и изменяется вместе с ними.

[Darkness Adjust] (Регулировка насыщенности черного цвета)

Подстройка насыщенности черного цвета.

Диапазон настройки: от –0 до +99.

0 – самый светлый, 99 – самый темный.

- Эта настройка связана с соответствующими настройками пробной печати в меню [Tools] (Инструменты) > [Test Print] (Пробная печать) и изменяется вместе с ними.

[Start Online] (Запуск в онлайн-режиме)

При включении принтера выберите режим по умолчанию.

Опции:

Enabled (Вкл.)

Принтер включается в онлайн-режиме.

Disabled (Откл.)

Принтер включается в автономном режиме.

[Feed After Error] (Подача после ошибки)

Установите, будет ли осуществляться автоматическая подача носителя после устранения ошибки и перехода в онлайн-режим.

Опции:

Enabled (Вкл.)

Подавать носитель при переходе в онлайн-режим после устранения ошибки.

Disabled (Откл.)

Не подавать носитель при переходе в онлайн-режим после устранения ошибки.

При этом, если включена функция [Feed At Power On] (Подача при включении питания), принтер подает носитель при включении питания и переходит в онлайн-режим.

Кроме того, если включена функция [Auto Measure] (Автоизмерение), принтер подает носитель при первом переходе в онлайн-режим после включения.

[Feed At Power On] (Подача при включении питания)

Устанавливает автоматическую подачу носителя при включении питания.

Опции:

Enabled (Вкл.)

Принтер подает носитель при первом переходе в онлайн-режим после включения питания.

Disabled (Откл.)

При включении устройства носитель не подается.

При этом, если включена функция [Auto Measure] (Автоизмерение), принтер подает носитель при первом переходе в онлайн-режим после включения.

[Finisher Feed] (Подача финишера)

Установите ход подачи носителя в положение остановки для режимов «С отрывом», «Без подложки» и «С отделением этикеток». Установите количество подаваемого носителя в соответствии с нулевым положением печатающей головки.

Фактическая величина хода подачи носителя соответствует сумме значений [Offset] (Смещение) + [Finisher Feed] (Подача финишера).

Диапазон настройки: от 0 до 2040 точек.

- Длина 1 точки составляет 0,125 мм (0,0049 дюйма).
- Единицы измерения можно изменить на точки, дюймы или миллиметры в меню [System] (Система) > [Regional] (Региональные настройки) > [Unit] (Единицы измерения).
- При внесении любых изменений на экран «Онлайн-режим / офлайн-режим» выводится сообщение с предложением перезапустить принтер. В этом случае для применения настроек перезагрузите принтер.

[Paper End] (Конец печатного носителя)

Выберите датчик для определения конца печатного носителя.

Опции:

Using I-mark (Использование датчика I-метки)

Для обнаружения конца печатного носителя используйте датчик I-метки (отражающего типа).

Using Gap (Использование датчика зазора)

Для обнаружения конца печатного носителя используйте датчик зазора (пропускающего типа).

[Prioritize] (По приоритетам)

Для настроек принтера установите приоритет настроек, выполняемых с принтера или с помощью команд.

Опции:

Commands (Команды)

Установите приоритет настроек, выполняемых с помощью команд.

Settings (Настройки)

Установите приоритет настроек, выполняемых с принтера.

[Reprint] (Повторная печать)

Включение и отключение функции повторной печати.

Опции:

Enabled (Вкл.)

Включение функции повторной печати.

Disabled (Откл.)

Отключение функции повторной печати.

При выборе пункта [Enabled] (Вкл.) в меню [Reprint] (Повторная печать) можно нажать кнопку (REPRINT) (Повторная печать) на экране онлайн-режима для повторного вывода на печать предыдущих данных.

- При выключении принтера предыдущие данные будут не будут сохранены потеряны.

[Print Control] (Контроль печати)

Установите производительность печати.

Опции:

Quality Priority (Приоритет качества печати)

Установите приоритет качества печати. Принтер проверяет состояние батареи для каждого листа и автоматически корректирует насыщенность черного цвета перед печатью. Для достижения высокого качества печати скорость может быть ниже указанной.

Balance (Баланс)

Стандартная установка. Принтер проверяет состояние батареи для каждого листа и автоматически корректирует насыщенность черного цвета перед печатью. Для достижения высокого качества печати скорость может быть ниже указанной

Speed Priority (Приоритет скорости печати)

Установите приоритет скорости печати Принтер проверяет состояние батареи для каждого листа и автоматически корректирует насыщенность черного цвета перед печатью.

[Print End Position] (Конечное положение печати)

Отрегулируйте положение остановки носителя, если в меню [Sensor Type] (Тип датчика) выбран пункт [None] (Отсутст.) Эта регулировка также задает размер пустого поля от точки остановки носителя.

Диапазон настройки: от 0 до 8000 точек.

- Единицы измерения можно изменить на точки, дюймы или миллиметры в меню [System] (Система) > [Regional] (Региональные настройки) > [Unit] (Единицы измерения).

Меню [Interface] (Интерфейс)

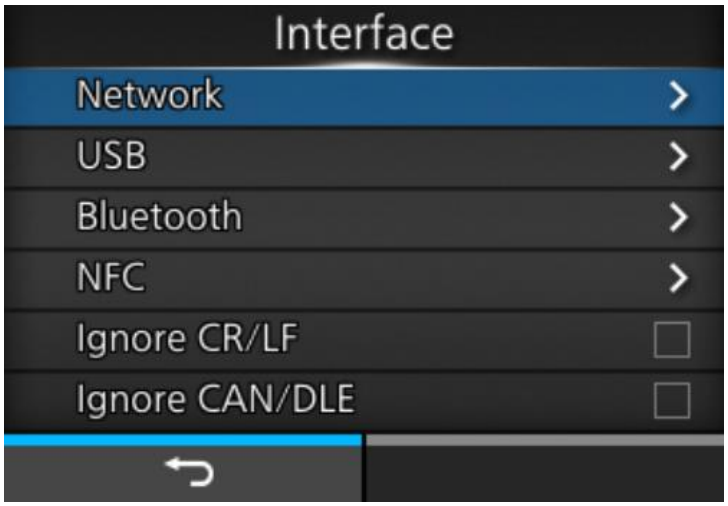

В меню [Interface] (Интерфейс) доступны следующие настройки:

[Network] (Сеть)

Использование беспроводной локальной сети в качестве интерфейса между хостом и принтером.

Параметры для настройки:

[Settings] (Настройки)

Настройка беспроводной локальной сети.

Параметр настройки приведен ниже:

[Wi-Fi]

Настройка беспроводной локальной сети.

- После завершения настроек нажмите кнопку ( ). Когда на экране [Wi-Fi] появится кнопка сохранения настроек, нажмите кнопку ( ) для применения всех введенных параметров.
- Нажмите кнопку ( ), чтобы отменить изменения. Когда на экране [Wi-Fi] появится кнопка сохранения настроек, нажмите кнопку ( ), а затем кнопку ( ) на сообщении для, подтверждения отмены изменений.

Параметры для настройки:

[IPv4]

Настройте IPv4 для Wi-Fi.

Параметры для настройки:

[Mode] (Режим)

Выберите способ назначения IP-адреса.

Опции:

DHCP

Автоматическое получение IP-адреса, адреса маски подсети, адреса шлюза по умолчанию и адреса DNS-сервера с DHCP-сервера.

Static (Статический)

Ручная установка IP-адреса, адреса маски подсети, адреса шлюза по умолчанию и адреса DNS-сервера.

[DHCP]

Обновите время аренды и снова получите IP-адрес от DHCP-сервера

Отображается, только в случае отключенной функции [Wi-Fi Direct] и выбора опции [DHCP] в меню [Режим].

[IP Address] (IP-адрес)

Если Вы выбрали опцию [DHCP] в меню [Mode] (Режим) или установлена функция [Wi-Fi Direct], на экране отобразится адрес шлюза, полученный от DHCP-сервера.

Если вы выбрали опцию [Static] (Статический) в меню [Mode] (Режим), установите IP-адрес.

Диапазон настройки:

000.000.000.000 до 255.255.255.255

[Netmask]

Если Вы выбрали опцию [DHCP] в меню [Mode] (Режим) или установлена функция [Wi-Fi Direct], на экране отобразится адрес шлюза, полученный от DHCP-сервера.

Если вы выбрали опцию [Static] (Статический) в меню [Mode] (Режим), установите адрес маски подсети.

Диапазон настройки:

128.000.000.000 до 255.255.255.254

[Gateway] (Шлюз)

Если Вы выбрали опцию [DHCP] в меню [Mode] (Режим) или установлена функция [Wi-Fi Direct], на экране отобразится адрес шлюза, полученный от DHCP-сервера.

Если вы выбрали опцию [Статический] в меню [Mode] (Режим), установите IP-адрес.

Диапазон настройки:

000.000.000.000 до 255.255.255.255

[DNS]

Отображается только в том случае, если функция [Wi-Fi Direct] отключена.

Настройте и проверьте и адреса DNS-серверов.

Если Вы выбрали опцию [DHCP] в меню Mode] (Режим), на экране отобразится адрес DNS-сервера, полученный от DHCP-сервера.

Если Вы выбрали опцию [Static] (Статический) в меню [Mode] (Режим) установите IP-адрес.

Диапазон настройки:

000.000.000.000 до 255.255.255.255

- Вы можете зарегистрировать до трех IP-адресов для DNS-сервера. Для разделения различных IP-адресов используйте запятую.

[IPv6]

Настройте IPv6 для Wi-Fi.

Отображается только в том случае, если функция [Wi-Fi Direct] отключена.

Параметры для настройки:

[Mode] (Режим)

Выберите способ назначения IP-адреса.

Опции:

Disable (Отключена)

Отключите IPv6.

Auto (Автоматически)

Автоматическое получение IP-адреса, длины префикса, адреса шлюза по умолчанию и адреса DNS-сервера от DHCP-сервера (безстатусный режим).

DHCP

Автоматическое получение IP-адреса, длины префикса, адреса шлюза по умолчанию и адреса DNS-сервера от DHCP-сервера (в режиме с сохранением состояния).

Static (Статический)

Ручная установка IP-адреса, длины префикса, адреса основного шлюза и адреса DNS-сервера.

[DHCP]

Обновите время аренды и снова получите IP-адрес от DHCP-сервера

Доступно только пр выборе [DHCP] в меню [Mode] (Режим).

[IP Address] (IP-адрес)

Проверьте настройки IP-адреса.

При выборе[Auto] или [DHCP] в меню [Mode] (Режим), на экране отобразится полученный IP-адрес.

Если вы выбрали опцию [Static] (Статический) в меню [Mode] (Режим), установите IP-адрес.

Диапазон настройки:

0:0:0:0:0:0:0:1 до ffff:ffff:ffff:ffff:ffff:ffff:ffff:ffff:ffff:ffff

[Prefix Length] (Длина префикса)

При выборе [DHCP] в меню [Mode] (Режим), длина префикса отображается на экране.

При выборе опции [Static] (Статический) в меню [Mode] (Режим) установите префикс.

Диапазон установки: от –1 до +128.

[Gateway] (Шлюз)

Установите и проверьте адрес шлюза по умолчанию.

При выборе [Auto] или [DHCP] в меню [Mode] (Режим), на экране отобразится полученный адрес шлюза.

При выборе опции [Static] (Статический) в меню [Mode] (Режим), установите адрес шлюза.

Диапазон настройки:

0:0:0:0:0:0:0:0 до ffff:ffff:ffff:ffff:ffff:ffff:ffff:ffff:ffff:ffff

[DNS]

Установите и проверьте адрес основного DNS-сервера.

При выборе [Auto] или [DHCP] в меню [Mode] (Режим), на экране отобразится полученный адрес DNS-сервера.

Если вы выбрали опцию [Static] (Статический) в меню [Mode] (Режим) установите адрес DNS-сервера.

Диапазон настройки:

0:0:0:0:0:0:0:0 до ffff:ffff:ffff:ffff:ffff:ffff:ffff:ffff:ffff:ffff

- Вы можете зарегистрировать только один IP-адрес для DNS-сервера для IPv6.

[Ports] (Порты)

Установите номер порта TCP/IP.

Параметры для настройки:

Функции портов от 1 до 3

В функции сервера сокетов TCP/IP можно использовать один из следующих методов подключения.

Используемые порты и их функции зависят от способа подключения и протокола соединения.

Двухпортовое соединение

Порт 1 используется для приема данных печати, а порт 2 — для передачи информации о состоянии принтера.

Двухпортовое соединение доступно при наличии протокол связи Status4.

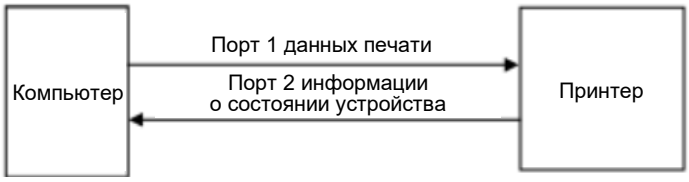

Однопортовое соединение

Один порт используется как для приема данных печати, так и для передачи информации о состоянии принтера.

При наличии протокол связи – Status4 используется порт 3.

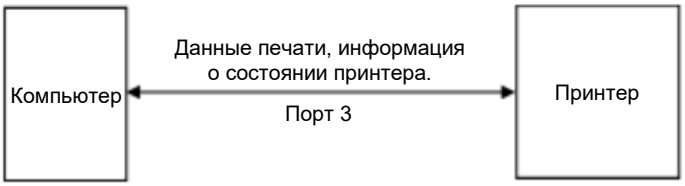

При использовании протокола связи STATUS3 используются Порт 1 или Порт 3.

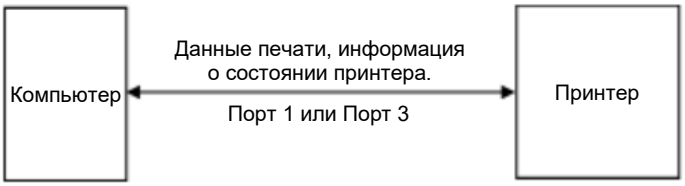

[Port1]

Задайте номер порта для Port1.

При двухпортовом подключении Status4 этот порт используется для приема данных печати. При однопортовом подключении Status3 этот порт используется как для приема данных печати, так и для передачи информации о состоянии принтера.

Диапазон настройки: от 1 до 65535.

- Для каждого порта (1, 2 и 3) должны быть установлены разные значения.
- Задайте номер порта, не используемый другими сервисами. При использовании номеров портов, которые используются другими сервисами, связь не сможет осуществляться должным образом.

[Port2]

Задайте номер порта Port2.

При двухпортовом подключении Status4 этот порт используется для получения информации о состоянии принтера.

Диапазон настройки: от 1 до 65535.

- Для каждого порта (1, 2 и 3) должны быть установлены разные значения.
- Задайте номер порта, не используемый другими сервисами. При использовании номеров портов, которые используются другими сервисами, связь не сможет осуществляться должным образом.

[Port3]

Задайте номер порта Port3.

При однопортовом подключении Status3/Status4 этот порт используется как для приема данных печати, так и для передачи информации о состоянии принтера.

Диапазон настройки: от 1 до 65535.

- Для каждого порта (1, 2 и 3) должны быть установлены разные значения.
- Задайте номер порта, не используемый другими сервисами. При использовании номеров портов, которые используются другими сервисами, связь не сможет осуществляться должным образом.

- Для перевода формата статуса возврата порта 3 в режим совместимости можно включить функцию [Legacy Status for Port 9100] (Статус порта 9100 в старом формате).

[Flow Control] (Управление потоками)

Задайте протокол соединения.

Опции:

- [STATUS4 ENQ]
- [STATUS3]
- [NONE] (ОТСУТСТ.)

[TCP Connection Queue]

Установите, нужно ли разрешить постановку в очередь на подключение, когда несколько компьютеров или приложений отправляют запросы на подключение к принтеру.

Опции:

Enabled (Вкл.)

Во время соединения с одним компьютером или приложением принтер может получать запросы на соединение от других компьютеров или приложений. Последующие запросы на соединение ставятся на паузу и обрабатываются в порядке поступления после закрытия первого соединения.

Disabled (Откл.)

Во время соединения с одним компьютером или приложением принтер не может получать запросы на соединение от других компьютеров или приложений.

- При выборе [Enabled] (Отключено), убедитесь, что для Status3 и Status4 используется один порт. Работа с двумя портами для Status4 не гарантируется.

[Legacy Status for Port 9100] (Статус порта 9100 в старом формате)

Установите, следует ли изменить формат получения информации о состоянии порта 3 к прежнему состоянию.

Опции:

Enabled (Вкл.)

Изменить формат получения информации о состоянии порта 3 к прежнему состоянию.

Disabled (Откл.)

Не менять формат получения информации о состоянии порта 3 к прежнему состоянию.

В прежнем состоянии формат возврата статуса порта 3 выглядит следующим образом:

Status3

Режим	Формат данных
Нормальный (Функция [Legacy Status for Port 9100] (Статус порта 9100 в старом формате) отключена [Disabled])	ACK/NAK Reply ACK/NAK (1 байт) Status Reply STX | Status3 | ETX (11 байтов)
Статус в старом формате (Функция [Legacy Status for Port 9100] (Статус порта 9100 в старом формате) включена [Enabled])	ACK/NAK Reply ACK/NAK (1 байт) Status Reply 00 00 00 00 | STX | Status3 | ETX (15 байт)

Status4

Режим	Формат данных
Нормальный (Функция [Legacy Status for Port 9100] (Статус порта 9100 в старом формате) отключена [Disabled])	ACK/NAK Reply 00 00 00 01 | ACK/NAK (5 байт) Status Reply 00 00 00 1C | ENQ | STX | Status4 | ETX (32 байта)
Статус в старом формате (Функция [Legacy Status for Port 9100] (Статус порта 9100 в старом формате) включена [Enabled])	ACK/NAK Reply ACK/NAK (1 байт) Status Reply 00 00 00 20 | 00 00 00 1C | ENQ | STX | Status4 | ETX (36 байт)

[Delay Reply ENQ]

Устанавливает период задержки ответа состояния на запрос статуса ENQ.

Целевой интерфейс – беспроводная локальная сеть.

Целевые статусы: STATUS3 и STATUS4 ENQ reply.

Диапазон настройки: от 0 до 9999 мсек.

- Обычно это значение остается неизменным по умолчанию.

[Proxy] (Прокси)

Настройка прокси для Wi-Fi.

Параметры для настройки:

[Enabled] (Вкл.)

Включение или отключение использования прокси.

Опции:

Enabled (Вкл.)

Включите использование прокси.

Disabled (Откл.)

Отключите использование прокси.

- Для включения прокси, необходимо настроить пункты [Server] (Сервер) и [Exclude] (Исключить).

[Server] (Сервер)

Задайте имя или IP-адрес прокси-сервера.

Пример ввода http://172.128.1.100

- Формат IP-адреса должен начинаться с http. При указании адреса, начинающегося с https, проверка сертификации не будет выполнена, и соединение с легитимным сервером SOS может оказаться невозможным.

- Сервер должен быть настроен с правильным именем или IP-адресом.

[Port No.] (№ порта)

Задайте номер порта, который позволяет взаимодействовать с прокси-сервером.

Диапазон настройки: от 1 до 65535.

- Задайте номер порта, не используемый другими сервисами. При использовании номеров портов, которые используются другими сервисами, связь не сможет осуществляться должным образом.

- Чтобы задать номер порта, следует настроить пункт [Server] (Сервер).

[Username] (Имя пользователя)

Установите имя пользователя, если оно требуется для подключения к прокси-серверу.

Вы можете ввести от 1 до 8 символов. Можно использовать заглавные и строчные буквы, а также цифры.

- Чтобы задать имя пользователя, следует настроить пункт [Server] (Сервер).

[Password] (Пароль)

Установите пароль, если он требуется для подключения к прокси-серверу.

Вы можете ввести от 1 до 16 символов. Можно использовать заглавные и строчные буквы, а также цифры.

- Некоторые символы нельзя использовать. При введении некорректного символа на экране появится сообщение [Invalid value] (Недопустимое значение).

- Чтобы задать пароль, следует настроить пункт [Server] (Сервер).

[Exclude] (Исключить)

Задайте имена, IP-адреса или домены для исключения прокси-сервера.

- Поскольку в этой настройке необходимо указать «127.0.0.1» и «localhost», эти 2 элемента уже введены по умолчанию при открытии экрана настройки. Вы можете добавлять значения, разделенные запятыми.

[DHCP Options] (Опции DHCP)

Настройка опций DHCP для Wi-Fi.

Настройка пункта [DHCP Options] (Опции DHCP) возможна только при выборе [DHCP] в меню [IPv4] > [Mode] (Режим) или [IPv6] > [Mode] (Режим).

Параметры для настройки:

[Update DNS (Option 81)] (Обновление DNS (опция 81))

Включите или отключите использование опции 81 сервера DHCP.

Опции:

Enabled (Вкл.)

Включите или отключите использование опции 81 сервера DHCP.

Disabled (Откл.)

Отключает использование опции 81 сервера DHCP.

[Hostname] (Имя хоста)

Установка имени хоста.

Вы можете ввести от 0 до 255 символов. Можно использовать заглавные и строчные буквы, а также цифры.

- Некоторые символы нельзя использовать. При введении некорректного символа на экране появится сообщение [Invalid value] (Недопустимое значение).

- Точки можно вводить только в качестве разделителя текста.
- При пустом поле, настройка будет отключена.

[Hostname (Option 12)] (Имя хоста (опция 12))

Включение или отключение использование опции 12 сервера DHCP.

Опции:

Enabled (Вкл.)

Включите или отключите использование опции 12 сервера DHCP.

Disabled (Откл.)

Отключение использования опции 12 сервера DHCP.

[Hostname Suffix] (Суффикс для имени хоста)

Ввод имени компьютера для опции 12 сервера DHCP.

- [Printer serial number] (Заводской номер принтера)
- MAC Address] (MAC-адрес)

[UserClass (Option 77)] (Класс пользователя (опция 77))

Включение или отключение использование опции 77 сервера DHCP.

Опции:

Enabled (Вкл.)

Включите или отключите использование опции 77 сервера DHCP.

Disabled (Откл.)

Включение использования опции 77 сервера DHCP.

[UserClass] (Класс пользователя)

Задает имя пользовательского класса для опции 77 сервера DHCP.

Вы можете ввести от 1 до 64 символов. Можно использовать заглавные и строчные буквы, а также цифры.

- Некоторые символы нельзя использовать. При введении некорректного символа на экране появится сообщение [Invalid value] (Недопустимое значение).

- При пустом поле, настройка будет отключена.

[Wi-Fi Protected Setup(WPS)] (Настройка защищенного соединения Wi-Fi)

Настройка подключения через беспроводную локальную сеть одним нажатием кнопки (PBC) или с применением PIN-кода.

- Ознакомьтесь в руководством по эксплуатации устройства точки доступа.
- Если параметр [Wi-Fi Direct] уже установлен, этот пункт настройки не отображается.

Доступные варианты настройки перечислены ниже.

[Button (PBC)] (Настройка одним нажатием кнопки (PBC))

Настройка подключения через беспроводную локальную сеть одним нажатием кнопки (PBC).

1. Выберите [Button (PBC)] (Настройка одним нажатием кнопки (PBC)] в меню [Wi-Fi Protected Setup(WPS)] (Безопасная настройка Wi-Fi) (WPS)].
2. Когда на экране отобразится надпись [Scanning...] (Сканирование…), нажмите кнопку WPS на точке доступа устройства беспроводной локальной сети.
3. Когда соединение с точкой доступа будет установлено, на экране появится сообщение [Successfully configured] (Успешно настроено).

- При ошибке подключения к точке доступа на экран выводится сообщение [Точку доступа на найдена].

[PIN]

Настройка подключения через беспроводную локальную сеть с применением PIN-кода.

1. Выберите пункт [PIN] в меню [Wi-Fi Protected Setup(WPS)].
2. Когда на экране отобразится надпись [Scanning...] (Сканирование…), установите PIN-код, показанный на экране, для точки доступа беспроводной локальной сети или компьютера.
3. Когда соединение с точкой доступа будет установлено, на экране появится сообщение [Successfully configured] (Успешно настроено).

- При ошибке подключения к точке доступа на экран выводится сообщение [Точку доступа на найдена].

Функция [Wi-Fi Direct]

Настройка функции Wi-Fi Direct.

Функция Wi-Fi Direct включена при выборе пункта [Infrastructure] (Инфраструктура) в меню [Mode] (Режим). Если вы изменили настройку с [Ad-hoc] (Беспроводная динамическая сеть) на [Infrastructure] (Инфраструктура) в меню [Mode] (Режим), перезагрузите принтер перед настройкой функции Wi-Fi Direct.

Порядок действий следующий:

1. Введите имя устройства для принтера в пункте [Device Name] (Имя устройства). Вы можете ввести от 1 до 32 символов. Можно использовать заглавные и строчные буквы, а также цифры.
2. Выберите [Connect] (Подключить) для поиска и отображения имен подключаемых устройств или для приема запросов на подключение, если принтер является GO (владельцем группы).
3. Выберите [Start Group] (Создать группу), если вы хотите создать новую постоянную группу, или выберите группу из списка.
4. Выберите [Remove Group] (Удалить группу), чтобы удалить постоянную группу в шаге 3.
5. Завершите подключение в соответствии с индикацией на принтере или устройстве, которое вы хотите подключить.
6. Выберите [Disconnect] (Отключить), если вы хотите прервать соединение.

- Вы можете подключить максимум 10 устройств.
- При включении функции [Wi-Fi Direct] изменение пункта [Device Name] (Имя устройства) невозможно.
- Пункты [Start Group] (Создать группу) и [Remove Group] (Удалить группу) отображаются только если сеть Wi-Fi включена, и принтер не подключен к сети Wi-Fi Direct.
- После настройки стартовой группы принтер будет установлено на GO (владелец группы) и будет ожидать запроса на подключение от другого устройства.
- Если во время постоянного соединения с группой принтер выключен, группа будет запущена автоматически после включения принтера.

[Band] (Полоса частот)

Задайте полосу.

Появляется только при выборе [Infrastructure] (Инфраструктура) в меню Mode] (Режим).

Опции:

- [All] (Все)
- [2.4 GHz] (2,4 ГГц)
- [5 GHz] (5 ГГц)

[SSID]

Отображение или установка SSID.

На экране отображается сеть Wi-Fi, обнаруженная принтером.

Выберите название сети Wi-Fi, к которой Вы хотите подключиться, с помощью кнопок / и нажмите кнопку ( ) для подтверждения.

Чтобы зарегистрировать сеть Wi-Fi вручную, выберите (+) и введите название сети.

Можно ввести не более 32 символов. Можно использовать заглавные и строчные буквы, а также цифры.

[Hidden SSID] (Скрытый SSID)

Настройка скрытой SSID (функция «стелс»)

Появляется только при выборе [Infrastructure] (Инфраструктура) в меню [Mode] (Режим).

Имеются следующие опции.

Enabled (Вкл.)

Включение скрытого идентификатора SSID.

Disabled (Откл.)

Отключает скрытый SSID.

[Mode] (Режим)

Задайте способ связи по беспроводной локальной сети.

Опции:

Infrastructure (Инфраструктура)

Подключение осуществляется через инфраструктурный режим точки доступа.

Ad-hoc

Подключение осуществляется в режиме Ad-hoc.

- При переключении [Mode] (Режим) вам необходимо перезагрузить устройство.

[Channel] (Канал подключения)

Выбор канала подключения.

[Channel] (Канал) можно установить, только при выборе [Ad-hoc] в меню [Mode] (Режим).

Количество устанавливаемых каналов зависит от региона использования принтера.

[Security] (Безопасность)

Выбор метода защиты сети. Выберите аналогичные методы защиты сети для принтера, компьютера и сетевых устройств.

Опции:

- [None] (Отсутст.)
- WEP
- [WPA2+WPA]
- [WPA2]
- [Dynamic WEP] (Динамическая WEP)

При выборе пункта [Ad-hoc] (Беспроводная динамическая сеть) в меню [Mode] (Режим) будут доступны только пункты [None] (Отсутст.) и [WEP].

[WEP Conf.] (Конфигурация протокола WEP)

Задайте ключ WEP.

Отображается при выборе [WEP] в меню [Security] (Безопасность).

Параметры для настройки:

[Authentication] (Аутентификация)

Выбор метода аутентификации WEP.

Опции:

- [Open System] (Открытая система)
- [Shared Key] (Общедоступный ключ)

[Key Index] (Индекс ключа)

Установите индекс ключа.

Задайте индекс ключа (WEP-ключ), соответствующий точке доступа беспроводной локальной сети, к которой вы подключаетесь.

Диапазон установки: от 1 до 4.

- В зависимости от подключаемого устройства, диапазон индекса ключа может составлять от 0 до 3. В этом случае при установке для принтера значения 1, установите подключаемое устройство на 0.

[Key #1] до [Key #4]

Задайте ключ WEP №1 – ключ №4.

Можно использовать заглавные и строчные буквы, а также цифры.

В зависимости от длины ключа WEP, количество символов, которые можно задать следующее:

- При длине ключа 64 бита

  ASCII: Пять символов
  Шестнадцатеричный код: 10 символов

- При длине ключа 128 бита

  ASCII: Тринадцать символов
  Шестнадцатеричный код: 26 символов

[WPA Conf.] (Конфигурация протокола WPA)

Настройка аутентификации WPA.

Отображается только при выборе [WPA2+WPA] или [WPA2] в меню [Security] (Безопасность).

Параметры для настройки:

[WPA Authentication] (Аутентификация WPA)

Выбор метода аутентификации WPA.

Опции:

- [Personal (PSK)] (Персональный)
- [Enterprise (802.1x)] (Корпоративный)
- [CCKM]

[PSK]

Установите общедоступный PSK-ключ.

Отображается только при выборе пункта [Personal (PSK)] (Персональный (PSK)) в меню [WPA Authentication] (Аутентификация WPA).

Возможен ввод от 8 до 63 символов ASCII или 64 шестнадцатеричных цифры. Можно использовать буквы, цифры и символы.

[EAP Conf.]

Настройте функции для EAP.

Отображается только, если в меню [WPA Authentication] (Аутентификация WPA) не выбран пункт [Personal (PSK)] (Персональный (PSK)), или при выборе пункта [Dynamic WEP] (Динамический протокол WEP) в меню [Security] (Безопасность).

Параметры для настройки:

[EAP Mode] (Режим EAP)

Настройка режим EAP (Режим аутентификации).

Опции:

- [FAST]
- [LEAP]
- [PEAP]
- [TLS]
- [TTLS]

[Inner Method] (Внутренний метод)

Установите внутренний метод.

Отображается только при выборе [FAST], [PEAP] или [TTLS] в меню [EAP Mode] (Режим EAP).

- При выборе [FAST] в меню [EAP Mode] (Режим EAP), доступна только опция [AUTO].
- При выборе [PEAP] в меню [EAP Mode] (Режим EAP) доступна только опция [MSCHAPv2].
- При выборе [PEAP] в меню [EAP Mode] (Режим EAP), в качестве опции можно выбрать только [MSCHAPv2].

[Username] (Имя пользователя)

Введите имя пользователя.

Вы можете ввести от 0 до 63 символов. Можно использовать буквы, цифры и символы.

[Password] (Пароль)

Установите пароль.

Вы можете ввести от 0 до 32 символов. Можно использовать буквы, цифры и символы.

[Anon. Outer ID] (Анонимный внешний идентификатор)

Установите внешний идентификатор.

Отображается только при выборе [FAST], [PEAP] или [TTLS] в меню [EAP Mode] (Режим EAP).

Вы можете ввести от 0 до 63 символов. Можно использовать буквы, цифры и символы.

[Verify Server Cert.] (Проверка сертификата сервера)

Включите или отключите проверку сертификата сервера.

Отображается при выборе в меню [EAP Mode] (Режим EAP) любой опции, кроме [LEAP].

Опции:

Enabled (Вкл.)

Включение проверки сертификата сервера.

Disabled (Откл.)

Отключение проверки сертификата сервера.

[Private Key P/W] (Пароль закрытого ключа)

Установка пароля закрытого ключа.

Отображается только при выборе [TTLS] в меню [EAP Mode] (Режим EAP).

Возможен ввод от 0 до 64 символов. Можно использовать буквы, цифры и символы.

[PAC Auto Provisioning] (Автоматическая инициализация PAC-файлов)

Включение или отключение автоматической инициализации PAC-файлов.

Отображается только при выборе [FAST], [PEAP] или [TTLS] в меню [EAP Mode (Режим EAP).

Опции:

Enabled (Вкл.)

Включение автоматической инициализации PAC-файлов.

Disabled (Откл.)

Отключение автоматической инициализации PAC-файлов.

[PAC Password] (Пароль для PAC-файлов)

Установка пароля для PAC-файлов.

Отображается только при выборе пункта [FAST] в меню [EAP Mode] (Режим EAP) и при выборе [Disabled] (Откл.) в меню [PAC Auto Provisioning] (Автоматическая инициализация PAC-файлов).

Возможен ввод от 0 до 64 символов. Можно использовать буквы, цифры и символы.

[Services] (Сервисы)

Установите сервисы NTP, LPD, FTP, SFTP, SNMP, SOS (онлайн-сервисы SATO), SATO App Storage или SOTI Connect.

Параметры для настройки:

[NTP] (Сетевой протокол времени)

Установите функции для NTP.

Функция NTP получает информацию о времени с сервера NTP по сети и устанавливает время на устройстве.

Параметры для настройки:

[Enable] (Вкл.)

Включение или отключение функции для NTP.

Опции:

Enabled (Вкл.)

Включение функции для NTP.

Disabled (Откл.)

Отключение функции для NTP.

[Error] (Ошибка)

Установка опции отображения сообщения об ошибке NTP в случае ее обнаружения.

Опции:

Enabled (Вкл.)

Выводит сообщение об ошибке.

Disabled (Откл.)

Не выводит сообщение об ошибке

[Time Server IP] (IP-адрес сервера времени)

Настройка IP адреса сервера NTP.

Диапазон настройки:

0.0.0.0 до 255.255.255.255

Обычно IP-адрес устанавливается на 0.0.0.0 (значение по умолчанию). Для значения по умолчанию глобальные NTP-серверы назначаются автоматически. Укажите действительный IP-адрес, если требуется синхронизация времени с определенным сервером.

[LPD] («Демон» построчного принтера)

Установите функции для LPD («Демон» построчного принтера).

- Эта установка поддерживает только IPv4.

Параметры для настройки:

[Enable] (Вкл.)

Включение и отключение функции LPD («Демон» построчного принтера)

Опции:

Enabled (Вкл.)

Включение функции LPD («Демон» построчного принтера)

Disabled (Откл.)

Отключение функции LPD («Демон» построчного принтера)

[DNS Lookup] (Поиск DNS)

Включение и отключение функции поиска DNS.

Опции:

Enabled (Вкл.)

Включение функции поиска DNS.

Disabled (Откл.)

Отключение функции поиска DNS.

[FTP] (Протокол передачи файлов)

Установить функцию FTP.

Доступные варианты настройки перечислены ниже.

[Enable] (Вкл.)

Включение или отключение функции FTP

Опции:

Enabled (Вкл.)

Включение функции FTP

Disabled (Откл.)

Отключение функции FTP

FTP Timeout] (Время ожидания протокола FTP)

Установка времени ожидания соединения между FTP-сервером принтера и пользователями.

Укажите максимальное количество секунд, в течение которых FTP-сервер принтера обеспечит пользователям связь без получения данных по управляющему или информационному соединению.

Диапазон настройки: от 10 до 3600 секунд.

[SFTP] (Протокол SFTP)

Установите функции для SFTP.

Параметры для настройки:

[Enable] (Вкл.)

Включение или отключение функцию SFTP протокола

Опции:

Enabled (Вкл.)

Включение функции SFTP

Disabled (Откл.)

Отключение функции SFTP

[SFTP Timeout] (Время ожидания протокола SFTP)

Установка времени ожидания соединения между SFTP-сервером принтера и пользователями.

Укажите максимальное количество секунд, в течение которых SFTP-сервер принтера обеспечит пользователям связь без получения данных по управляющему или информационному соединению.

Диапазон настройки: от 10 до 3600 секунд.

Персональный (PSK) (Метод аутентификации)

Выбор метода аутентификации SFTP.

Опции:

- [Password Authentication] (Аутентификация по паролю)
- [Key Authentication] (Аутентификация по ключу)

[Password Authentication] (Аутентификация по паролю)

Установите пароль аутентификации.

Доступно только при выборе пункта [Password Authentication] (Аутентификация по паролю) в меню [Authentication Method] (Метод аутентификации).

User (Пользователь)

Отображает имя пользователя.

Password (Пароль)

Установите пароль.

Возможен ввод от 4 до 32 символов. Можно использовать заглавные и строчные буквы, а также цифры.

[Key Authentication] (Аутентификация по ключу)

Отображение информации об аутентификации.

Возможно только при выборе пункта [Key Authentication] (Аутентификация по ключу) в меню [Authentication Method] (Метод аутентификации).

[SNMP] (Простой протокол управления сетью управления)

Настройка функций для SNMP.

Функция SNMP позволяет контролировать и управлять сетью на основе UDP/IP.

Параметры для настройки:

[sysContact]

Ввод контактной информации.

Возможен ввод от 0 до 255 символов. Можно использовать буквы, цифры и символы.

[sysName]

Ввод информации об имени.

Возможен ввод от 0 до 255 символов. Можно использовать буквы, цифры и символы.

[sysLocation]

Ввод информации о расположении.

Возможен ввод от 0 до 255 символов. Можно использовать буквы, цифры и символы.

[prtMarkerCounterUnit]

Выбор единицу измерения для отчетов о значениях счетчиков подустройств.

Опции:

impressions (количество напечатанных этикеток)

Передача данных о количестве отпечатанных этикеток.

meters (метры)

Передача данных о длине отпечатанных этикеток в метрах.

[Агент] (Агент)

Установка функции агента

Параметры для настройки:

[Enable] (Вкл.)

Включение или отключение функции агента.

Опции:

Enabled (Вкл.)

Включение функции агента

Disabled (Откл.)

Отключение функции агента

[Read-Only] (Только считывание)

Установка функции «Только считывание».

Параметры для настройки:

[SNMP Version] (Версия SNMP)

Выбор версии SNMP

Опции:

- [1|2c|3]

- [1|2c]
- [3]
- [Disabled] (Откл.)

[Community] (Сообщество)

Ввод имени сообщества в режиме «Только считывание».

Отображается только при выборе [1|2c|3] или [1|2c] в меню [SNMP Version] (Версия SNMP).

Вы можете ввести от 1 до 32 символов. Можно использовать буквы, цифры и символы.

Начальная установка: public

[User] (Пользователь)

Ввод имени пользователя в режиме «Только считывание».

Отображается только при выборе [1|2c|3] или [3] в меню [SNMP Version] (Версия SNMP).

Вы можете ввести от 1 до 32 символов. Можно использовать буквы, цифры и символы.

Начальная установка: rouser

[User Security] (Уровень безопасности пользователя)

Установка уровня безопасности в режиме «Только считывание».

Отображается только при выборе [1|2c|3] или [3] в меню [SNMP Version] (Версия SNMP).

Опции:

- [None] (Отсутст.)
- [Authentication] (Аутентификация)
- [Privacy] (Конфиденциальность)

[Authentication Protocol] (Протокол аутентификации)

Выбор протокола аутентификации

Отображается только при выборе пунктов [Authentication] (Аутентификация) или [Privacy] (Конфиденциальность) в меню [User Security] (Уровень безопасности пользователя).

Опции:

- [MD5]
- [SHA]

[Authentication Passphrase] (Кодовая фраза для аутентификации)

Настройка кодовой фразы.

Отображается только при выборе пунктов [Authentication] (Аутентификация] или [Privacy] (Конфиденциальность) в меню [User Security] (Уровень безопасности пользователя).

Возможен ввод от 8 до 32 символов. Можно использовать буквы, цифры и символы.

Начальная установка: mypassword

[Privacy Protocol] (Протокол конфиденциальности)

Выбор протокола конфиденциальности.

Отображается только при выборе пункта [Privacy] (Конфиденциальность) в меню [User Security] (Уровень безопасности пользователя).

Опции:

- [DES]

- [AES]

[Privacy Passphrase] (Кодовая фраза для режима конфиденциальности)

Настройка кодовой фразы для режима конфиденциальности.

Отображается только при выборе пункта [Privacy] (Конфиденциальность) в меню [User Security] (Уровень безопасности пользователя).

Возможен ввод от 8 до 32 символов. Можно использовать буквы, цифры и символы.

Начальная установка: mypassword

[Read-Write] (Считывание/запись)

Установите функцию «Считывание/запись».

Параметры для настройки:

[SNMP Version] (Версия SNMP)

Выбор версии SNMP

Опции:

- [1|2c|3]
- [1|2c]
- [3]
- [Disabled] (Откл.)

[Community] (Сообщество)

Установка имени сообщества в режиме «Считывание/запись».

Отображается только при выборе [1|2c|3] или [1|2c] в меню [SNMP Version] (Версия SNMP).

Вы можете ввести от 1 до 32 символов. Можно использовать буквы, цифры и символы. Начальная установка: private

[User] (Пользователь)

Установка имени пользователя в режиме «Считывание/запись».

Отображается только при выборе [1|2c|3] или [3] в меню [SNMP Version] (Версия SNMP).

Вы можете ввести от 1 до 32 символов. Можно использовать буквы, цифры и символы.

Начальная установка: rwuser

[User Security] (Уровень безопасности пользователя)

Установка уровня безопасности в режиме «Считывание/запись».

Отображается только при выборе [1|2c|3] или [3] в меню [SNMP Version] (Версия SNMP).

Опции:

- [None] (Отсутст.)
- [Authentication] (Аутентификация)
- [Privacy] (Конфиденциальность)

[Authentication Protocol] (Протокол аутентификации)

Выбор протокола аутентификации

Отображается только при выборе пунктов [Authentication] (Аутентификация] или [Privacy] (Конфиденциальность) в меню [User Security] (Уровень безопасности пользователя).

Опции:

- [MD5]
- [SHA]

[Authentication Passphrase] (Кодовая фраза для аутентификации)

Настройка кодовой фразы.

Отображается только при выборе пунктов [Authentication] (Аутентификация] или [Privacy] (Конфиденциальность) в меню [User Security] (Уровень безопасности пользователя).

Возможен ввод от 8 до 32 символов. Можно использовать буквы, цифры и символы.

Начальная установка: mypassword

[Privacy Protocol] (Протокол конфиденциальности)

Выбор протокола конфиденциальности.

Отображается только при выборе пункта [Privacy] (Конфиденциальность) в меню [User Security] (Уровень безопасности пользователя).

Опции:

- [DES]
- [AES]

[Privacy Passphrase] (Кодовая фраза для режима конфиденциальности)

Настройка кодовой фразы для режима конфиденциальности.

Отображается только при выборе пункта [Privacy] (Конфиденциальность) в меню [User Security] (Уровень безопасности пользователя).

Возможен ввод от 8 до 32 символов. Можно использовать буквы, цифры и символы.

Начальная установка: mypassword

[Traps] (Прерывание при возникновении непредвиденной ситуации)

Установка функции прерывания при возникновении непредвиденной ситуации)

Параметры для настройки:

[Enable] (Вкл.)

Включение или отключение функции прерывания.

Опции:

Enabled (Вкл.)

Включение функции прерывания.

Disabled (Откл.)

Отключение функции прерывания.

[SNMP Version] (Версия SNMP)

Выбор версии SNMP

Опции:

- [1]
- [2c]
- [3]

[IP Version] (Версия протокола IP)

Установка версии протокола IP для адресатов прерывания.

Опции:

4

Установка версии протокола IPv4.

6

Установка версии протокола IPv6.

[Destinations] (Адресаты)

Установка количества адресатов прерывания.

Диапазон установки: от 1 до 3.

[Destination 1] (Адресат 1)

Установка адреса 1 для адресата прерывания.

Версия IP отображается в зависимости от настройки [IP Version] (Версия IP протокола).

[Destination 2] (Адресат 2)

Установка адреса 2 для адресата прерывания.

Версия IP отображается в зависимости от настройки [IP Version] (Версия IP протокола).

Отображается только при выборе [2] или [3] в меню [Destinations] (Адресаты)

[Destination 3] (Адресат 3)

Установка адреса 3 для адресата прерывания.

Версия IP отображается в зависимости от настройки [IP Version] (Версия IP протокола).

Отображается только при выборе [3] в меню [Destinations] (Адресаты)

[Community] (Сообщество)

Установка имени сообщества прерывания

Отображается только при выборе [1] или [2c] в меню [SNMP Version] (Версия SNMP).

Вы можете ввести от 1 до 32 символов. Можно использовать буквы, цифры и символы. Начальная установка: trapcom

[User] (Пользователь)

Установка имени пользователя прерывания

Отображается только при выборе [3] в меню [SNMP Version] (Версия SNMP).

Вы можете ввести от 1 до 32 символов. Можно использовать буквы, цифры и символы. Начальная установка: trapuser

[Engine ID] (Идентификатор движка)

Установка идентификатора движка

Отображается только при выборе [3] в меню [SNMP Version] (Версия SNMP).

Идентификатор движка по умолчанию генерируется каждым принтером с помощью уникального кода.

Допускаются шестнадцатеричные символы в диапазоне от 10 до 64. (допускается только четное количество символов.)

[Security] (Безопасность)

Настройка уровня безопасности.

Отображается только при выборе [3] в меню [SNMP Version] (Версия SNMP).

Опции:

- [None] (Отсутст.)
- [Authentication] (Аутентификация)
- [Privacy] (Конфиденциальность)

[Authentication Protocol] (Протокол аутентификации)

Выбор протокола аутентификации

Отображается только при выборе [Authentication] (Аутентификация) или [Privacy] (Конфиденциальность) в меню [Security] (Безопасность).

Опции:

- [MD5]
- [SHA]

[Authentication Passphrase] (Кодовая фраза для аутентификации)

Настройка кодовой фразы.

Отображается только при выборе [Authentication] (Аутентификация) или [Privacy] (Конфиденциальность) в меню [Security] (Безопасность).

Возможен ввод от 8 до 32 символов. Можно использовать буквы, цифры и символы.

Начальная установка: mypassword

[Privacy Protocol] (Протокол конфиденциальности)

Выбор протокола конфиденциальности.

Отображается только при выборе [Privacy] (Конфиденциальность) в меню [Security] (Безопасность).

Опции:

- [DES]
- [AES]

[Privacy Passphrase] (Кодовая фраза для режима конфиденциальности)

Настройка кодовой фразы для режима конфиденциальности.

Отображается только при выборе [Privacy] (Конфиденциальность) в меню [Security] (Безопасность).

Возможен ввод от 8 до 32 символов. Можно использовать буквы, цифры и символы.

Начальная установка: mypassword

[Online Services] (Онлайн сервисы) – только для пользователей SOS

Установите функции SOS (онлайн-сервисы SATO).

Для использования SOS, необходимо сначала создать учетную запись SOS и добавить принтер.

С подробной информацией о SOS можно ознакомиться на сайте портала SOS.

https://www.sato-sos.com/en/

Параметры для настройки:

[SOS Mode] (Режим SOS) – только для пользователей SOS

Выберите режим функции SOS (онлайн-сервисы SATO) или отключите функцию SOS.

Опции:

Disabled (Откл.)

Отключает SOS.

On-Demand

Отображает информацию о принтер с помощью QR-кода. Отсканируйте отображаемый QR-код с помощью планшета или смартфона и отправьте информацию в облако SOS. Кроме того, информацию о принтере можно получить через NFC и отправить ее в облако SOS. Это соединение позволяет проверять информацию об эксплуатации принтера через SOS Web. Для сканирования QR-кода или отправки информации о принтере в облако SOS требуется специализированное приложение SOS.

Real-Time (В реальном времени)

Передача информации о принтере в облако SOS по беспроводной локальной сети в режиме реального времени. Это соединение позволяет проверять информацию об эксплуатации принтера, а также проверять или изменять его настройки через SOS Web. Для включения режима реального времени подтвердите ваше согласие с условиями использования.

Light (Облегченный)

Передача информации о принтере в облако SOS по беспроводной локальной сети в режиме реального времени. Это соединение позволяет проверять информацию об эксплуатации принтера через SOS Web.

[Allow Remote Control] (Разрешить дистанционное управление) – только для пользователей SOS

Включите или отключите функцию настройки принтера (дистанционное управление) с использованием функции SOS (онлайн-сервисы SATO).

Доступно только при выборе [Real-Time] (Режим реального времени) в меню [Mode] (Режим).

Опции:

Deny (Запретить)

Не позволяет осуществлять дистанционное управление с помощью SOS.

Until Reboot (До перезагрузки)

Позволяет осуществлять дистанционное управление с помощью SOS до момента перезагрузки принтера.

Always (Всегда)

Возможность постоянного дистанционного управление с помощью SOS.

[MQTT Protocol] (MQTT-протокол) – только для пользователей SOS

Установка протокола MQTT для обмена сообщениями

Доступно только при выборе [Real-Time] (Режим реального времени) в меню [Mode] (Режим).

Опции:

MQTT

Для обмена сообщениями по протоколу MQTT установите этот параметр для использования портов 443 и 8883.

MQTT over WebSocket (Протокол MQTT через WebSocket)

Настройте использование только порта 443 для MQTT-соединения.

[Add Device] (Добавить устройство) – только для пользователей SOS

Отображает заводской номер и код ассоциации, которые необходимы при добавлении принтера в SOS (онлайн-сервисы SATO).

Доступно только в том случае, если в меню [SOS Mode] (Режим SOS) выбрана любая опция, кроме [Disabled] (Отключено).

- Процедура добавления принтера в SOS описана в руководстве по настройке принтера.

  https://www.sato-sos.eom/en/support/#print preparation manual

- При ошибке аутентификации с сервером отображается экран, аналогичный экрану, показанному ниже. В зависимости от причины сообщения могут быть разными. Закройте сообщение в соответствии с указаниями на экране, и обратитесь к администратору локальной сети для выполнения настройки параметров сети.

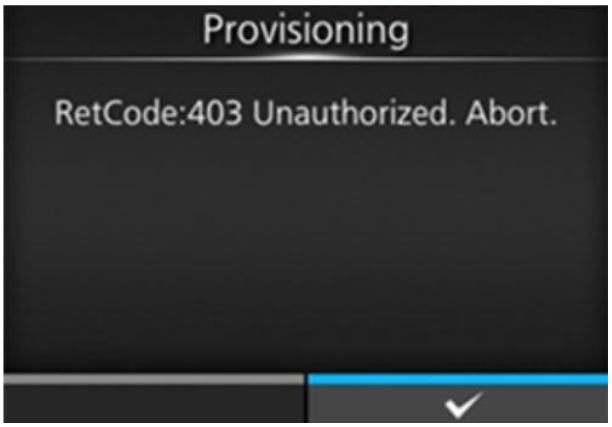

[Contact Information] (Контактная информация) – только для пользователей SOS

Отображается контактная информация SOS (онлайн-сервисы SATO), которая выводится на экран при возникновении ошибки.

Доступно только в том случае, если в меню [SOS Mode] (Режим SOS) выбрана любая опция, кроме [Disabled] (Отключено).

Доступны следующие пункты:

Phone Number (Номер телефона)

Отображается номер телефона, который появится на экране ошибок.

[Periodic Notification] (Периодическое уведомление) – только для пользователей SOS

Устанавливается функция периодического уведомления SOS (онлайн-сервисы SATO).

Появится, только если в меню [Режим SOS] выбран пункт [On-Demand] (По запросу).

В этой функции информация о принтере периодически отображается с помощью QR-кода. Отсканируйте отображаемый QR-код с помощью планшета или смартфона и отправьте информацию в облако SOS.

Для сканирования QR-кода требуется специальное приложение.

Параметры для настройки:

[Type] (Тип) – только для пользователей SOS

Установите период, по истечении которого будет приходить периодическое уведомление или отключите эту функцию.

Дополнительные пункты настройки отобразятся в меню [Periodic Notification] (Периодическое уведомление) в соответствии с выбранными опциями.

Опции:

Disabled (Откл.)

Отключает функцию периодического уведомления.

Daily (Ежедневно)

Отображает уведомления на дисплее каждый день, заданное количество раз и в заданное время.

- Появляется, если вы включили функцию NTP.

Weekly (Еженедельно)

Отображает уведомления на дисплее еженедельно, в заданный день недели и заданное время.

- Появляется, если вы включили функцию NTP.

Monthly (Ежемесячно)

Отображает уведомления на дисплее каждый месяц, в заданный день и заданное время.

- Появляется, если вы включили функцию NTP.

Counter (Счетчик)

Отображает уведомление на дисплее, когда счетчик расходного материала достигает заданного значения.

Offline (Автономный режим)

Отображает уведомление на дисплее, когда принтер переходит в офлайн-режим.

[Counter] (Счетчик) – только для пользователей SOS

Для выполнения периодических уведомлений выбрана печатающая головка.

Появится, только если в меню [Type](тип) выбран [Counter](счетчик).

Дополнительные пункты настройки отобразятся в меню [Periodic Notification] (Периодическое уведомление) в соответствии с выбранными опциями.

[Head] (Печатающая головка) – только для пользователей SOS

Вы можете установить или проверить расстояние печати печатающей головки, чтобы определить время для периодических уведомлений.

Доступно, только если Вы установили [Thermal Head] (Термоголовка) для [Counter] (Счетчик) в меню [Type] (Тип).

Параметры для настройки:

Meters (Метры)

Устанавливает расстояние перемещения печатающей головки как основу для определения времени периодических уведомлений. Вы будете получать уведомления о каждом заданном метре.

Диапазон настроек от 1 до 100,000.

Last Update (Последнее обновление)

Отображает расстояние перемещения печатающей головки для последнего периодического уведомления.

Next Update (Следующее обновление)

Отображает расстояние печати печатающей головки до следующего периодического уведомления.

Current Value (Текущее значение)

Отображает текущее расстояние печати печатающей головки.

[Weekday] (Дни недели) – только для пользователей SOS

Задает день недели для периодического уведомления.

Отображается, только если включена функция NTP и вы выбрали [Weekly] (Еженедельно) в меню [Type] (Тип).

Диапазон настроек от воскресенья до субботы.

[Day] (День) – только для пользователей SOS

Устанавливается день для периодического уведомления.

Отображается, только если включена функция NTP и вы выбрали [Monthly] (Ежемесячно) в меню [Type] (Тип).

Диапазон настроек от 1 до 28.

[Notifications] (Уведомления) – только для пользователей SOS

Указывает количество периодических уведомлений в день.

Отображается, только если включена функция NTP и вы выбрали [Daily] (Ежедневно) в меню [Type] (Тип).

Диапазон установки: от 1 до 3.

[Time 1] – только для пользователей SOS

Указывает время для первого периодического уведомления.

Отображается, только если включена функция NTP и вы выбрали [Daily] (Ежедневно) в меню [Type] (Тип).

[Time 2] – только для пользователей SOS

Указывает время для второго периодического уведомления.

Отображается, только если включена функция NTP, и в меню [Notifications] (Уведомления) [Daily] > (Ежедневно) > [Type] (Тип) выбрано значение «2 раза» или более.

[Time 3] – только для пользователей SOS

Указывает время для третьего периодического уведомления.

Отображается, только если включена функция NTP и вы выбрали 3 раза для [Notifications] (Уведомление) в меню [Type] (Тип).

[Time] (Время) – только для пользователей SOS

Указывает время для соответствующего дня или даты для периодических уведомлений.

Отображается, только если включена функция NTP и вы выбрали [Weekly] (Еженедельно) или [Monthly] (Ежемесячно) в меню [Type] (Тип).

[Update Screen] (Экран обновления) – только для пользователей SOS

Включите или отключите функцию печати QR-кода, который отображается в периодическом уведомлении SOS (онлайн-сервисы SATO) или при ежедневной проверке.

Появится, только если в меню [Режим SOS] выбран пункт [On-Demand] (По запросу).

Для сканирования QR-кода требуется специальное приложение.

Опции:

Normal (Стандартный)

Показывает экран сканирования обычного QR-кода.

Print (Печать)

Печать можно выполнить на экране сканирования QR-кода. Нажмите кнопку (PRINT) (Печать), чтобы напечатать QR-код.

Чтобы напечатать QR-код используйте носитель длиной не менее 33 мм (1,3 дюйма) и шириной не менее 33 мм (1,3 дюйма) (без учета подложки).

[QR code offset] (Смещение QR-кода) – только для пользователей SOS

Настройте положение печати QR-кода, который отображается на экране уведомлений SOS (онлайн-сервисы SATO).

Появится, только если в меню [Режим SOS] выбран пункт [On-Demand] (По запросу).

Доступно, только если в меню [Update Screen] (Экран обновления) выбран пункт [Print] (Печать).

Параметры для настройки:

Vertical (По вертикали)

Настройте положение печати QR-кода в вертикальном направлении.

Установите корректирующее значение относительно начального положения печати: (–) в направлении подачи печатного носителя и (+) в противоположном направлении.

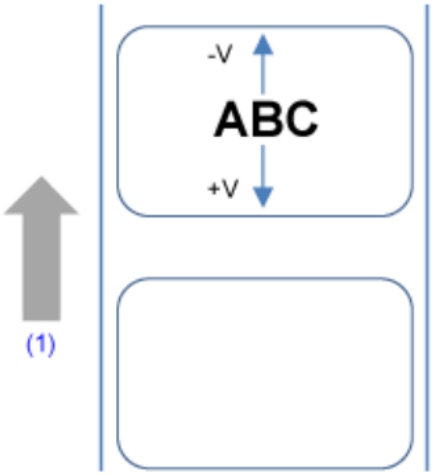

(1) Направление подачи

Диапазон настройки составляет от –7999 до +7999 точек.

Horizontal (По горизонтали)

Настройте положение печати QR-кода в горизонтальном направлении.

Установите корректирующее значение относительно начального положения печати (если смотреть на принтер спереди): (–) для смещения влево и (+) для смещения вправо.

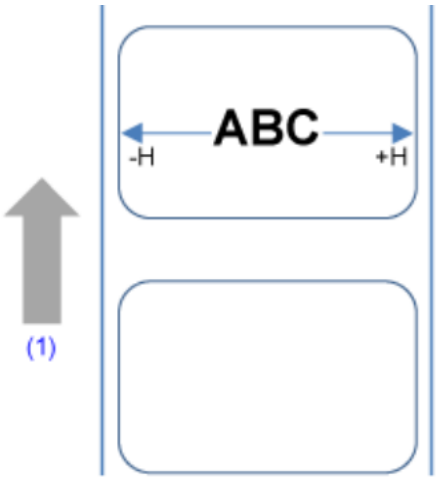

(1) Направление подачи

Диапазон настройки: от –831 до +831 точек.

- Единицы измерения можно изменить на точки, дюймы или миллиметры в меню [System] (Система) > [Regional] (Региональные настройки) > [Unit] (Единицы измерения).

[Daily Checkup] (Ежедневная проверка) – только для пользователей SOS

Отобразить текущую информацию о принтере с помощью QR-кода. Отсканируйте QR-код с помощью планшета или смартфона и отправьте информацию в облако SOS.

Кроме того, информацию о принтере можно получить через NFC и отправить ее в облако SOS.

Появится, только если в меню [Режим SOS] выбран пункт [On-Demand] (По запросу).

Для сканирования QR-кода или отправки информации о принтере в облако SOS требуется специальное приложение SOS.

Если выбрана опция [Print] (Печать) на [Update Screen] (Экран обновления), нажмите кнопку (PRINT) (ПЕЧАТЬ), чтобы напечатать QR-код.

Чтобы напечатать QR-код используйте носитель длиной не менее 33 мм (1,3 дюйма) и шириной не менее 33 мм (1,3 дюйма) (без учета подложки).

[SATO App Storage] (Сервис SATO App Storage)

Установите сервис SATO App Storage.

Параметры для настройки:

Login (Вход в систему)

Введите ID компании, ID для входа и пароль для входа в SATO App Storage.

Application Setting (Настройка приложения)

Показывает приложения, установленные на принтере. Вы можете проверить настройки SATO App Storage для каждого приложения.

Upload log data (Загрузка (импорт) данных журнала)

При выборе опции [Upload log data] (Загрузить (импортировать) данные журнала) в облако SATO App Storage загружаются все журналы печати, которые не были загружены. Отображается только при наличии журнала печати, который не был загружен в облако SATO App Storage.

[SOTI Connect]

Установите сервис SOTI Connect Services.

Для получения информации о сервисах SOTI Connect Services просим обращаться к региональному торговому представителю SATO.

Параметры для настройки:

[SOTI Connect Services] (Сервисы SOTI Connect)

Включите или отключите службу SOTI Connect Services.

Опции:

Enabled (Вкл.)

Включение SOTI Connect Services.

Disabled (Откл.)

Отключение SOTI Connect Services.

[Start Auto Enrollment] (Начать автоматическую регистрацию)

Включение или отключение функции автоматической регистрации.

Доступно, только при выборе [Enabled] (Вкл.) в меню [Службы SOTI Connect].

Опции:

Enabled (Вкл.)

Включение функции автоматической регистрации.

Подключитесь к серверу, который был установлен в параметре [Auto Enrollment Server] (Сервер автоматической регистрации) при вводе принтера в эксплуатацию.

Disabled (Откл.)

Отключение функциии автоматической регистрации.

[Auto Enrollment Server] (Сервер автоматической регистрации)

Введите URL-адрес сервера SOTI Connect.

Доступно, только при выборе [Enabled] (Вкл.) в меню [Службы SOTI Connect].

[Enable Client Key Passphrase] (Включение клиентского ключа кодовой фразы)

Включение и отключение кодовой фразы клиентского ключа для подключения к серверу SOTI Connect.

Доступно, только при выборе [Enabled] (Вкл.) в меню [Службы SOTI Connect].

Опции:

Enabled (Вкл.)

Включение кодовой фразы.

Disabled (Откл.)

Отключение кодовой фразы.

[Client Key Passphrase] (Клиентский ключ кодовой фразы)

Настройка кодовой фразы.

Возможно только при выборе [Enabled] (Вкл.) в меню [Enable Client Key Passphrase] (Включение клиентского ключа кодовой фразы).

[Errors, Warnings, and Notifications Push Service] (Push-сервис для отображения ошибок, предупреждений и уведомлений)

Включите или отключите push-сервис ошибок, предупреждений и уведомлений.

Опции:

Enabled (Вкл.)

Если эта функция включена, на принтер будут отправляться push-уведомления об ошибках и предупреждениях.

Disabled (Откл.)

Отключите push-сервис ошибок, предупреждений и уведомлений.

[Advanced] (Расширенная настройка)

Установите расширенные функции интерфейса.

Параметр настройки приведен ниже:

[ARP Announcement] (Объявление ARP)

Установите функции объявления ARP.

Объявление ARP полезно для обновления карты аппаратного адреса других компьютеров при изменении IP-адреса или MAC-адреса отправителя.

Доступные варианты настройки перечислены ниже.

[Additional] (Дополнительно)

Установите дополнительное объявление ARP.

Опции:

Enabled (Вкл.)

Включите дополнительное объявление ARP. ARP отправляется через 1,2, 4, 8 и 16 секунд после установки соединения/назначения DHCP.

Disabled (Откл.)

Отключите дополнительное объявление ARP. ARP отправляется только через 1 секунду после установки соединения/назначения DHCP.

[Periodic] (Периодичное)

Установите интервал объявления ARP в диапазоне от 0 до 600 секунд.

Начальная настройка: 300

[Firewall] (Брандмауэр)

Установите функции брандмауэра.

Использование брандмауэра повышает уровень безопасности. Он защищает принтер от несанкционированного доступа с внешних компьютеров или от вредоносных программ. Когда брандмауэр включен, доступ к принтеру смогут получить только разрешенные сервисы и порты.

- В качестве базовой политики фильтрации все операции OUTPUT (Вывести) разрешены – (ACCEPT) (Принять), а операции INPUT (Ввести) и FORWARD (Переправить) запрещены – (DROP) (Игнорировать)

Параметры для настройки:

[Enable] (Вкл.)

Включение или отключение функции брандмауэра.

Опции:

Enabled (Вкл.)

Включение функции брандмауэра.

Disabled (Откл.)

Отключение функции брандмауэра.

[Allow Services And Ports] (Разрешенные сервисы и порты)

Установка сервисов и портов, соединение через которые разрешено.

Доступно только при выборе [Enabled] (Вкл.) в меню [Enable] (Включить)

- Доступ к принтеру становится возможен через сервисы или порты, выбранные в меню [Allow Services And Ports] (Разрешенные сервисы и порты).

Параметры для настройки:

Data Ports (Порты данных)

Включение или отключение доступа через порты данных.

FTP

Включение или отключение функции FTP

Настройка меняется в зависимости от параметра [Enable] (Включение) в меню [FTP].

SFTP

Включение или отключение функцию SFTP протокола

Изменения этой настройки связаны с [Enable] (Включено) в меню [SFTP].

LPD («Демон» построчного принтера)

Включение и отключение функции LPD («Демон» построчного принтера)

Настройка меняется в зависимости от параметра [Enable] (Включено) в меню [LPD].

MAILC

При использовании режима AEP (Печать с поддержкой приложений) включите или отключите доступ к порту для клиентской функции отправки сообщений на внутреннюю электронную почту с принтера.

NTP

Включение или отключение функции для NTP.

Настройка меняется в зависимости от использования параметра [Enable] (Вкл.) в меню [NTP] (Сетевой протокол времени).

[Online Services] (Онлайн сервисы) – только для пользователей SOS)

Включение или отключение режима SOS.

Настройка меняется в зависимости от параметра [SOS Mode] (Режим SOS).

PING

Включение или выключение PING-доступа.

SATO All-In-One Tool (Программа All-In-One компании SATO)

Включение или отключение доступ через программу All-In-One Tool.

SCP

При использовании режима AEP (Печать с поддержкой приложений) включите или отключите доступ к порту для клиентской функции SCP.

SNMP Agent (Агент SNMP)

Включение или отключение функции агента SNMP.

Настройка меняется в зависимости от параметра [Enable] (Включено) в меню [Agent] (Агент).

WEBC

При использовании функции AEP (Печать с поддержкой приложений) включите или отключите доступ к порту для веб-клиента.

WebConfig (Веб-конфигурация)

Включение или отключение доступа к странице веб-конфигурации.

В таблице ниже указаны настройки фильтрации пакетов для каждого разрешенного сервиса и каждой настройки порта.

[Allow Services And Ports] (Разрешенные сервисы и порты)	[TCP Source Port] (Исходный порт TCP)	[TCP Destination Port] (Порт назначения TCP)	[UDP Source Port] (Исходный порт UDP)	[UDP Destination Port] (Порт назначения UDP)	[ICMP Type] (Тип ICMP)
[Data Ports] * (Порты данных)	-	1024,1025,9100	-	-	-
[FTP] (Протокол передачи файлов)	-	20,21	-	-	-
[LPD] («Демон» построчного принтера)	-	515	53	-	-
[MAILC]	465,587	-	53	-	-
[NTP] (Сетевой протокол времени)	-	-	53,123	-	-
[Online Services] (Онлайн-сервисы)*	443,8883	-	53	-	-
[PING]	-	-	-	-	0,8
[SATO All-In- One Tool]	-	9100	-	161,19541	-
[SCP]	22	-	53	-	-

[Allow Services And Ports] (Разрешенные сервисы и порты)	[TCP Source Port] (Исходный порт TCP)	[TCP Destination Port] (Порт назначения TCP)	[UDP Source Port] (Исходный порт UDP)	[UDP Destination Port] (Порт назначения UDP)	[ICMP Type] (Тип ICMP)
[SFTP] (Протокол SFTP)	-	22	-	-	-
[SNMP Agent] (Агент SNMP)	-	-	-	161	-
[WEBC]	80,443,8080	-	53	-	-
[WebConfig] (Веб-конфигурация)	-	80,443	-	-	-

* Значения могут отличаться в зависимости от других настроек.

[Custom Settings] (Клиентские настройки)

Задайте тип ICMP или номер порта TCP или UDP для установления соединения.

Доступно только при выборе [Enabled] (Вкл.) в меню [Enable] (Включить)

Параметры для настройки:

[TCP Source Port] (Исходный порт TCP)

Зарегистрируйте номер порта источника TCP для установления соединения.

[Existing Port No.] (№ существующего порта)

Отображаются номера портов, выбранных в меню [Allow Services And Ports] (Разрешенные сервисы и порты).

[Additional Port No.] (№ дополнительного порта)

Зарегистрируйте номер порта источника TCP для установления соединения.

Допустимые входные значения:

№ активного порта	Целое число от 1 до 65,535
Задайте несколько значений	Разделяйте номера активных портов с помощью запятой
Укажите диапазон	Чтобы создать диапазон активных номеров портов в указанном формате, введите начальный (минимальный) номер порта, затем двоеточие, и затем конечный (максимальный) номер порта
Максимальное количество параметров	21 порт, которые можно указать либо отдельными номерами, либо диапазонами
Без настройки	Пустое поле

Пример ввода

Номер порта	Примечания
10000	-
10000,10001,10002,10003	В результате в обеих настройках будут разрешены одинаковые порты.

Номер порта	Примечания
10000:10003	
10000,10001,10002,10003,20000	В результате в обеих настройках будут разрешены одинаковые порты.
10000:10003,20000	
Пустое поле	Оставьте его пустым, если настройка не требуется.

[TCP Destination Port] (Порт назначения TCP)

Зарегистрируйте номер порта назначения TCP для установления соединения.

[Existing Port No.] (№ существующего порта)

Отображаются номера портов, выбранных в меню [Allow Services And Ports] (Разрешенные сервисы и порты).

[Additional Port No.] (№ дополнительного порта)

Зарегистрируйте номер порта назначения TCP для установления соединения.

Допустимые входные значения:

№ активного порта	Целое число от 1 до 65,535
Задайте несколько значений	Разделяйте номера активных портов с помощью запятой
Укажите диапазон	Чтобы создать диапазон активных номеров портов в указанном формате, введите начальный (минимальный) номер порта, затем двоеточие, и затем конечный (максимальный) номер порта
Максимальное количество параметров	21 порт, которые можно указать либо отдельными номерами, либо диапазонами
Без настройки	Пустое поле

Пример ввода

Номер порта	**Примечания**
10000	-
10000,10001,10002,10003	В результате в обеих настройках будут разрешены одинаковые порты.
10000:10003	
10000,10001,10002,10003,20000	В результате в обеих настройках будут разрешены одинаковые порты.
10000:10003,20000	
Пустое поле	Оставьте его пустым, если настройка не требуется.

[UDP Source Port] (Исходный порт UDP)

Зарегистрируйте номер сходного порта UDP для установления соединения.

[Existing Port No.] (№ существующего порта)

Отображаются номера портов, выбранных в меню [Allow Services And Ports] (Разрешенные сервисы и порты).

[Additional Port No.] (№ дополнительного порта)

Зарегистрируйте номер сходного порта UDP для установления соединения.

Допустимые входные значения:

№ активного порта	Целое число от 1 до 65,535
Задайте несколько значений	Разделяйте номера активных портов с помощью запятой
Укажите диапазон	Чтобы создать диапазон активных номеров портов в указанном формате, введите начальный (минимальный) номер порта, затем двоеточие, и затем конечный (максимальный) номер порта
Максимальное количество параметров	21 порт, которые можно указать либо отдельными номерами, либо диапазонами
Без настройки	Пустое поле

Пример ввода

Номер порта	Примечания
10000	-
10000,10001,10002,10003	В результате в обеих настройках будут разрешены одинаковые порты.
10000:10003	
10000,10001,10002,10003,20000	В результате в обеих настройках будут разрешены одинаковые порты.
10000:10003,20000	
Пустое поле	Оставьте его пустым, если настройка не требуется.

[UDP Destination Port] (Порт назначения UDP)

Зарегистрируйте номер порта назначения UDP для установления соединения.

[Existing Port No.] (№ существующего порта)

Отображаются номера портов, выбранных в меню [Allow Services And Ports] (Разрешенные сервисы и порты).

[Additional Port No.] (№ дополнительного порта)

Зарегистрируйте номер порта назначения UDP для установления соединения.

Допустимые входные значения:

№ активного порта	Целое число от 1 до 65,535
Задайте несколько значений	Разделяйте номера активных портов с помощью запятой

Укажите диапазон	Чтобы создать диапазон активных номеров портов в указанном формате, введите начальный (минимальный) номер порта, затем двоеточие, и затем конечный (максимальный) номер порта
Максимальное количество параметров	21 порт, которые можно указать либо отдельными номерами, либо диапазонами
Без настройки	Пустое поле

Пример ввода

Номер порта	Примечания
10000	-
10000,10001,10002,10003	В результате в обеих настройках будут разрешены одинаковые порты.
10000:10003	
10000,10001,10002,10003,20000	В результате в обеих настройках будут разрешены одинаковые порты.
10000:10003,20000	
Пустое поле	Оставьте его пустым, если настройка не требуется.

[ICMP Type] (Тип ICMP)

Зарегистрируйте тип ICMP для установления соединения.

[Existing ICMP Type] (Существующий тип ICMP)

Отображаются номера портов ICMP, выбранных в меню [Allow Services And Ports] (Разрешенные сервисы и порты)

[Additional ICMP Type] (Дополнительный тип ICMP)

Зарегистрируйте номер типа ICMP для установления соединения.

Допустимые входные значения:

Активный тип ICMP	Целое число от 0 до 43
Задайте несколько значений	Разделите типы активных портов ICMP с помощью запятой
Максимальное количество параметров	44 порта
Без настройки	Пустое поле

Пример ввода

Тип ICMP	Примечания
0	-
0,1,2,3	-

Тип ICMP	Примечания
Пустое поле	Оставьте его пустым, если настройка не требуется.

[USB]

Устанавливает USB-соединение.

Доступный вариант настроек указан ниже.

[Flow Control] (Управление потоками)

Задайте протокол соединения.

Опции:

- [STATUS4]
- [NONE] (ОТСУТСТ.)

[Change USB Serial] (Изменить заводской номер USB-накопителя)

Установка типа заводского номера USB, который выдает принтер.

Опции:

Enabled (Вкл.)

Возвращает серийный номер USB (00000000).

Этот вариант подходит, когда вы хотите заменить устройство без добавления нового драйвера принтера.

Для этого перед установкой принтера необходимо установить этот параметр в положение «Включено».

Disabled (Откл.)

Возвращает серийный номер USB, установленный на заводе (уникальный для каждого принтера).

Используйте эту опцию для назначения отдельных драйверов для каждого принтера.

- Если два принтера с одинаковым серийным номером USB подключены к одному компьютеру, это может привести к появлению ошибки «синего экрана».

[Bluetooth]

Устанавливает соединение Bluetooth.

- Отключение меню [Enable] (Отключено) скрывает элементы, расположенные под этим меню.

Параметры для настройки:

[Enable] (Вкл.)

Включение или отключение функции Bluetooth.

Опции:

Enabled (Вкл.)

Включение функции Bluetooth.

Disabled (Откл.)

Отключение функции Bluetooth.

[BT Operation Mode] (Режим работы Bluetooth)

Выбор режима работы, когда Bluetooth включен.

Опции:

Device (Принтер)

Установка принтера в качестве устройства для подключения к другим устройствам. Поддерживаются профили SPP и ISPP.

Host (Компьютер)

Установка принтера в качестве главного компьютера для подключения к другим устройствам. Поддерживаемым профилем является HID.

[Name] (Имя)

Ввод имени устройства для принтера.

Возможен ввод от 1 до 53 символов. Можно использовать заглавные и строчные буквы, а также цифры.

[PIN Code] (ПИН-код)

Установка ПИН-кода.

Для ПИН-кода возможен ввод от 4 до 16 символов. Можно использовать заглавные и строчные буквы, а также цифры.

[BD Address] (BD-адрес)

Отображение BD-адреса принтера. (Этот адрес нельзя изменить)

[Firm Version] (Версия прошивки)

Показывает версию прошивки Bluetooth. (Это значение нельзя изменить)

[Host BD Address] (BD-адрес главного компьютера)

Проверьте BD-адрес главного компьютера.

[Pairing] (Сопряжение)

Выполните сопряжение принтера с Bluetooth-устройством.

Отображается только при выборе [Host] (Хост) в меню [BT Operation Mode] (Режим работы Bluetooth).

Пункты для выбора:

Available devices (Доступные устройства)

Принтер ищет устройство Bluetooth и показывает его название.

Paired devices (Сопряженные устройства)

Показывает список ранее сопряженных устройств. Выбор устройство для повторного подключения или для удаления из списка.

- В разделе [Available devices] (Доступные устройства) отображаются только устройства с профилем HID. Например, клавиатуры и т.д.
- принтер не может подключаться к нескольким устройствам и осуществлять с ними связь.

[IAP Ready]

Отображение рабочего статуса микросхемы аутентификации IAP, обеспечивающей связь между iOS-устройством и Bluetooth-устройством.

Когда связь включена, отображается ✓.

[iOS Reconnect] (Повторное подключение к iOS)

Отключение функции повторного подключения iOS или установка ручного режима.

Опции:

Disabled (Откл.)

Принтер не выполняет повторное подключение к iOS. Вам нужно попробовать повторное подключение к устройству iOS.

Manual (Ручной режим)

При включении питания и переходе в онлайн-режим или в офлайн-режим принтер выполняет повторное подключение к iOS.

[Authentication] (Аутентификация)

Настройка уровня аутентификации.

Опции:

None (Отсутст.)

None (Отсутст.)

Level 2-1 (Уровень 2-1)

Аутентификация по PIN-коду, сервисному уровню, без шифрования

Level 2-2 (Уровень 2-2)

Аутентификация по PIN-коду, сервисному уровню, с шифрованием

Level 3 (Уровень 3)

Аутентификация по PIN-коду, уровню соединения, без шифрования

Level 4 (Уровень 4)

Совместимость с Secure Simple Pairing, уровня сервиса, с шифрованием (можно взаимодействовать с устройствами, не совместимыми с Secure Simple Pairing)

[ISI]

Установите параметр соединения ISI.

Диапазон установки: 0 или от 18 до 4096.

Установите значение, которое больше значения настройки параметров связи ISW.

[ISW]

Установите параметр связи ISW.

Диапазон установки: 0 или от 18 до 4096.

Диапазон настройки зависит от значения параметра соединения ISI.

Установите значение, которое меньше значения настройки параметров соединения ISI.

[PSI]

Установите параметр соединения PSI.

Диапазон настроек от 18 до 4096.

Установите значение, которое больше значения настройки параметров связи PSW.

[PSW]

Установите параметр соединения PSW.

Диапазон установки: 0 или от 18 до 4096.

Диапазон настройки зависит от значения параметра соединения PSI.

Установите значение, которое меньше значения настройки параметров соединения PSI.

[CRC Mode] (Режим проверки с использованием циклического избыточного кода)

Включение или отключение режима CRC

Имеются следующие опции.

Enabled (Вкл.)

Включение функции проверки CRC

Disabled (Откл.)

Отключение функции проверки CRC

[Flow Control] (Управление потоками)

Задайте протокол соединения.

Опции:

- [STATUS3]
- [STATUS4 MULTI]
- [NONE] (ОТСУТСТ.)

[NFC]

Устанавливает соединение NFC.

Параметр настройки приведен ниже:

[I/F Enable] (I/F включен)

Включение или отключение интерфейса NFC

Опции:

Enabled (Вкл.)

Включение интерфейса NFC.

Disabled (Откл.)

Отключение интерфейса NFC.

[Ignore CR/LF] (Игнорировать CR/LF)

Установите, игнорировать ли код CR/LF (0x0D / 0x0A) в полученных данных.

Опции:

Enabled (Вкл.)

Игнорировать код CR/LF.

Disabled (Откл.)

Не игнорировать код CR/LF.

[Ignore CAN/DLE] (Игнорировать CAN/DLE)

Установите, игнорировать ли код CAN/DLE (0x18 / 0x10) в полученных данных.

Опции:

Enabled (Вкл.)

Игнорировать код CAN/DLE.

Disabled (Откл.)

Не игнорировать код CAN/DLE.

Меню [Applications] (Приложения)

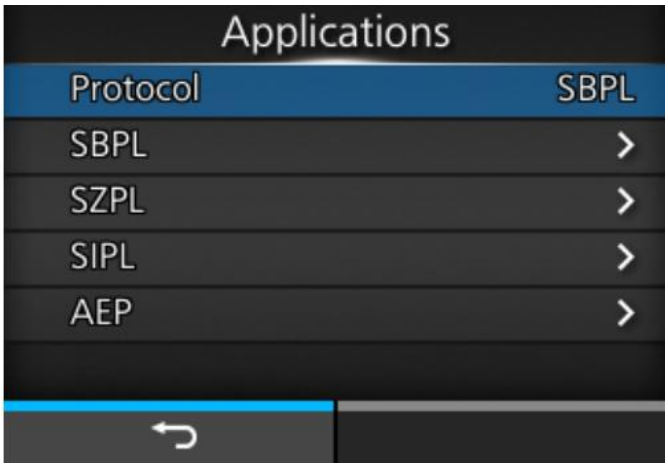

В меню [Applications] (Приложения) доступны следующие настройки:

[Protocol] (Протокол)

Установка языка принтера.

Имеются следующие опции.

AUTO (Авто)

Автоматически анализирует полученные данные печати и устанавливает язык принтера. В режиме [Авто] принтер может изменить язык после запуска, если будут получены данные на другом языке.

SBPL

Устанавливается при использовании языка принтера SBPL или XML.

SZPL

Устанавливается при использовании языка принтера SZPL.

SIPL

Устанавливается при использовании языка принтера SIPL.

SCPL

Устанавливается при использовании языка принтера SCPL.

При выборе в меню [Protocol] (Протокол) опции [AUTO] (Авто)

- При выборе опции [AUTO] (Авто) на экран онлайн-режима / офлайн-режима выводится сообщение с предложением перезапустить принтер. В этом случае для применения настроек перезагрузите принтер.
- После установки языка принтера название языка появится на экране онлайн-режима / офлайн-режима.

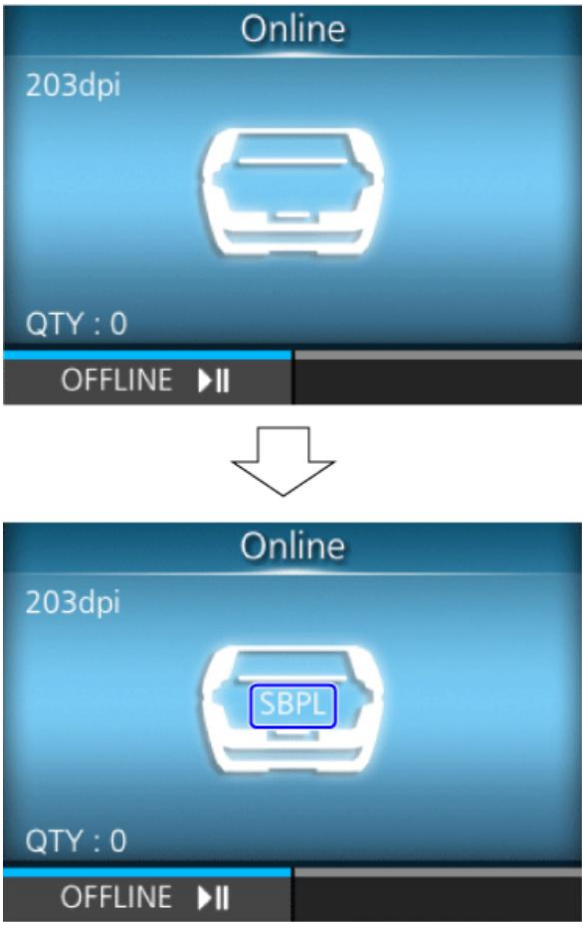

- Язык принтера окончательно определяется после анализа полученных данных для печати.
- При отключенной опции [Standard Code] (Стандартный код) в пункке [SBPL] меню [Applications] (Приложения) настройка [Protocol] (Протокол) меняется на [SBPL].

[SBPL]

SBPL (Язык печати штрих-кодов SATO) – это общий командный язык для управления принтерами этикеток со штрих-кодами SATO.

Чтобы использовать SBPL в качестве командного языка принтера, выберите следующие пункты:

[Show Error] (Отображение ошибки)

Включает или отключает индикацию ошибки команды при обнаружении неправильной команды или параметра в данных печати.

Опции:

Enabled (Вкл.)

Если в данных печати обнаружены неправильные команды или параметры, отображается ошибка команды и операция печати приостанавливается.

Disabled (Откл.)

Игнорирует неправильные команды или параметры и продолжает печатать. Отображается значок состояния при ошибке команды.

[Standard Code] (Стандартный код)

Установка кода протокола.

Опции:

Enabled (Вкл.)

Использование стандартного кода.

Disabled (Откл.)

Использование нестандартного кода.

[Orientation] (Ориентация)

Выбор компоновки для печати этикетки.

Portrait (Портретная ориентация)

Выбор портретной ориентации. (Без поворота)

Landscape (Альбомная ориентация)

Использование альбомной ориентации. (С поворотом на 90 градусов)

Inv. Portrait (Перевернутая портретная ориентация)

Использование перевернутой портретной ориентации. (С поворотом на 180 градусов)

Inv. Landscape (Перевернутая альбомная ориентация)

Использование перевернутой альбомной ориентации. (С поворотом на 270 градусов)

[Font Settings] (Настройки шрифта)

Установите шрифт.

Параметры для настройки:

[Zero Slash] (Ноль с косой чертой)

Установите, нужно ли печатать ноль (0) с косой чертой (/) или без нее.

Эта настройка применяется к следующим растровым шрифтам:

U, S, M, WB, WL, XU, XS, XM, XB, XL, X20, X21, X22, X23, X24

Опции:

Enabled (Вкл.)

Печатать ноль с косой чертой.

Disabled (Откл.)

Печатать ноль без косой черты.

[Kanji] (Иероглифы)

Установка используемого кода кандзи (Иероглифы).

Параметры для настройки:

[Kanji Set] (Установка кода кандзи)

Установка используемого кода кандзи (Иероглифы).

Опции:

- [JP-COMPATIBLE]
- [JP-JISX0208]
- [JP-JISX0213]
- [GB18030]
- [BIG5]
- [KSC5601]

[Character Code] (Символьный код)

Настройка используемого символьного кода.

Варианты зависят от кода кандзи, установленного в [Kanji Set] (Установка кода кандзи)

- **При выборе [JP-COMPATIBLE] или [JP-JISX0208]**
  - [JIS]
  - [SJIS]
  - [UTF-16]
  - [UTF-8]

- **При выборе [JP-JISX0213]**
  - [SJIS]
  - [UTF-16]
  - [UTF-8]

- **При выборе [GB18030]**
  - [GB18030]
  - [UTF-8]

- **При выборе BIG5]**
  - [BIG5]
  - [UTF-8]

- **При выборе [KSC5601]**
  - [KSC5601]
  - [UTF-8]

[Kanji Style] (Стиль кандзи)

Выбор используемого шрифта.

Опции:

- [Mincho]
- [Gothic] (Готический)

[Proportional] (Пропорциональный)

Выбор печати символа с пропорциональным или фиксированным шагом.

Опции:

Enabled (Вкл.)

Печать каждого символа с пропорциональным шагом.

Disabled (Откл.)

Печать всех символов с фиксированным шагом.

[Code Page] (Кодовая страница)

Выбор используемой кодовой страницы из списка.

Выбранный параметр приведен ниже:

UTF-8, 858, 8859-1, 8859-2, 8859-9, 737, 855, 850, 852, 857, 866, 1250, 1251, 1252, 1253, 1254, 1257, 869, X201

[€]

Установите для символа европейской валюты в виде кода ASCII.

Диапазон установки – от 00 до ff (шестнадцатеричный формат).

[Compatible] (Совместимый код)

Установка совместимого кода для языка SBPL.

Параметры для настройки:

[CODE128(C) Zero Fill] (Заполнение нулями CODE128(C))

Установите, будут ли разрешены нечетные цифры и печать штрих-кодов с заполнением нулями при использовании в CODE128 код запуска C

Опции:

Enabled (Вкл.)

Разрешить нечетные цифры и печать штрих-кодов с заполнением нулями.

Disabled (Откл.)

Не разрешать использование нечетных цифр. Возникает ошибка в команде, и штрих-код не печатается.

[Kanji Command] (Команда кандзи)

Настройка действий принтера при получении данных, содержащих команду кандзи ESC+K5, ESC+K6 или ESC+K7.

Опции:

Enabled (Вкл.)

Изменение команд кандзи ESC+K5, ESC+K6 и ESC+K7 в полученных данных на соответствующие команды и выполнение печати.

- ESC+K5: 16x16 точек кандзи в горизонтальной строке с однобайтовым символом
- ESC+K6: 24x24 точки кандзи в горизонтальной строке с однобайтовым символом
- ESC+K7: 22x22 точек кандзи в горизонтальной строке

Disabled (Откл.)

Не изменять команды кандзи ESC+K5, ESC+K6 и ESC+K7 в полученных данных. При получении этих команд принтер ведет себя следующим образом:

- ESC+K5: Печать с кандзи 40x40 точек в горизонтальной строке.
- ESC+K6: Возникает ошибка в команде и данные не печатаются.
- ESC+K7: Возникает ошибка в команде и данные не печатаются.

[Call Font/Logo] (Вызов шрифта/лого)

Настройка обработки символьного кода, указанного в команде «Применить шрифт и логотип» (ESC+RF).

Опции:

Enabled (Вкл.)

Символьные коды обрабатываются в формате с прямым порядком байтов.

Disabled (Откл.)

Символьные коды обрабатываются в формате с обратным порядком байтов.

[PDF417 ECC Level fixed] (Фиксированный уровень PDF417 ECC)

Выберите, следует ли печатать код PDF417 с уровнем безопасности, заданным командой печати PDF417.

Опции:

Enabled (Вкл.)

Печать кода PDF417 с уровнем безопасности, заданным командой печати PDF417.

Disabled (Откл.)

Печать кода PDF417 с уровнем безопасности, заданным командой печати PDF417 (или выше).

[SZPL]

Для использования SZPL в качестве команды принтера, установите следующие параметры:

[Label] (Этикетка)

Установите положение печати.

Доступные варианты настройки перечислены ниже.

[Shift] (Смена)

Установка положения смещения этикетки.

Диапазон настройки: от –832 до +832 точек.

- Единицы измерения можно изменить на точки, дюймы или миллиметры в меню [System] (Система) > [Regional] (Региональные настройки) > [Unit] (Единицы измерения).

[Top] (Верх)

Установка положение верхнего смещения этикетки.

Диапазон настройки: от –120 до +120 точек.

- Единицы измерения можно изменить на точки, дюймы или миллиметры в меню [System] (Система) > [Regional] (Региональные настройки) > [Unit] (Единицы измерения).

[Label Rotation] (Поворот этикетки)

Установка ориентации страницы для печати этикетки.

Размер этикетки, установленный в принтере, используется в качестве эталона для поворота.

Опции:

0 degree (0 градусов)

Этикетки печатаются в портретной ориентации.

180 degree (180 градусов)

Этикетки печатаются в перевернутой портретной ориентации.

[Caret] (Каретка)

Установка кода каретки (^).

Диапазон настроек от 0 до 255.

- Для каждого кода (каретка, разделитель, тильда) необходимо установить разные значения.

[Delimiter] (Разделитель)

Введите запятую (,) в качестве разделителя.

Диапазон настроек от 0 до 255.

- Для каждого кода (каретка, разделитель, тильда) необходимо установить разные значения.

[Tilde] (Тильда)

Установка кода тильды (~).

Диапазон настроек от 0 до 255.

- Для каждого кода (каретка, разделитель, тильда) необходимо установить разные значения.

[Clock Format] (Формат часов)

Установка формата даты.

Варианты могут быть следующими: (например, в случае с 1:45 pm on January 24, 2017)

- [(none)] (Отсутст.)
- [MM/DD/YY (24-hour clock)] (Пример: 01/24/17 (13:45))
- [MM/DD/YY (12-hour clock)] (Пример: 01/24/17 (01:45))
- [DD/MM/YY (24-hour clock)] (Пример: 24/01/17 (13:45))
- [DD/MM/YY (12-hour clock)] (Пример:24/01/17 (01:45))

[Default Font] (Шрифт по умолчанию)

Выбор из списка шрифта по умолчанию из списка для печати с использованием многоязычного шрифта, содержащегося в принтере.

[SIPL]

Чтобы использовать SIPL в качестве команды принтера, установите следующее:

[Font Settings] (Настройки шрифта)

Установите шрифт.

Параметры для настройки:

[Code Page] (Кодовая страница)

Выбор используемой кодовой страницы из списка.

[New Font Encoding] (Кодировка нового шрифта]

Включение или выключение кодировки нового шрифта.

- Свяжитесь с представителем SATO для получения дополнительной информации о новом шрифте.

[Proportional] (Пропорциональный)

Выбор печати символа с пропорциональным или фиксированным шагом.

Enabled (Вкл.)

Печать каждого символа с пропорциональным шагом.

Disabled (Откл.)

Печать всех символов с фиксированным шагом.

[Zero Slash] (Ноль с косой чертой)

Установите, нужно ли печатать ноль (0) с косой чертой (/) или без нее.

Enabled (Вкл.)

Печатать ноль с косой чертой.

Disabled (Откл.)

Печатать ноль без косой черты.

Format Save] (Сохранение формата)

Установка опции сохранения на принтере данных пользовательского формата, зарегистрированные при печати.

Enabled (Вкл.)

Сохранять на принтере данных пользовательского формата, зарегистрированные при печати.

Disabled (Откл.)

Не сохранять на принтере данные пользовательского формата, зарегистрированные при печати. Данные пользовательского формата остаются в памяти принтера после печати до отключения его питания. После перезагрузки необходимо будет снова зарегистрировать пользовательский формат.

[AEP] (Печать с поддержкой приложений)

Настройка функций режима AEP (Печать с поддержкой приложений).

Режим AEP позволяет использовать принтер в автономном режиме с запуском приложений в операционной системе принтера.

Используйте стандартное приложение или установите на принтер пользовательские приложения с USB-накопителя, программы All-In-One Tool, страницы WebConfig и т. д.

Для ввода данных в режиме AEP можно использовать USB-клавиатуры и сканеры штрих-кодов.

Параметры для настройки:

- Для получения дополнительной информации об использовании режима AEP обратитесь к торговому представителю SATO.
- Для подключения USB-клавиатуры или USB-сканнера к принтеру, вам понадобится хост-кабель USB (Mini-B).
- Мы рекомендуем подключать адаптер переменного тока и вставлять батарею в принтер при подключенной USB-клавиатуре и USB-сканере.

[Enable] (Вкл.)

Включение и отключение режима AEP (Печать с поддержкой приложений).

Опции:

Enabled (Вкл.)

Включение режима AEP.

Disabled (Откл.)

Отключение режима AEP.

- При внесении любых изменений на экран «Онлайн-режим / офлайн-режим» выводится сообщение с предложением перезапустить принтер. В этом случае для применения настроек перезагрузите принтер.

[Starting Application] (Приложение по умолчанию)

Выберите приложение, которое будет запускаться по умолчанию при запуске принтера в режиме AEP (Печать с поддержкой приложений).

Выберите приложение кнопками / и нажмите кнопку ( ) для подтверждения.

[Delete Application] (Удаление приложения)

Удаление установленного приложения из списка.

Кнопками / выберите приложение, которое нужно удалить, и нажмите кнопку ( ) для подтверждения.

[Label Rotation] (Поворот этикетки)

Установка поворота ориентация страницы для печати этикеток.

Опции:

Enabled (Вкл.)

Поворачивает страницу на 180 градусов.

Disabled (Откл.)

Не поворачивает страницу.

Меню [System] (Система)

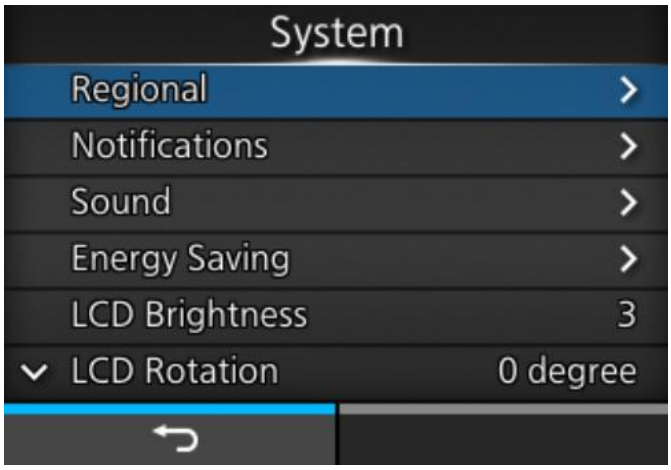

В меню [System] (Система) предусмотрены следующие настройки:

[Regional] (Региональные настройки)

Установите язык отображения информации, часовой пояс и единицы измерения.

Параметры для настройки:

[Messages] (Сообщения)

Установите язык отображения информации на ЖК-дисплее.

Выберите язык отображения информации из списка.

[External Keyboard] (Внешняя клавиатура)

Установка языка для USB-клавиатуры, подключенной к принтеру.

- Для японского, китайского и корейского языков поддерживается только изменение раскладки клавиатуры. Из-за несовместимости редактора метода ввода (IME) невозможен ввод символов хираганы, катаканы или кандзи.

[Locale] (Региональные настройки)

Установите региональные настройки, которые будут использоваться в режиме AEP (Печать с поддержкой приложений).

Эта настройка определяет формат времени, дат, чисел, цен, названий дней недели, месяцев и т. п. в приложениях AEP.

Выбор региональных настроек из списка.

[Unit] (Единицы измерения)

Установка единицу длины для индикации.

Опции:

- [dot] (точка)
- ["] (дюймы)
- [mm] (мм)

[Time] (Время)

Отображение времени.

[Date] (Дата)

Отображение даты.

[Time Zone] (Часовой пояс)

Выбор часового пояса.

Сначала выберите регион из списка [Region] (Регион)

Затем выберите город из списка [City].

[Display Language Icon] (Значок языка отображения информации)

Установите, будет ли отображаться значок [Language] (Язык) на верхнем экране меню [Settings] (Настройки).

Опции:

Enabled (Вкл.)

Отображать значок [Language] (Язык).

Disabled (Откл.)

Не отображать значок [Language] (Язык).

Если эта функция включена, на экране меню [Settings] (Настройки) добавляется значок [Language] (Язык), как показано ниже. Вы можете получить прямой доступ к экрану настройки языка отображения информации.

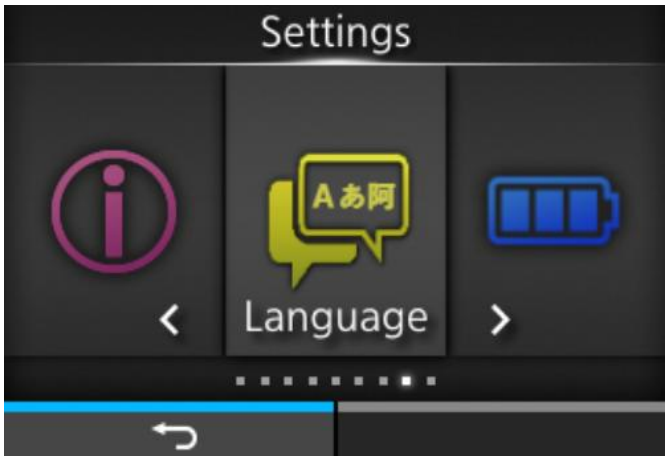

[Notifications] (Уведомления)

Установка функции уведомления о необходимости чистки и замены деталей.

Параметры для настройки:

[Clean Printhead] (Очистка печатающей головки)

Уведомление о необходимости чистки печатающей головки.

Параметры для настройки:

[Clean Printhead] (Очистка печатающей головки)

Включение или отключение функции уведомления о необходимости чистки печатающей головки.

Опции:

Enabled (Вкл.)

Включение функции уведомления.

Disabled (Откл.)

Отключение функцию уведомления.

[Cleaning Interval] (Периодичность очистки]

Установка время уведомления о необходимости чистки печатающей головки.

Эту настройку можно изменить при выборе пункта [Enabled] (Вкл.) в меню Clean Printhead] (Очистка печатающей головки).

Принтер отображает расстояние печати как предустановленное значение Диапазон настройки – от 10 до 1000 метров.

[Clean Counter] (Счетчик чистки)

Отображает текущее расстояние печати

[Change Printhead] (Замена головки)

Уведомление о необходимости замены печатающей головки.

Параметры для настройки:

[Change Printhead] (Замена головки)

Включение или отключение функции уведомления о необходимости замены печатающей головки.

Опции:

Enabled (Вкл.)

Включение функции уведомления.

Disabled (Откл.)

Отключение функцию уведомления.

[Printhead Interval] (Периодичность замены печатающей головки)

Установка времени уведомления о необходимости замены печатающей головки.

Вы можете изменить эту настройку, если выбрали Enabled] (Вкл.) в меню [Change Printhead] (Замена печатающей головки).

Принтер отображает расстояние печати как предустановленное значение Диапазон настройки – от 10 до 100 км.

[Printhead Count] (Счетчик печатающей головки)

Отображает текущее расстояние печати

[Change Platen] (Замена опорного валика)

Уведомление о необходимости замены резинового валика.

Параметры для настройки:

[Change Platen] (Замена опорного валика)

Включение или отключение функции уведомления о необходимости замены резинового валика.

Опции:

Enabled (Вкл.)

Включение функции уведомления.

Disabled (Откл.)

Отключение функцию уведомления.

[Platen Interval] (Периодичность замены опорного валика)

Установите интервал уведомления о необходимости замены резинового валика.

Вы можете изменить эту настройку, если выбрали [Enabled] (Вкл.) в меню [Change Platen] (Замена опорного валика].

Принтер отображает расстояние печати как предустановленное значение. Диапазон настройки – от 10 до 100 км.

[Platen Count] (Счетчик валика)

Отображается текущая длина подаваемого носителя через резиновый валик.

[Sound] (Звуковой сигнал)

Установка звукового сигнала.

Параметры для настройки:

[Volume] (Громкость)

Установка громкости

Диапазон настроек от 0 до 5.

0 – самый тихий звук показатель, а 5 – самый громкий.

При установке громкости на 0, звук отключается.

[Sound type] (Тип звукового сигнала)

Установка типа звукового сигнала при возникновении ошибок и выключении питания.

Опции:

- [Type1] (Тип 1)
- [Type2] (Тип 2)
- [Type3] (Тип 3)

[Energy Saving] (Энергосбережение)

Параметры для настройки:

[Sleep Timeout] (Время перехода в спящий режим)

Установите времени, через которое принтер переходит в спящий режим.

Диапазон настройки: «отключено» или от 5 до 999 секунд.

Условия, при которых принтер не переходит в спящий режим

- Состояние меню настроек
- При возникновении следующих ошибок
  - Аппаратная ошибка (ошибка 1001)
  - Перегрев печатающей головки (ошибка 1022)
  - Батарея разряжена (ошибка 1043)
  - Ошибка Bluetooth (ошибка 1050)
  - Батарея разряжена (ошибка 1059)
  - Отсутствие батареи (ошибка 1060)
  - Снижение эффективности батареи (ошибка 1061)
  - Перегрев батареи (ошибка 1062)
  - Неисправность батареи (ошибка 1063)
  - Перегрев электродвигателя (ошибка 1064)
  - Ошибка беспроводной локальной сети (ошибка 1068)
  - Недопустимая команда в NFC (ошибка 1076)
  - Ошибка модуля чипа Bluetooth MFi (ошибка 1128)
  - Блокировка батареи (ошибка 1138)

Условия выхода из спящего режима

- При закрытии и открытии верхней крышки
- Во время получения принтером данных
- При нажатии кнопки
- При извлечении батареи при подключенном адаптере переменного тока (возникает ошибка «Батарея отсутствует» (ошибка 1060))
- При отключении или подключении адаптера переменного тока
- При подключении принтера к зарядной станции 1Bay (опция)
- При отключении принтера от зарядной станции 1Bay (опция)
- При обнаружении принтером ошибки «Батарея разряжена» (ошибка 1043)
- После истечения времени, установленного для функции автоматического отключения питания

- При установке значения функции спящего режима на 0, она отключается.
- Если принтер, подключенный к беспроводной локальной сети переходит в спящий режим, то после получения данных он возвращается в обычный режим. Тем не менее, если принтер будет перемещен за пределы зоны подключения к точке доступа, он отключится от беспроводной локальной сети. Для восстановления подключения принтера к беспроводной локальной сети нажмите любую кнопку, чтобы вывести принтер из спящего режима.

[Auto Power Off] (Автоматическое выключение)

Установка времени, через которое принтер выключится из-за бездействия.

Диапазон настройки: от 0 до 999 минут.

Функция автоматического выключения питания отключается в следующих случаях:

- Когда принтер находится в режиме настроек
- При зарядке батареи
- Во время обновления пакета принтера
- Во время получения принтером данных
- При возникновении следующих ошибок
  - Батарея разряжена (ошибка 1043)
  - Блокировка батареи (ошибка 1138)
  - Отсутствие батареи (ошибка 1060)

- При установке 0 функция автоматического выключения питания отключается

[LCD Brightness] (Яркость ЖК-дисплея)

Установка яркости дисплея.

Диапазон настроек от 1 до 5.

1 – самый темный уровень, 5 – самый светлый.

- Принтер оснащен функцией энергосбережения, которая уменьшает яркость экрана, если принтер в течение некоторого времени не используется.

[LCD Rotation] (Поворот экрана дисплея)

Установка ориентации ЖК-дисплея.

Опции:

0 degree (0 градусов)

Нормальная ориентация дисплея.

180 degree (180 градусов)

Перевернутая ориентация дисплея.

- При установке опции [180 degree] (180 градусов), функции кнопок на панели управления также будут перевернуты вверх ногами и слева направо.

[Show Total Count] (Отображение общего счетчика)

Включение или отключение индикации общего количества напечатанных этикеток.

При включении этой функции на экранах онлайн-режима и на экране офлайн-режима отображается общий счетчик печати.

В скобках справа от [QTY] (количество) на экранах онлайн-режима и офлайн-режима отображается числовое показание общего счетчика печати.

Имеются следующие опции.

Enabled (Вкл.)

Включение отображения общего количества напечатанных этикеток.

Disabled (Откл.)

Отключение отображения общего количества напечатанных этикеток.

- Отображается общее количество напечатанных этикеток с момента включения принтера до его выключения.

  При выключении питания принтера счетчик сбрасывается на 0.

[Password] (Пароль)

Установите пароль.

Параметры для настройки:

[Password Enable] (Включение пароля)

Включает или выключает установку пароля.

Если для ввода пароля установлена опция [Enabled] (Вкл.), то перед входом в меню [Settings] (Настройки) потребуется ввод пароля, установленного на экране [Password] (Пароль).

Опции:

Enabled (Вкл.)

Включение установки пароля.

Disabled (Откл.)

Отключение установки пароля.

- Пароль по умолчанию – «заводской номер печатной платы (сочетание 8 символов заглавных английских букв и цифр) +user». Для подтверждения заводского номера печатной платы можно выполнить команду [Configure List] (Список настроек) в меню [Tools] (Инструменты) > [Test Print] (Пробная печать). Пароль можно изменить в меню Password] (Пароль) > [Change Password] (Смена пароля) > [level1] (Уровень 1).

[Install Security] (Безопасность при установке)

Включение или отключение ввода пароля для установки pkg-файла на принтер.

Если вы включили функцию ввода пароля, до загрузки пакетного файла потребуется ввести пароль, установленный на экране [Password] (Пароль).

Опции:

None (Отсутст.)

Для установки пакетного файла пароль не требуется.

USB

Для установки pkg-файла с USB-накопителя требуется пароль.

Always (Всегда)

Для установки пакетного файла, скопированного с USB-накопителя или загруженного с компьютера требуется пароль.

[NFC Security] (Безопасность при использовании NFC)

Настройка уровня безопасности при записи настроек интерфейса NFC.

Опции:

None (Отсутст.)

Настройка уровня безопасности не выполняется.

Confirm (Подтверждение)

Перед записью настроек интерфейса NFC отображается подтверждающее сообщение.

Password (Пароль)

При записи в интерфейсе NFC необходимо ввести пароль.

[Change Password] (Смена пароля)

Смена пароля.

Возможен ввод от 4 до 32 символов. Можно использовать заглавные и строчные буквы, а также цифры.

Параметры для настройки:

admin (администратор)

Это пункты настройки для персонала производителя.

Только для использования авторизованным сервисным персоналом SATO.

manager (менеджер)

Пароль для доступа к меню [Service] (Сервисы).

Только для использования авторизованным сервисным персоналом SATO.

level 1 (Уровень 1)

Пароль для доступа к меню [Settings] (Настройки)

- Все пароли пароле первого уровня [level1] предназначены исключительно для заводского и обслуживающего персонала.

Меню [Tools] (Инструменты)

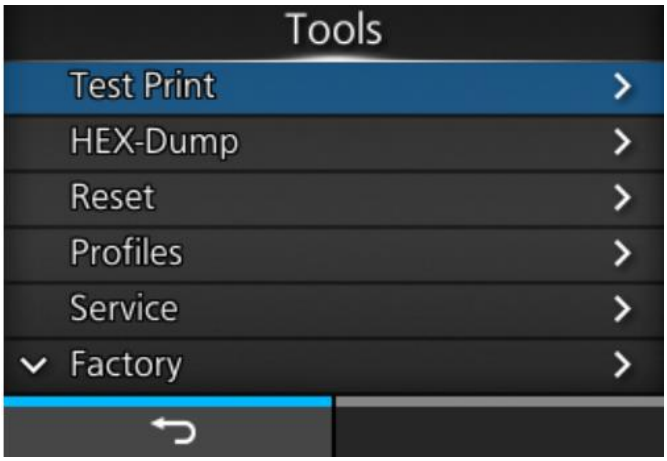

В меню [Tools] (Инструменты) доступны следующие настройки:

[Test Print] (Пробная печать)

Выполнение пробной печати.

Параметры для настройки:

[Factory] (Заводская конфигурация)

Выполнение заводской пробной печати.

1. Проверьте и установите пункты, указанные в меню [Factory] (Заводская конфигурация).
2. Нажмите кнопку ( ), чтобы запустить пробную печать. Нажмите кнопку ( ) еще раз, чтобы приостановить печать.

Для остановки пробной печати сначала приостановите печать, затем нажмите кнопку ( ).

Параметры для настройки:

Label Width (Ширина этикетки)

Отображение требуемой ширины носителя для пробной печати.

Возможны следующие варианты: [Large] (Широкая) (101,6 мм (4 дюйма)) и [Small] (Узкая) (55 мм (2.17 дюйма)).

Pitch (Шаг)

Настройка положения печати по вертикали.

Диапазон настройки: от –30 до +30 точек.

При уменьшении значения настройки положение печати перемещается в направлении подачи.

При увеличении значения настройки положение печати перемещается в направлении, противоположному направлению подачи.

Offset (Смещение)

Установка положение остановки носителя.

Диапазон настройки: от –30 до +30 точек.

При уменьшении значения настройки положение печати перемещается в направлении подачи.

При увеличении значения настройки положение печати перемещается в направлении, противоположному направлению подачи.

Darkness Adjust (Регулировка насыщенности черного цвета)

Подстройка насыщенности черного цвета при выполнении пробной печати.

Диапазон настройки: от 0 до 99.

0 – самый светлый, 99 – самый темный.

- Единицы измерения можно изменить на точки, дюймы или миллиметры в меню [System] (Система) > [Regional] (Региональные настройки) > [Unit] (Единицы измерения).
- Эти настройки связаны с соответствующими настройками пробной печати в меню [Test Print] (Пробная печать) и изменяются вместе с ними.
- Настройки пунктов [Pitch] (Шаг), [Offset] (Смещение) и [Darkness Adjust] (Коррекция насыщенности черного цвета) взаимосвязаны с настройками соответствующих пунктов в меню [Printing] (Печать) > [Advanced] (Расширенная настройка) > [Adjustments] (Коррекция).

[Configure List] (Список настроек)

Распечатайте информацию о настройках принтера.

1. Проверьте и установите элементы, перечисленные в меню [Configure List] (Список настроек)
2. Нажмите кнопку ( ), чтобы запустить пробную печать. Нажмите кнопку ( ) еще раз, чтобы приостановить печать.

Для остановки пробной печати сначала приостановите печать, затем нажмите кнопку ( ).

Параметры для настройки:

Label Width (Ширина этикетки)

Отображение требуемой ширины носителя для пробной печати.

Необходимая ширина носителя – 55 мм (2,17 дюйма) для опции [Small] (Узкая).

Label Length (Длина этикетки)

Установка длины отрезка носителя для пробной печати.

Диапазон настройки: от 400 до 1600 точек.

Pitch (Шаг)

Настройка положения печати по вертикали.

Диапазон настройки: от –30 до +30 точек.

При уменьшении значения настройки положение печати перемещается в направлении подачи (к передней части носителя).

При увеличении значения настройки положение печати перемещается в направлении, противоположном направлению подачи (к концу носителя).

Offset (Смещение)

Установка положение остановки носителя.

Диапазон настройки: от –30 до +30 точек.

При уменьшении значения настройки положение остановки перемещается в направлении подачи (к передней части носителя).

При увеличении значения настройки положение остановки перемещается в направлении, противоположном направлению подачи (к концу носителя).

Darkness Adjust (Регулировка насыщенности черного цвета)

Подстройка насыщенности черного цвета при выполнении пробной печати.

Диапазон настройки: от 0 до 99.

0 – самый светлый, 99 – самый темный.

- Единицы измерения можно изменить на точки, дюймы или миллиметры в меню [System] (Система) > [Regional] (Региональные настройки) > [Unit] (Единицы измерения).
- Эти настройки связаны с соответствующими настройками пробной печати в меню [Test Print] (Пробная печать) и изменяются вместе с ними.
- Настройки пунктов [Pitch] (Шаг), [Offset] (Смещение) и [Darkness Adjust] (Коррекция насыщенности черного цвета) взаимосвязаны с настройками соответствующих пунктов в меню [Printing] (Печать) > [Advanced] (Расширенная настройка) > [Adjustments] (Коррекция).

[Configure QR] (Настройка QR)

Печать информации о конфигурации с помощью QR-кода.

1. Проверьте и установите пункты, указанные в меню [Configure QR] (Настройка QR).
2. Нажмите кнопку ( ), чтобы запустить пробную печать. Нажмите кнопку ( ) еще раз, чтобы приостановить печать.

Для остановки пробной печати сначала приостановите печать, затем нажмите кнопку ( ).

Доступные варианты настройки перечислены ниже.

Label Width (Ширина этикетки)

Отображение требуемой ширины носителя для пробной печати.

Необходимая ширина носителя – 55 мм (2,17 дюйма) для опции [Small] (Узкая).

Label Length (Длина этикетки)

Установка длины отрезка носителя для пробной печати.

Диапазон настройки: от 400 до 1600 точек.

Pitch (Шаг)

Настройка положения печати по вертикали.

Диапазон настройки: от –30 до +30 точек.

При уменьшении значения настройки положение печати перемещается в направлении подачи (к передней части носителя).

При увеличении значения настройки положение печати перемещается в направлении, противоположном направлению подачи (к концу носителя).

Offset (Смещение)

Установка положение остановки носителя.

Диапазон настройки: от –30 до +30 точек.

При уменьшении значения настройки положение остановки перемещается в направлении подачи (к передней части носителя).

При увеличении значения настройки положение остановки перемещается в направлении, противоположном направлению подачи (к концу носителя).

Darkness Adjust (Регулировка насыщенности черного цвета)

Подстройка насыщенности черного цвета при выполнении пробной печати.

Диапазон настройки: от 0 до 99.

0 – самый светлый, 99 – самый темный.

- Единицы измерения можно изменить на точки, дюймы или миллиметры в меню [System] (Система) > [Regional] (Региональные настройки) > [Unit] (Единицы измерения).
- Эти настройки связаны с соответствующими настройками пробной печати в меню [Test Print] (Пробная печать) и изменяются вместе с ними.
- Настройки пунктов [Pitch] (Шаг), [Offset] (Смещение) и [Darkness Adjust] (Коррекция насыщенности черного цвета) взаимосвязаны с настройками соответствующих пунктов в меню [Printing] (Печать) > [Advanced] (Расширенная настройка) > [Adjustments] (Коррекция).

[Paper Sensor] (Датчик печатного носителя)

Печать результата определения уровня чувствительности датчика носителя.

При выполнении тестовой печати для проверки датчика носителя автоматически происходит переключение на режим [Continuous] (Режим непрерывной печати). Закройте отделитель перед выполнением пробной печати.

1. Проверьте и установите пункты настройки, указанные в меню [Paper Sensor] (Датчик печатного носителя).
2. Нажмите кнопку ( ), чтобы запустить пробную печать. Нажмите кнопку ( ) еще раз, чтобы приостановить печать.

Для остановки пробной печати сначала приостановите печать, затем нажмите кнопку ( ).

Параметры для настройки:

Label Width (Ширина этикетки)

Отображение требуемой ширины носителя для пробной печати.

Необходимая ширина носителя – 55 мм (2,17 дюйма) для опции [Small] (Узкая).

Label Length (Длина этикетки)

Установка длины отрезка носителя для пробной печати.

Диапазон настройки: от 400 до 1600 точек.

Pitch (Шаг)

Настройка положения печати по вертикали.

Диапазон настройки: от –30 до +30 точек.

При уменьшении значения настройки положение печати перемещается в направлении подачи (к передней части носителя).

При увеличении значения настройки положение печати перемещается в направлении, противоположном направлению подачи (к концу носителя).

Offset (Смещение)

Установка положение остановки носителя.

Диапазон настройки: от –30 до +30 точек.

При уменьшении значения настройки положение остановки перемещается в направлении подачи (к передней части носителя).

При увеличении значения настройки положение остановки перемещается в направлении, противоположном направлению подачи (к концу носителя).

Darkness Adjust (Регулировка насыщенности черного цвета)

Подстройка насыщенности черного цвета при выполнении пробной печати.

Диапазон настройки: от 0 до 99.

0 – самый светлый, 99 – самый темный.

- Единицы измерения можно изменить на точки, дюймы или миллиметры в меню [System] (Система) > [Regional] (Региональные настройки) > [Unit] (Единицы измерения).
- Эти настройки связаны с соответствующими настройками пробной печати в меню [Test Print] (Пробная печать) и изменяются вместе с ними.
- Настройки пунктов [Pitch] (Шаг), [Offset] (Смещение) и [Darkness Adjust] (Коррекция насыщенности черного цвета) взаимосвязаны с настройками соответствующих пунктов в меню [Printing] (Печать) > [Advanced] (Расширенная настройка) > [Adjustments] (Коррекция).

[BD Address] (BD-адрес)

Выполнение заводской пробной печати.

1. Проверьте и установите пункты, указанные в меню [BD Address] (BD-адрес)
2. Нажмите кнопку ( ), чтобы запустить пробную печать. Нажмите кнопку ( ) еще раз, чтобы приостановить печать.

Для остановки пробной печати сначала приостановите печать, затем нажмите кнопку ( ).

Параметры для настройки:

Label Width (Ширина этикетки)

Отображение требуемой ширины носителя для пробной печати.

Необходимая ширина носителя – 101,6 мм (4 дюйма) для опции [Large] (Широкая).

Pitch (Шаг)

Настройка положения печати по вертикали.

Диапазон настройки: от –30 до +30 точек.

При уменьшении значения настройки положение печати перемещается в направлении подачи (к передней части носителя).

При увеличении значения настройки положение печати перемещается в направлении, противоположном направлению подачи (к концу носителя).

Offset (Смещение)

Установка положение остановки носителя.

Диапазон настройки: от –30 до +30 точек.

При уменьшении значения настройки положение остановки перемещается в направлении подачи (к передней части носителя).

При увеличении значения настройки положение остановки перемещается в направлении, противоположном направлению подачи (к концу носителя).

Darkness Adjust (Регулировка насыщенности черного цвета)

Подстройка насыщенности черного цвета при выполнении пробной печати.

Диапазон настройки: от 0 до 99.

0 – самый светлый, 99 – самый темный.

- Единицы измерения можно изменить на точки, дюймы или миллиметры в меню [System] (Система) > [Regional] (Региональные настройки) > [Unit] (Единицы измерения).
- Эти настройки связаны с соответствующими настройками пробной печати в меню [Test Print] (Пробная печать) и изменяются вместе с ними.
- Настройки пунктов [Pitch] (Шаг), [Offset] (Смещение) и [Darkness Adjust] (Коррекция насыщенности черного цвета) взаимосвязаны с настройками соответствующих пунктов в меню [Printing] (Печать) > [Advanced] (Расширенная настройка) > [Adjustments] (Коррекция).

[Head Check] (Тест головки)

Запустить печать для проверки головки.

1. Проверьте и установите пункты, указанные в меню [Head Check] (Проверка головки).
2. Нажмите кнопку ( ), чтобы начать печать для проверки головки. Нажмите кнопку ( ) еще раз, чтобы приостановить печать.

Чтобы остановить печать проверки головки, сначала приостановите печать, а затем нажмите кнопку ( ).

Параметры для настройки:

Label Width (Ширина этикетки)

Установка ширины носителя, используемого для печати проверки головки.

Диапазон настройки: от 320 до 832 точек.

Label Length (Длина этикетки)

Установка длины одной части носителя, используемого для печати проверки головки.

Диапазон настройки: от 40 до 240 точек.

Pitch (Шаг)

Настройка положения печати по вертикали.

Диапазон настройки: от –30 до +30 точек.

При уменьшении значения настройки положение печати перемещается в направлении подачи (к передней части носителя).

При увеличении значения настройки положение печати перемещается в направлении, противоположном направлению подачи (к концу носителя).

Offset (Смещение)

Установка положение остановки носителя.

Диапазон настройки: от –30 до +30 точек.

При уменьшении значения настройки положение остановки перемещается в направлении подачи (к передней части носителя).

При увеличении значения настройки положение остановки перемещается в направлении, противоположном направлению подачи (к концу носителя).

Darkness Adjust (Регулировка насыщенности черного цвета)

Подстройка насыщенности черного цвета во время контрольной печати для проверки головки.

Диапазон настройки: от 0 до 99.

0 – самый светлый, 99 – самый темный.

- Единицы измерения можно изменить на точки, дюймы или миллиметры в меню [System] (Система) > [Regional] (Региональные настройки) > [Unit] (Единицы измерения).
- Эти настройки связаны с соответствующими настройками пробной печати в меню [Test Print] (Пробная печать) и изменяются вместе с ними.
- Настройки пунктов [Pitch] (Шаг), [Offset] (Смещение) и [Darkness Adjust] (Коррекция насыщенности черного цвета) взаимосвязаны с настройками соответствующих пунктов в меню [Printing] (Печать) > [Advanced] (Расширенная настройка) > [Adjustments] (Коррекция).

[HEX-Dump] (Шестнадцатеричный дамп)

Сохранение данных печати шестнадцатеричного дампа или данные дампа из буфера приема на USB-накопитель.

Параметры для настройки:

[Hex Dump Mode] (Режим шестнадцатеричного дампа)

Включение или отключение режима шестнадцатеричного дампа.

При выборе пункта [Enabled] (Вкл.), в меню [Hex Dump Mode] (Режим шестнадцатеричного дампа) принтер распечатывает полученные данные и одновременно создает файл полученных данных в папке hexdump/.

- При включении функции [Hex Dump Mode] (Режим шестнадцатеричного дампа) на экранах онлайн-режима и офлайн-режима отображается надпись [HEX-Dump] (Шестнадцатеричный дамп).

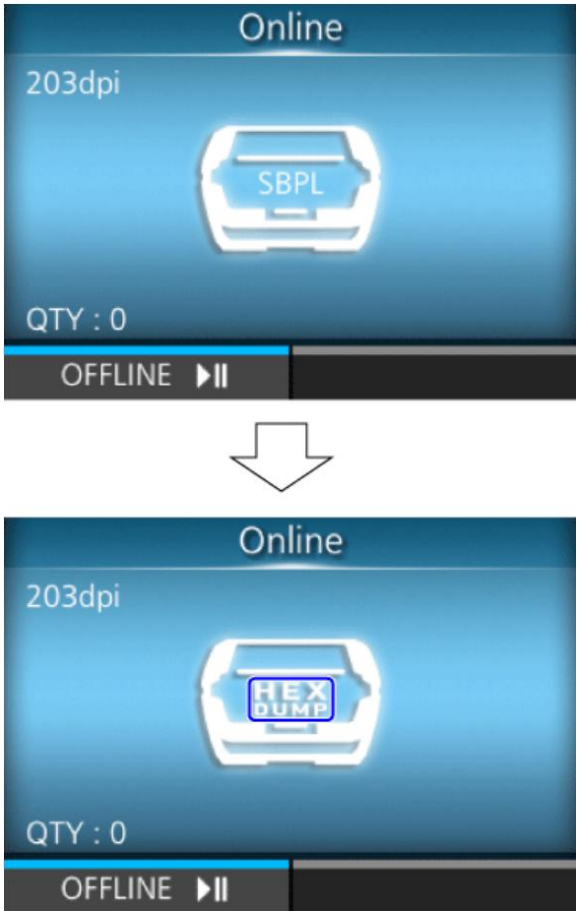

- Вы можете сохранить максимум 10 файлов полученных данных для каждого типа интерфейса. В зависимости от размера файла количество сохраняемых файлов может быть меньше 10.
- Описание файлов, создаваемых в папке «hexdump/» принтера:

  BT00xx.bin

  Данные, полученные через Bluetooth.

  NFC00xx.bin

  Данные, полученные через NFC.

  USB00xx.bin

  Данные, полученные через USB.

  WIFI00xx.bin

  Данные, полученные по беспроводной локальной сети.

- Когда размер полученных данных достигнет 1024 КБ или состояние без получения данных продлится 60 секунд, файл будет сохранен.
- Можно распечатать или удалить файлы, созданные в папке hexdump/ принтера, через меню [Log Files] (Файлы журнала).

[Buffer Dump] (Дамп буфера)

Сохранение данных буфера приема в принтере.

Доступно при установке опции [Disabled] (Откл.) в меню [Hex Dump Mode] (Режим шестнадцатеричного дампа).

Сохраните данные буфера приема в папке «buff/» принтера.

- Файлы данных буфера приема создаются для каждого типа интерфейса.
- Описание файлов, создаваемых в папке «buff/» принтера:

  BT0001.bin

  Содержимое буфера приема для Bluetooth.

  NFC001.bin

  Данные, полученные через NFC.

  PIPE001.bin

  Данные, полученные через PIPE.

  USB0001.bin

  Содержимое буфера приема для USB.

  WIFI0001.bin

  Содержимое буфера приема для беспроводной локальной сети.

- При повторном выполнении [Buffer Dump] (Дамп буфера) имеющийся файл будет перезаписан.
- Можно распечатать или удалить файлы из меню [Log Files] (Файлы журнала).

[Log Files] (Файлы журнала)

Управление файлами журнала принтера.

Параметры для настройки:

[Copy] (Копировать)

Копирование файлы журнала принтера на USB-накопитель.

Доступно только в том случае, если установлен USB-накопитель.

Для подключения USB-накопителя к принтеру, вам понадобится хост-кабель USB (Mini-B).

- Перед подключением USB-накопителя к принтеру обязательно выполните антивирусную проверку. SATO Corporation не несет ответственности за неисправности в работе принтера, вызванные вирусом вследствие подключения USB-накопителя.

Процедура копирования файлов журнала:

1. Выберите тип файла для копирования и нажмите кнопку .

- **buff/**

  Данные буфера, сохраненные при выполнении [Buffer Dump] (Дамп буфера).

- **hexdump/**

  Полученные данные, созданные с помощью [Hex Dump Mode] (Режим шестнадцатеричного дампа).

2. Выберите файл для копирования и нажмите кнопку . Справа от имени файла появится флажок
3. После выбора файла нажмите кнопку ( ), чтобы скопировать выбранный файл на USB-накопитель.

- Если в [Hex Dump Mode] (Режим шестнадцатеричного дампа) установлена опция [Enabled] (Вкл.), файлы могут отображаться с задержкой.

[Remove] (Удалить)

Удаление файлов журнала принтера.

Процедура удаления файлов журнала:

1. Выберите тип файла для удаления.
   - **buff/**

     Данные буфера сохраняются после выполнения [Buffer Dump] (Дамп буфера).

   - **hexdump/**

     Полученные данные, созданные с помощью [Hex Dump Mode] (Режим шестнадцатеричного дампа).

2. Выберите файл для удаления и нажмите кнопку . Справа от имени файла появится флажок
3. После выбора файла нажмите кнопку ( ), чтобы удалить выбранный файл.

- Если в [Hex Dump Mode] (Режим шестнадцатеричного дампа) установлена опция [Enabled] (Вкл.), файлы могут отображаться с задержкой.

[Print] (Печать)

Печать шестнадцатеричного дампа файлов журнала принтера.

Процедура печати файлов журнала:

1. Выберите тип файла для печати.
   - **buff/**

     Данные буфера сохраняются после выполнения [Buffer Dump] (Дамп буфера).

   - **hexdump/**

     Полученные данные, созданные с помощью [Hex Dump Mode] (Режим шестнадцатеричного дампа).

2. Выберите файл для печати и нажмите кнопку , чтобы выполнить печать дампа.

- При печати содержимого файла может использоваться много носителя.

- Если в [Hex Dump Mode] (Режим шестнадцатеричного дампа) установлена опция [Enabled] (Вкл.), файлы могут отображаться с задержкой.

[Reset] (Сброс)

Инициализируйте настройки или счетчик принтера.

Параметр настройки приведен ниже:

[Select] (Выбор)

Выберите элементы, которые необходимо инициализировать.

Пункты для выбора:

[Data] (Данные)

Инициализация данных, сохраненных в принтере.

Данные, которые необходимо инициализировать, – это шрифты и графика, зарегистрированные в принтере.

Когда Вы выберите [Data] (Данные), появится экран подтверждения.

Если вы уверены, нажмите кнопку ( ).

Если нет, нажмите кнопку ( ).

- Обычно выполнять инициализацию нет необходимости. Это может привести к изменению условий печати.

[Data & Settings] (Данные и настройки)

Инициализируйте данные и значения настроек принтера.

Данные, которые необходимо инициализировать, – это шрифты и графика, зарегистрированные в принтере.

Выберите элементы настройки, которые необходимо инициализировать.

Имеются следующие опции.

User Reset (Сброс пользователем)

Инициализация данных и значений настроек.

User Reset (-Interface) (Сброс пользователем через интерфейс)

Инициализация данных и значений настроек, не включенных в меню [Interface] (Интерфейс).

Factory Reset (Сброс до заводских настроек)

Инициализация до состояния после отгрузки с завода.

Factory Reset (-Interface) (Интерфейс (сброс до заводских настроек через интерфейс))

Инициализация элементов, не включенных в меню [Interface] (Интерфейс) до состояния после отгрузки с завода.

Interface (Интерфейс)

Инициализация данных и значений настроек в меню [Interface] (Интерфейс).

Printing (Печать)

Инициализация данных и значений настроек в меню [Printing] (Печать).

Выберите элемент, который необходимо инициализировать, а затем нажмите кнопку ( ), чтобы отобразить экран подтверждения.

Если да, нажмите кнопку ( ).

В противном случае нажмите кнопку ( ).

После инициализации принтер перезагрузится.

[Settings] (Настройки)

Выберите элементы настройки, которые необходимо инициализировать.

Имеются следующие опции.

User Reset (Сброс пользователем)

Инициализация значений настроек.

User Reset (-Interface) (Сброс пользователем через интерфейс)

Инициализация значения настроек, которые не включены в меню [Interface] (Интерфейс).

Factory Reset (Сброс до заводских настроек)

Инициализация до состояния после отгрузки с завода.

Factory Reset (-Interface) (Интерфейс (сброс до заводских настроек через интерфейс))

Инициализация элементов, не включенных в меню [Interface] (Интерфейс) до состояния после отгрузки с завода.

Interface (Интерфейс)

Инициализация значений настроек в меню [Interface] (Интерфейс).

Printing (Печать)

Инициализация значений настроек в меню [Printing] (Печать).

Выберите элемент, который необходимо инициализировать, затем нажмите кнопку ( ), чтобы отобразить экран подтверждения.

Если да, нажмите кнопку ( ).

В противном случае нажмите кнопку ( ).

[Profiles] (Профили)

Установка пользовательского профиля настроек принтера.

В скобках указано имя последнего загруженного профиля.

Параметры для настройки:

[Delete] (Удалить)

Удаление профиля принтера.

Недоступно, если нет сохраненных профилей.

Процедура удаления профиля:

1. Выберите профиль, который нужно удалить, с помощью кнопок / .
2. Нажмите кнопку или нажмите кнопку ( ) для подтверждения.
3. На экране сообщений нажмите кнопку ( ).

   Имя профиля удаляется из списка.

[Load] (Загрузить)

Загрузка профиля принтера.

Недоступно, если нет сохраненных профилей.

Процедура загрузки профиля:

1. Выберите профиль для загрузки с помощью кнопок / .
2. Нажмите кнопку или нажмите кнопку ( ) для подтверждения.

   Справа от имени загруженного профиля появится флажок. При этом имя загруженного профиля появляется в меню [Profiles] (Профили) в круглых скобках.

[Save] (Сохранить)

Сохранение текущих настроек принтера в качестве нового профиля.

На экране отображается список профилей, сохраненных в принтере. Если сохраненных профилей нет, на экране отображается пустой список.

Для сохранения текущих настроек принтера в качестве нового профиля, нажмите кнопку ( ) и введите название профиля.

Можно ввести не более 32 символов. Можно использовать буквы (большие и маленькие), цифры и символы.

Нажмите кнопку ( ) для подтверждения.

Новое имя профиля появится в списке и будет загружено.

[Start with] (Запуск с)

Выбор профиля, который будет загружаться при запуске принтера.

Недоступно, если нет сохраненных профилей.

Процедура загрузки профиля при запуске принтера следующая:

1. Выберите профиль, который будет загружен при запуске принтера, используя кнопки / .
2. Нажмите кнопку или кнопку ( ) для подтверждения.

[Service] (Сервисы)

Это элементы настройки для обслуживания.

Только для использования авторизованным сервисным персоналом SATO.

[Factory] (Заводская конфигурация)

Это пункты настройки для заводского персонала.

Только для использования авторизованным сервисным персоналом SATO.

[Wi-Fi Site Survey] (Исследование покрытия Wi-Fi

Проведите исследование интенсивность волны для каждой точки доступа и отобразите или распечатайте его результаты.

Параметры настройки:

SiteSurveyDisp. (Отображение результатов исследования)

Настройка исследования покрытия Wi-Fi.

SiteSurveyPrint (Распечатка результатов исследования)

Распечатка исследования покрытия Wi-Fi.

[Install Certificates] (Установка сертификатов)

Установка сертификатов, используемых для аутентификации Wi-Fi и HTTPS.

Доступно только в случае подключения к принтеру USB-накопителя.

Для подключения USB-накопителя к принтеру, вам понадобится хост-кабель USB (Mini-B).

- Перед подключением USB-накопителя к принтеру обязательно выполните антивирусную проверку. SATO Corporation не несет ответственности за неисправности в работе принтера, вызванные вирусом вследствие подключения USB-накопителя.

Параметры для настройки:

HTTPS

Выполняется установка сертификатов HTTPS с USB-накопителя.

Wi-Fi Root CA (Корневой ЦС для Wi-Fi)

Выполняется установка сертификатов корневого ЦС для Wi-Fi с USB-накопителя.

Wi-Fi Client (Клиент Wi-Fi)

Выполняется установка клиентских сертификатов для Wi-Fi с USB-накопителя.

Wi-Fi Private Key (Закрытый ключ Wi-Fi)

Выполняется установка закрытого ключа Wi-Fi с USB-накопителя.

EAP-FAST PAC File (PAC-файл для EAP-FAST)

Выполняется установка PAC-файла для EAP-FAST с USB-накопителя.

SFTP Public Key (Открытый ключ SFTP)

Выполняется установка сертификатов SFTP с USB-накопителя.

SOTI Root CA (Корневой ЦС для SOTI)

Выполняется установка сертификатов корневого ЦС для SOTI с USB-накопителя.

SOTI Client (SOTI клиент)

Выполняется установка клиентских сертификатов SOTI с USB-накопителя.

SOTI Private Key (Закрытый ключ SOTI)

Выполняется установка закрытого ключа SOTI с USB-накопителя.

Процедура установки сертификатов и PAC-файлов:

1. Сохраните файлы сертификатов в корневой папке USB-накопителя.

   Допустимые расширения файлов:

   - .pem, .crt, .cer, .der для сертификата корневого узла ЦС и клиентского сертификата в формате PEM или DER
   - .pfx и .p12 для клиентских сертификатов в формате PKCS № 12
   - .prv и .key для закрытых ключей в формате PEM/PKCS № 8
   - .pac для PAC-файлов

2. Подключение USB-накопителя к принтеру.

   Для подключения USB-накопителя к принтеру, вам понадобится хост-кабель USB (Mini-B).

3. Перейдите в меню [Settings] (Настройки) > [Tools] (Инструменты) > Install Certificates] (Установка сертификатов).
4. Выберите сертификат, который вы хотите установить. Обратитесь к описанию пункта выше.
5. Выберите файл сертификата из списка.

[Delete Certificates] (Удаление сертификатов)

Удаление сертификатов, используемых для аутентификации Wi-Fi и HTTPS.

HTTPS

Удаление установленных сертификатов HTTPS

Wi-Fi Root CA (Корневой ЦС для Wi-Fi)

Удаление установленных сертификатов Wi-Fi Root CA.

Wi-Fi Client (Клиент Wi-Fi)

Удаление установленных клиентских сертификатов Wi-Fi.

Wi-Fi Private Key (Закрытый ключ Wi-Fi)

Удаление установленного закрытого ключа Wi-Fi.

EAP-FAST PAC File (PAC-файл для EAP-FAST)

Удаление PAC-файла, установленного для EAP-FAST

SFTP Public Key (Открытый ключ SFTP)

Удаление установленных сертификатов SFTP.

SOTI Root CA (Корневой ЦС для SOTI)

Удаление установленных сертификатов корневого ЦС для SOTI.

SOTI Client (SOTI клиент)

Удаление установленных клиентских сертификатов SOTI.

SOTI Private Key (Закрытый ключ SOTI)

Удаление установленного закрытого ключа SOTI.

Процедура удаления сертификатов и PAC-файлов:

1. Перейдите в меню [Settings] (Настройки) > [Tools] (Инструменты) > [Delete Certificates] (Удаление сертификатов).
2. Выберите сертификат, который вы хотите удалить. Обратитесь к описанию пункта выше.
3. На экране сообщений нажмите кнопку ( ).

[Clone] (Клонирование)

Копирование текущих настроек принтера и установленных данных на USB-накопитель.

Вы можете выбрать это меню, только если подключен USB-накопитель.

Для подключения USB-накопителя к принтеру, вам понадобится хост-кабель USB (Mini-B).

- Перед подключением USB-накопителя к принтеру обязательно выполните антивирусную проверку. SATO Corporation не несет ответственности за неисправности в работе принтера, вызванные вирусом вследствие подключения USB-накопителя.

Выбранный параметр приведен ниже:

Excl. Wi-Fi/IP/Bluetooth (За исключением Wi-Fi/IP/Bluetooth

Копирование настроек и данных принтера, за исключением информации о сети и Bluetooth – устройства на USB-накопитель. Это удобно при установке несколько принтеров одинаковыми параметрами, уже настроенных для сети.

- Пример имени созданного клон-файла:

  Clone_PW4NX_[заводской номер принтера].pkg

Incl. Wi-Fi/Bluetooth (Включая Wi-Fi/Bluetooth)

Копирование настроек и данных принтера с информацией о сети (за исключением IP адреса) и Bluetooth – устройства на USB-накопитель. Это удобно при настройке нескольких принтеров одинаковыми параметрами, которые будут подключены к одной сети.

- Пример имени созданного клон-файла

  Clone_PW4NX_[заводской номер принтера]_WIFI_BT.pkg

Incl. Wi-Fi/IP/Bluetooth (Включая Wi-Fi/IP/Bluetooth)

Копирование настроек и данных принтера с информацией о сети (с IP адресом) и Bluetooth – устройством на USB-накопитель. Это удобно при переносе настроек при замене принтера на новый.

- Пример имени созданного клон-файла

Clone_PW4NX_[заводской номер принтера]_WIFI_IP_BT.pkg

[Logging Function] (Функция ведения журнала)

Сохраните данные журнала.

Параметры для настройки:

[Enabled] (Вкл.)

Включение или отключение функции ведения журнала.

Опции:

Enabled (Вкл.)

Включение функции ведения журнала. Если эта функция включена, данные журнала сохраняются при выключении питания принтера.

Disabled (Откл.)

Отключение функции ведения журнала.

- Если эта функция включена, данные журнала сохраняются при выключении питания принтера, для чего может потребоваться некоторое время. Подождите, пока принтер не выключится.
- Во время сохранения данных журнала на экране появляется сообщение «Сохранение журнала».
- Принтер сохраняет данные журнала за последние пять раз его выключения.
- Ниже перечислены типы сохраняемых данных журнала:
  - Ключевые события
  - Состояние анализа
  - Системные журналы и настройки
  - Общая память (включая буфер приема)

[Save] (Сохранить)

Сохранение данных журнала на USB-накопитель.

Доступно только в том случае, если в принтере есть данные журнала и установлен USB-накопитель.

Для подключения USB-накопителя к принтеру, вам понадобится хост-кабель USB (Mini-B).

- Перед подключением USB-накопителя к принтеру обязательно выполните антивирусную проверку. SATO Corporation не несет ответственности за неисправности в работе принтера, вызванные вирусом вследствие подключения USB-накопителя.

Нажмите кнопку ( ), чтобы скопировать данные журнала на USB-накопитель.

- Сохраненные данные журнала предназначены исключительно для использования авторизованным сервисным персоналом SATO.

[Remove] (Удалить)

Удаление данные журнала.

Нажмите кнопку ( ), чтобы удалить данные журнала.

[Startup Guide] (Руководство по запуску)

Руководство по запуску – функция помогающая пользователю выполнить начальные настройки принтера (выбор языка, настройки режима печати, загрузка носителя и т. п.)

Включение и отключение просмотра руководства по запуску.

Опции:

Enabled (Вкл.)

Включение просмотра руководства по запуску.

Disabled (Откл.)

Отключение просмотра руководства по запуску.

При выборе опции [Enabled] (Вкл.) при включении принтера отображается руководство по запуску.

Меню [Information] (Сведения)

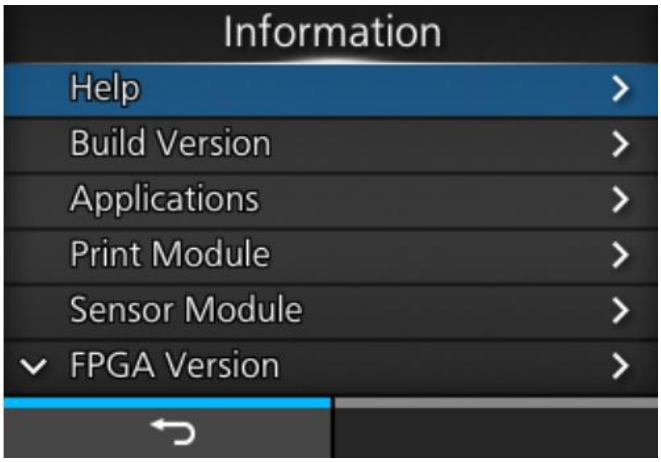

В меню [Information] (Сведения) доступны следующие настройки: В меню [Information] (Информация) нельзя изменить настройки элементов дисплея.

[Help] (Помощь)

Отображение обучающих видеороликов.

Вы можете просмотреть видеоролики о загрузке носителя, методике очистки и методике замены расходных материалов.

Список видеороликов:

[Install Paper] (Установка печатного носителя)

Отображение видеоролика по загрузке носителя.

Пункты для выбора:

[Roll] (Рулонный носитель)

Отображение видеоролика по загрузке рулонного носителя.

Пункты для выбора:

Continuous/Tearoff (Режим непрерывной печати / режим «С отрывом»)

Отображение видеоролика по загрузке рулонного носителя в принтер в режиме непрерывной печати / в режиме «С отрывом».

Dispenser (Отделитель)

Отображение видеоролика по загрузке рулонного носителя в принтер в режиме (С отделителем).

Linerless tearoff (С отрывом носителя без подложки)

Отображение видеоролика по загрузке рулонного носителя в принтер в режиме «С отрывом носителя без подложки».

[Fanfold] (Фальцованный носитель)

Отображение видеоролика по загрузке фальцованного носителя.

Пункты для выбора:

Continuous/Tearoff (Режим непрерывной печати / режим «С отрывом»)

Отображение видеоролика по загрузке фальцованного носителя.

[Replace Paper] (Замена печатного носителя)

Отображение видеоролика по замене носителя.

Пункты для выбора:

[Roll] (Рулонный носитель)

Отображение видеоролика по замене рулонного носителя.

Пункты для выбора:

Continuous/Tearoff (Режим непрерывной печати / режим «С отрывом»)

Отображение видеоролика по замене рулонного носителя в принтере в режиме непрерывной печати / в режиме «С отрывом».

Dispenser (Отделитель)

Отображение видеоролика по замене рулонного носителя в принтере в режиме «С отделителем».

Linerless tearoff (С отрывом носителя без подложки)

Отображение видеоролика по замене рулонного носителя в принтере в режиме «С отрывом носителя без подложки».

[Fanfold] (Фальцованный носитель)

Отображение видеоролика по замене фальцованного носителя.

Пункты для выбора:

Continuous/Tearoff (Режим непрерывной печати / режим «С отрывом»)

Отображение видеоролика по замене фальцованного носителя.

[Replace Head] (Замена головки) (только для стандартных моделей)

Отображение видеоролика по замене печатающей головки.

[Replace Platen] (Замена опорного валика) (только для стандартных моделей)

Отображение видеоролика по замене резинового валика.

[Replace Battery] (Замена батареи)

Отображение видеоролика по замене батареи.

[Cleaning] (Чистка)

Отображение видеоролика по очистке принтера.

[Build Version] (Версия сборки)

Показывает информацию по версии принтера.

Name (Имя)

Показывает версию сборки.

Date (Дата)

Отображается дата сборки.

Checksum (Контрольная сумма)

Показывает контрольную сумму версии сборки

Kernel Version (Версия ядра)

Показывает версию ядра.

Boot Version (Загрузочная версия)

Показывает загрузочную версию.

[Applications] (Приложения)

Показывает язык принтера и т.д., а также версии приложений, установленных в принтере.

[Installation Log] (Журнал установки)

Отображение или очистка данных журнала регистрации процедуры установки принтера.

Нажмите кнопку (CLEAR), чтобы очистить выбранные данные журнала.

- Этот экран не появляется, если в принтере нет данных журнала.

Параметры для настройки:

[RPM log] (Журнал RPM)

Отображение списка журнальных файлов RPM, содержащего три раздела: установленные, обновленные и устаревшие.

Файл журнала RPM создается после установки pkg-файла, содержащего rpm-файлы.

[System Restore] (Восстановление системы)

Отображает журнал восстановления системы.

Файл журнала восстановления системы создается после установки пакетного файла, который явился причиной невозможности управления принтером с панели оператора.

[Print Module] (Модуль печати)

Отображает информацию о модуле печати принтера.

Доступны следующие пункты:

Main (Основная)

Показывает основную информацию о прошивке.

[Sensor Module] (Модуль датчика)

Отображает информацию о сенсорном модуле принтера.

Доступны следующие пункты:

Main (Основная)

Показывает основную информацию о прошивке.

[FPGA Version] (Версия ПЛИС (программируемая логическая интегральная схема))

Отображает версию ПЛИС принтера.

Доступны следующие пункты:

Name (Имя)

Показывает версию ПЛИС.

[Counters] (Счетчики)

Показывает информацию о счетчике принтера.

- Обнулять счетчик имеет право только авторизованный сервисный персонал SATO.

Параметры для настройки:

[Head] (Печатающая головка)

Показывает информацию о счетчике головки принтера.

Life (Срок службы)

Отображает текущее расстояние печати.

Head 1 (Головка 1)

Head 2 (Головка 2)

Head 3 (Головка 3)

[Head 1] (Головка 1) показывает текущее расстояние печати. При замене печатающей головки и обнуления счетчика значение [Head 2] (Головка 2) появляется в [Head 3] (Головка 3), а значение [Head 1] (Головка 1) – в [Head 2] (Головка 2). Счетчик [Head 1] (Головка 1) снова начинает отсчет с 0.

[Estimated Printable] (Оценка оставшегося количества листов)

Показывает приблизительное количество оставшихся листов, которые можно напечатать исходя из текущего заряда батареи и ее расхода, а также количества напечатанных листов.

Счетчик обнуляется в следующих случаях.

- При выключенном питании
- При открытой верхней крышке
- При инициализации значений настроек
- При начале зарядки

[Wi-Fi]

Отображение адреса интерфейса беспроводной локальной сети.

Пункты для выбора:

Wi-Fi IPv4 Address (IPv4 адрес Wi-Fi)

Отображение IPv4 адреса беспроводной локальной сети.

Wi-Fi IPv6 Address (IPv6 адрес Wi-Fi)

Отображение IPv6 адреса беспроводной локальной сети.

Не отображается, когда Wi-Fi Direct активен.

Wi-Fi MAC (MAC адрес Wi-Fi)

Отображение MAC-адреса беспроводной локальной сети.

Wi-Fi Region (Регион Wi-Fi)

Отображение информации о регионе беспроводной локальной сети.

Wi-Fi Status (Состояние Wi-Fi)

Отображение состояния беспроводной локальной сети.

[Wi-Fi Direct]

Отображение информации о соединении с сетью Wi-Fi Direct.

Отображается только при включении интерфейса Wi-Fi Direct и подключении с помощью функции Wi-Fi Direct.

SSID (Идентификатор сети)

Отображает SSID.

Role (Функция)

Отображает состояние соединения Wi-Fi Direct с GO:

Владелец группы

Device Address (Адрес устройства)

Отображает адрес устройства.

IP Address (IP-адрес)

Отображает IP-адрес.

Passphrase (Кодовая фраза)

Отображение кодовой фразы.

Channel (Канал подключения)

Отображает канал подключения.

[Wi-Fi Versions] (Версии Wi-Fi)

Отображение версии беспроводной локальной сети.

[Bluetooth]

Отображает информацию о соединении Bluetooth.

Меню [Battery] (Батарея)

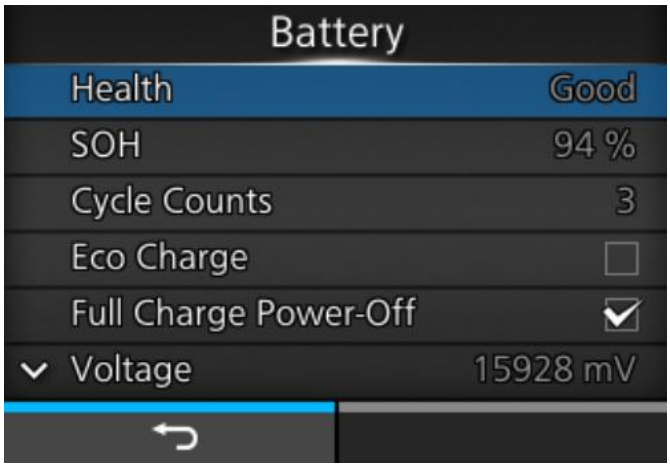

В меню [Battery] (Батарея) доступны следующие настройки:

[Health] (Состояние)

Отображает состояние батареи.

Состояние отображается как [Good] (Хорошее), [Replace] (Заменить) или [Poor] (Плохое).

Эту настройку нельзя изменить.

[SOH]

Отображает состояние батареи в виде числового значения.

Эту настройку нельзя изменить.

[Cycle Counts] (Количество циклов)

Показывает количество циклов (циклов заряда/разряда).

Эту настройку нельзя изменить.

[Eco Charge] (Энергосберегающая зарядка)

Установка функцию Eco Charge.

Функция Eco Charge защищает долгосрочную работоспособность батареи, заряжая ее немного ниже максимальной емкости. Это снижает нагрузку на батарею и замедляет ее естественный процесс износа.

Опции:

Enabled (Вкл.)

Включение функции Eco Charge.

Disabled (Откл.)

Отключение функции Eco Charge.

- При использовании принтера, установленного на зарядную станцию 1Bay (опция), рекомендуется опция [Enabled] (Вкл.).

[Full Charge Power-Off] (Выключение при полной зарядке)

Настройка функции выключения устройства после завершения зарядки.

Если принтер находится в режиме паузы на экране онлайн-режима / офлайн-режима, он выключается через 3 секунды после завершения зарядки.

Опции:

Enabled (Вкл.)

После завершения зарядки устройство выключается автоматически.

Disabled (Откл.)

После завершения зарядки принтер не выключается автоматически.

Условия отключения функции отключения питания при полной зарядке

- Во время печати или подачи носителя.
- Во время использования кнопок принтера.
- В режиме регулировки или настройки.
- Пока принтер получает данные.
- Если температура принтера превышает пределы допустимого диапазона (ошибка 1065).
- При отключении адаптера переменного тока

- При использовании принтера, установленного на зарядную станцию 1Bay (опция), рекомендуется опция [Disabled] (отключено).

[Voltage] (Напряжение)

Отображает напряжение батареи.

[Capacity] (Емкость)

Отображается оставшийся уровень заряда батареи, где за 100% принята начальная полная емкость батареи.

[Temp] (Температура)

Отображает температуру батареи.

[Battery Type] (Тип батареи)

Отображает тип используемой батареи.

Меню [Shortcut] (Меню ускоренного доступа)

Часто используемые настройки перечислены в меню [Shortcut] (Меню ускоренного доступа).

Настройка параметров принтера с помощью веб-браузера

Доступ к странице веб-конфигурации

Принтером можно управлять через страницу веб-конфигурации с помощью любого браузера.

Через подключение к беспроводной локальной сети можно дистанционно получать информацию о принтере или изменять его настройки.

- Для доступа к странице веб-конфигурации необходим IP-адрес принтера. IP-адрес принтера можно проверить в [Information] (Информация] > [Wi-Fi].
- Если меню [Settings] (Настройки) > [Interface] (Интерфейс) > [Network] (Сеть) > [Advanced] (дополнительные настройки) > [Firewall] (Брандмауэр) > [Enabled] (Вкл.) принтера установлено на [Enabled] (Вкл.), [Settings](настройки) > [Interface] (Интерфейс) > [Network] (Сеть) > [Advanced] (Дополнительные настройки) > [Firewall] (Брандмауэр) > [Allow Services And Ports] (Разрешить сервисы и порты) > [WebConfig] (Веб-конфигурация) следует установить на [Enabled] (Вкл.).

1. Откройте браузер и введите URL-адрес принтера.

Если IP-адрес принтера 192.168.143.123, введите следующий URL: https://192.168.143.123.

Когда появится запрос на сертификат безопасности, необходимо подтвердить его и нажать «Продолжить».

Откроется страница веб-конфигурации принтера. В правом верхнем углу (1) каждой страницы отображается название модели, текущее разрешение и MAC-адрес.

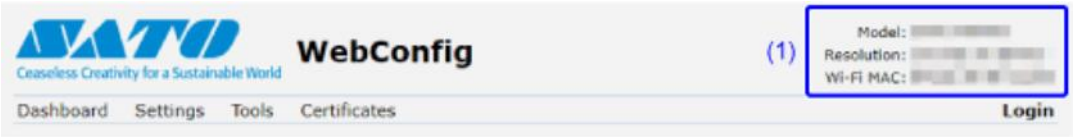

2. Войдите в систему.

Просмотр части страницы [Dashboard] (Панель управления), возможен без выполнения входа в систему.

a. Нажмите [Login] (Вход в систему) (2).

b. Выберите [Settings] (Настройки) для пользователя, введите пароль и нажмите [Login] (Вход в систему).

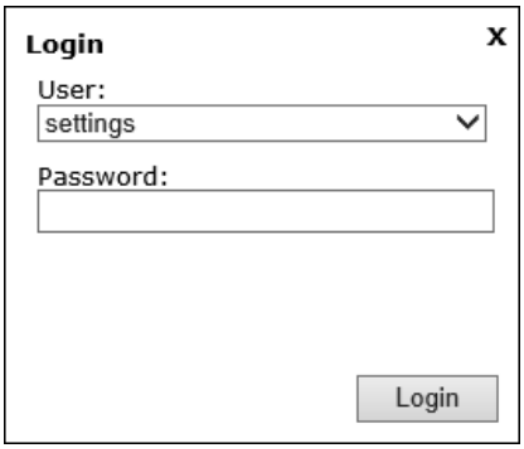

По умолчанию для пользователя установлено значение [settings] (настройки), а в качестве пароля – «заводской номер печатной платы (8 разрядов с заглавными буквами английского алфавита и цифрами) +user». Для подтверждения заводского номера печатной платы можно выполнить команду [Configure List] (Список настроек) в меню [Tools] (Инструменты) > [Test Print] (Пробная печать).

3. Нажмите на странице (3), которую вы хотите просмотреть.

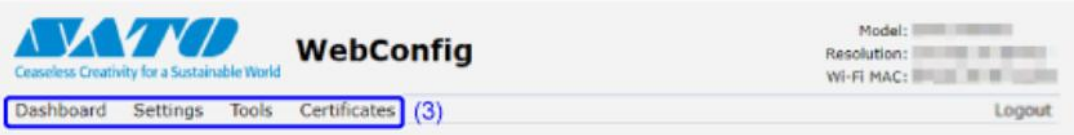

Dashboard (Панель управления)

[Dashboard] (Панель управления) – это вкладка на странице веб-конфигурации, используемая по умолчанию. В каждом разделе отображается определенная информация или текущее состояние принтера.

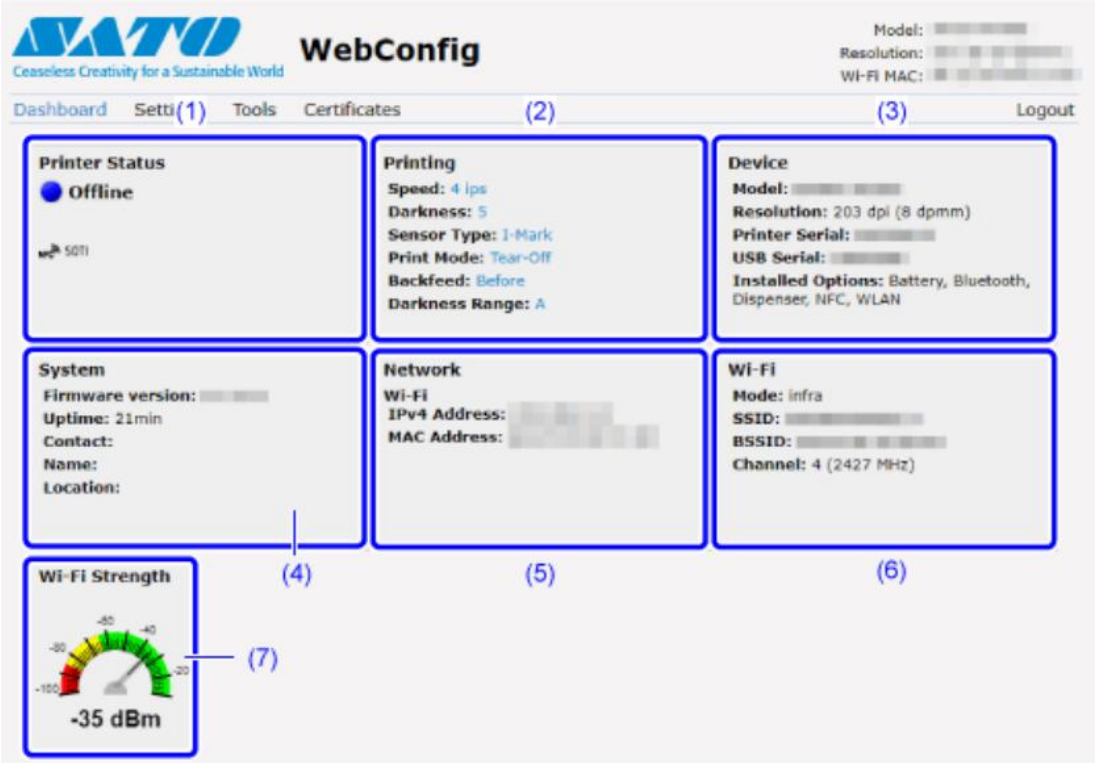

(1) [Printer Status] (Состояние принтера)

Отображает текущее состояние (онлайн-режим, офлайн-режим, ошибка) и значки текущего состояния.

(2) [Printing] (Печать)

Отображение настроек скорости печати, насыщенности черного цвета, параметров датчика, режима печати и обратной подачи.

(3) [Device] (Принтер)

Отображение модели, текущего разрешения и установленных опций.

(4) [System] (Система)

Отображает текущую версию прошивки, время работы, а также контактную информацию, имя и местоположение для SNMP.

(5) [Network] (Сеть)

Отображает текущий IP-адрес и MAC-адрес активного интерфейса.

- Нажмите [Login] (Вход в систему) для входа в систему для просмотра.

  По умолчанию для пользователя установлено значение [settings] (настройки), а в качестве пароля – «заводской номер печатной платы (8 разрядов с заглавными буквами английского алфавита и цифрами) +user». Для подтверждения заводского номера печатной платы можно выполнить команду [Configure List] (Список настроек) в меню [Tools] (Инструменты) > [Test Print] (Пробная печать).

(6) [Wi-Fi]

Отображает текущую настройку Wi-Fi.

- Нажмите [Login] (Вход в систему) для входа в систему для просмотра.

  По умолчанию для пользователя установлено значение [settings] (настройки), а в качестве пароля – «заводской номер печатной платы (8 разрядов с заглавными буквами английского алфавита и цифрами) +user». Для подтверждения заводского номера печатной платы можно выполнить команду [Configure List] (Список настроек) в меню [Tools] (Инструменты) > [Test Print] (Пробная печать).

- Эта информация отображается только в том случае, если Wi-Fi доступен и активен.

(7) [Wi-Fi Strength] (Мощность сигнала Wi-Fi)

Отображает текущую мощность сигнала Wi-Fi.

- Если принтер имеет функцию P2P GO, мощность сигнала Wi-Fi не отображается.

Settings (Настройки)

В браузере можно выполнить те же настройки, что и в режиме настроек принтера.

- Для просмотра страницы [Setting] (Настройки) необходимо войти в систему. Перед открытием страницы [Settings] (Настройки) нажмите [Login] (Вход в систему) для входа в систему.
- По умолчанию для пользователя установлено значение [settings] (настройки), а в качестве пароля – «заводской номер печатной платы (8 разрядов с заглавными буквами английского алфавита и цифрами) +user». Для подтверждения заводского номера печатной платы можно выполнить команду [Configure List] (Список настроек) в меню [Tools] (Инструменты) > [Test Print] (Пробная печать).

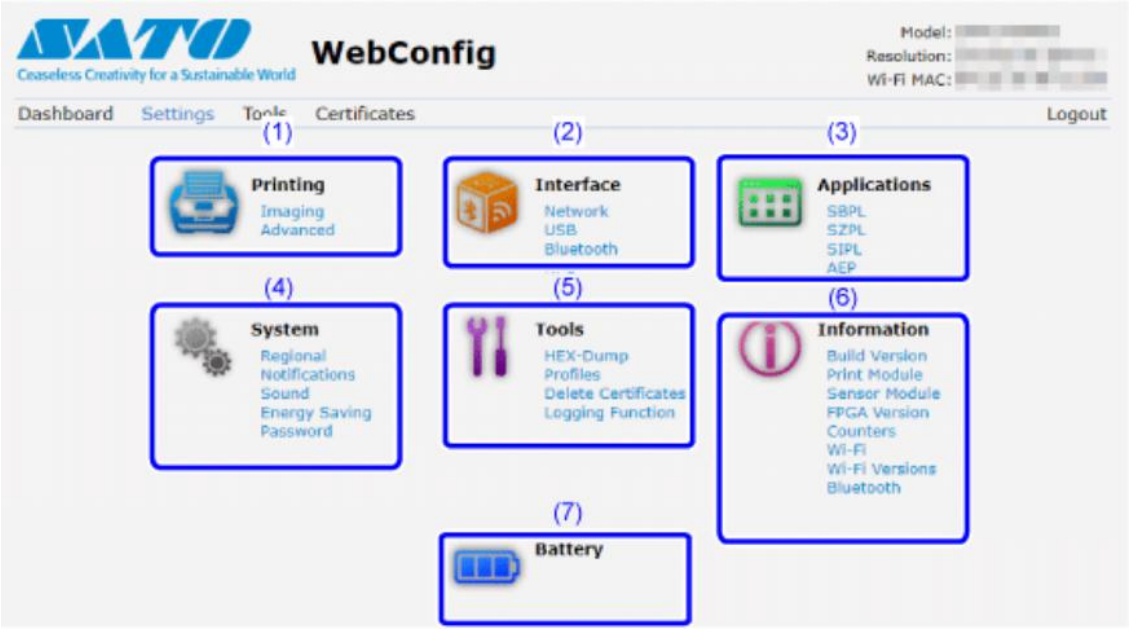

(1) [Printing] (Печать)

В режиме настроек можно выполнить те же настройки, что и в меню [Printing] (Печать).

(2) [Interface] (Интерфейс)

В режиме настроек можно выполнить те же настройки, что и в меню [Interface] (Интерфейс).

(3) [Applications] (Приложения)

В режиме настроек можно выполнить те же настройки, что и в меню [Applications] (Приложения).

(4) [System] (Система)

В режиме настроек можно выполнить те же настройки, что и в меню [System] (Система).

(5) [Tools] (Инструменты)

В режиме настроек можно выполнить те же настройки, что и в меню [Tools] (Инструменты).

(6) [Information] (Сведения)

В режиме настроек можно выполнить те же настройки, что и в меню [Information] (Сведения).

(7) [Battery] (Батарея)

В режиме настроек можно выполнить те же настройки, что и в меню [Battery] (Батарея).

Ниже показан пример страницы [Printing] (Печать).

- Если наверху страницы появляется сообщение с предложением перезагрузить принтер, нажмите [Reboot printer] (Перезагрузка принтера) для применения настроек.

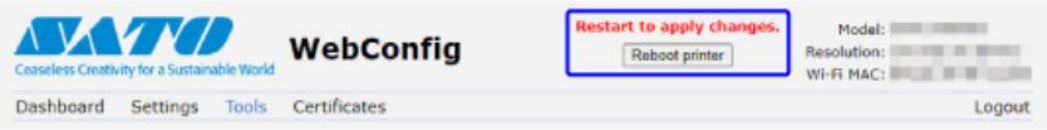

Tools (Инструменты)

На этой странице можно выполнить различные настройки и операции: установить сертификаты для аутентификации, проверить журналы и выполнить пробную печать.

- Для просмотра страницы [Tools] (Инструменты) требуется войти в систему. Перед открытием страницы [Tools] (Инструменты) нажмите [Login] (Вход в систему) для входа в систему.

  По умолчанию для пользователя установлено значение [settings] (настройки), а в качестве пароля – «заводской номер печатной платы (8 разрядов с заглавными буквами английского алфавита и цифрами) +user». Для подтверждения заводского номера печатной платы можно выполнить команду [Configure List] (Список настроек) в меню [Tools] (Инструменты) > [Test Print] (Пробная печать).

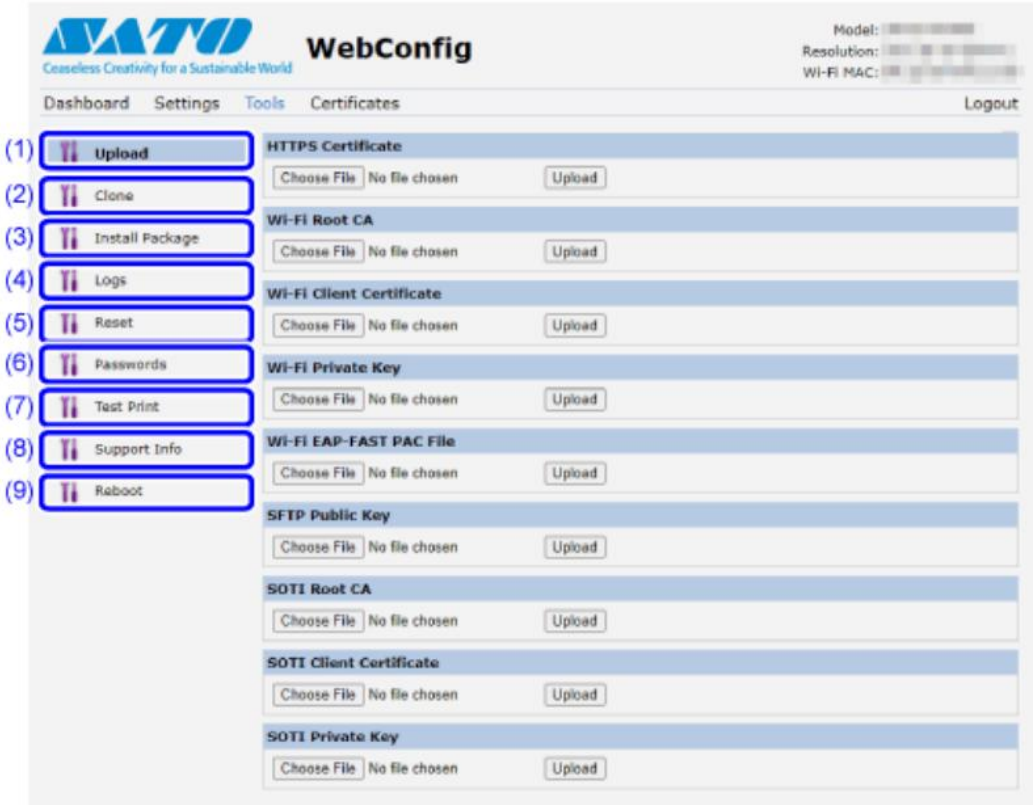

(1) [Upload] (Загрузка (Импорт))

Нажмите [Choose File] (Выбрать файл) сертификата, который вы хотите установить.

Выберите файл сертификата из списка и нажмите [Upload] (Загрузка (импорт)), после чего файл аутентификации будет установлен.

(2) [Clone] (Клонирование)

В режиме настроек можно выполнить те же настройки, что и в меню [Tools] (Инструменты) > [Clone] (Клонирование). Скопируйте текущие настройки принтера и установленные данные.

(3) [Install Package] (Установить пакет]

За дополнительной информацией о пакетном файле обращайтесь к реселлеру или в центр технической поддержки SATO.

(4) [Logs] (Журналы)

Отображается список всех файлов журнала в каталоге журнала. Нажмите на файл для его скачивания.

(5) [Reset] (Сброс)

В режиме настроек можно выполнить те же настройки, что и в меню [Tools] (Инструменты) > [Reset] (Сброс). Инициализация значений настроек и данных, сохраненных на принтере.

(6) [Passwords] (Пароли)

В режиме настроек можно выполнить те же настройки, что и в меню [System] (Система) > [Password] (Пароль) > [Change Password] (Смена пароля). Изменение каждого пароля принтера.

(7) [Test Print] (Пробная печать)

В режиме настроек можно выполнить те же настройки, что и в меню [Tools] (Инструменты) > [Test Print] (Пробная печать). Выполнение пробной печати.

(8) [Support Info] (Сведения о поддержке)

Содержит различные сведения о принтере, такие как прилагаемые опции, заводской номер, версии приложений и конфигурация настроек.

Вы также можете получить снимок экрана с текущим отображением принтера и изображение последней распечатки.

(9) [Reboot] (Перезагрузка)

Перезагрузка принтера.

Certificates (Сертификаты)

Показывает корневой центр сертификации и клиентские сертификаты, установленные на принтере.

- Для просмотра страницы [Certificates] (Сертификаты) требуется войти в систему. Перед открытием страницы [Certificates] (Сертификаты) нажмите [Login] (Вход в систему) для входа в систему.

  По умолчанию для пользователя установлено значение [settings] (настройки), а в качестве пароля – «заводской номер печатной платы (8 разрядов с заглавными буквами английского алфавита и цифрами) +user». Для подтверждения заводского номера печатной платы можно выполнить команду [Configure List] (Список настроек) в меню [Tools] (Инструменты) > [Test Print] (Пробная печать).

- Сертификат клиента, представляющий собой файл PFX (PKCS №12), не будет отображаться.

Включение хранилища приложений SATO App Storage

Если вы являетесь пользователем SATO App Storage, войдите в облако, чтобы включить эту услугу в принтере. Благодаря этому принтер автоматически загружает и устанавливает последнюю версию приложения для печати этикеток, которое вы загрузили в облако.

Процедура входа в систему:

1. **В онлайн-режиме нажмите кнопку (OFFLINE) (Офлайн-режим) или кнопку .**

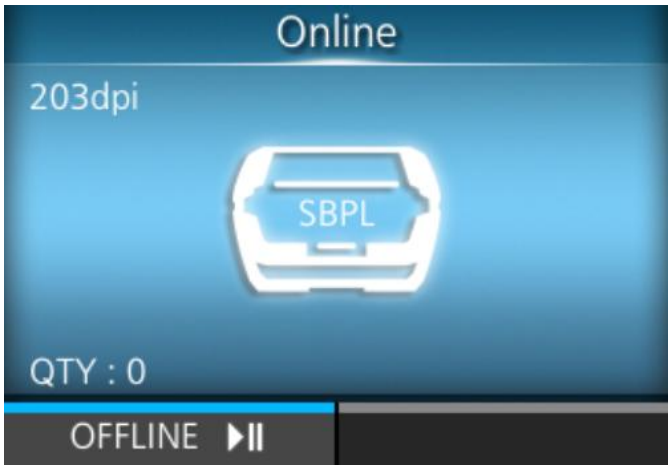

Принтер переходит в автономный режим.

2. **Нажмите кнопку .**

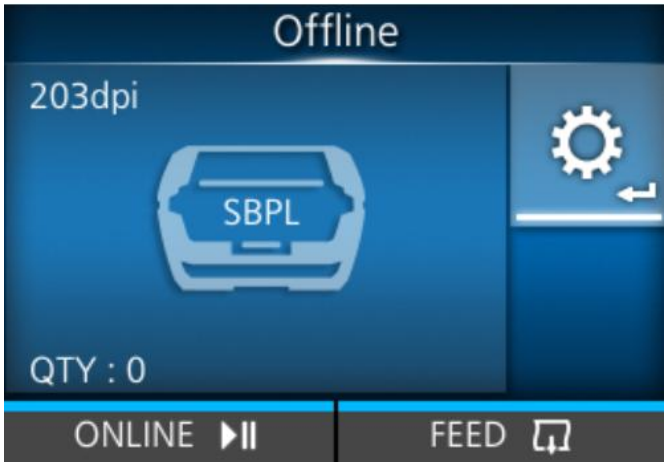

Принтер переходит в режим настроек.

- Введите пароль, если эта опция включена.

3. **Выберите [Interface] (Интерфейс) с помощью кнопок / и нажмите кнопку .**

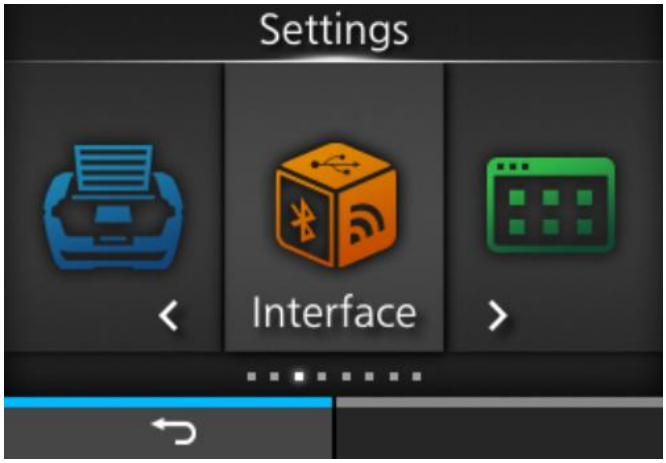

4. **Выберите [Network] (Сеть) > [Services] (Сервисы) > [SATO App Storage] (Хранилище приложений SATO) с помощью кнопок / .**

5. **Выберите [Login] (Вход) и нажмите кнопку ( ).**

- Опция [Upload log data] (Загрузка (импорт) данных журнала) отображается только при наличии журнала печати, который не был загружен в облако SATO App Storage. При выборе опции [Upload log data] (Загрузить (импортировать) данные журнала) в облако SATO App Storage загружаются все журналы печати, которые не были загружены.

6. **Введите информацию об учетной записи SATO App Storage и нажмите кнопку ( ).**

Принтер подключается к облаку.

- Если вход в систему не удался, появляется экран, как показано ниже. Содержание появившегося сообщения зависит от причины ошибки. Убедитесь, что информация об учетной записи верна, и повторите попытку.

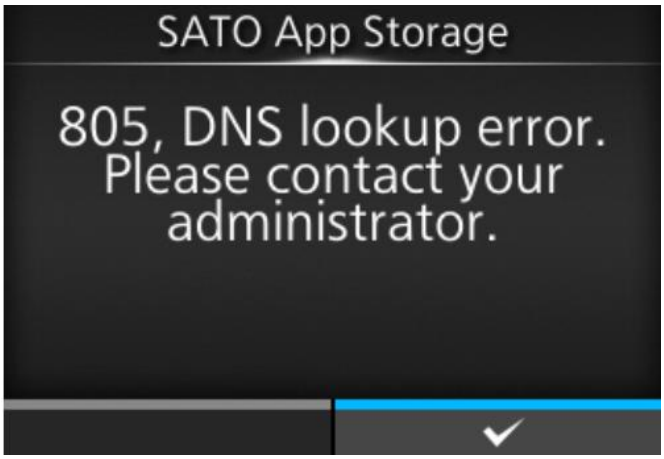

7. **Если ваша учетная запись содержит несколько различных приложений, появится экран выбора приложения. Выберите нужное приложение и нажмите кнопку ( ).**

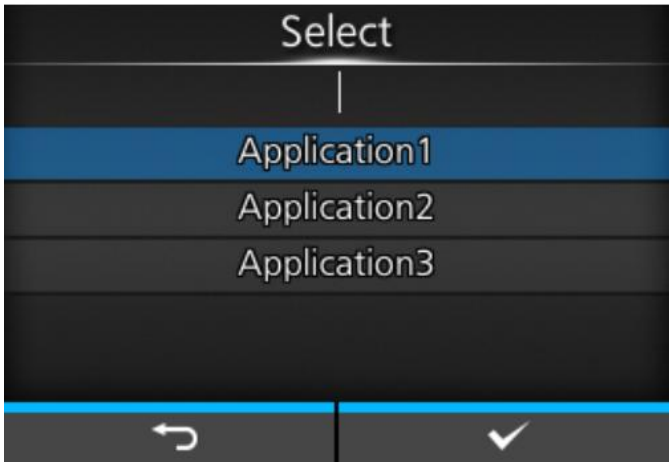

Загрузка и установка данных приложения начинается автоматически.

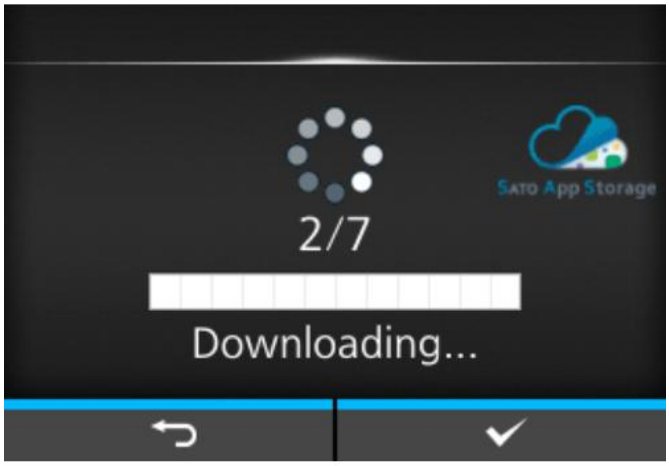

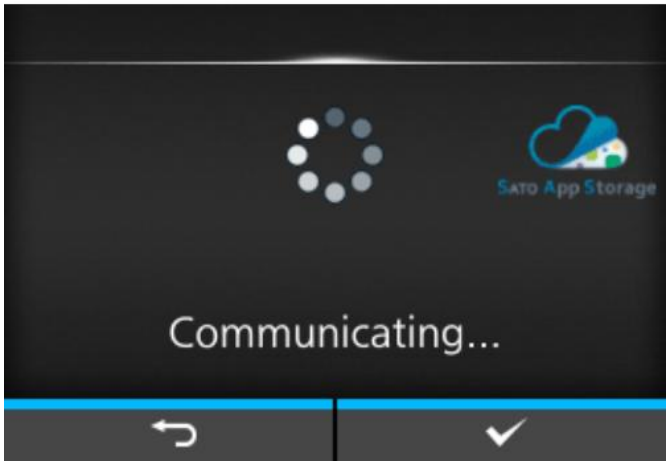

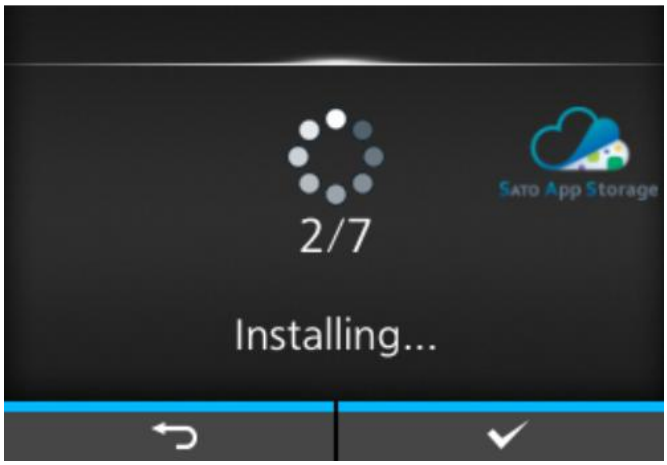

- Если вы загружаете приложение, которое настроено на автоматическое обновление при запуске принтера, то при следующем его включении он автоматически подключится к облаку. Затем, каждый раз, когда вы запускаете установленное приложение, принтер загружает и устанавливает последнюю версию из облака. Это автоматическое обновление выполняется в соответствии с настройками в приложении.
- После установки приложений через SATO App Storage информацию о каждом приложении можно проверить, нажав [Application Setting] (Настройка приложений) на экране на шаге 5.

  Выберите приложение из списка и нажмите кнопку ( ). Вы можете проверить статус настройки автоматического обновления приложений и время доступа к хранилищу приложений SATO.

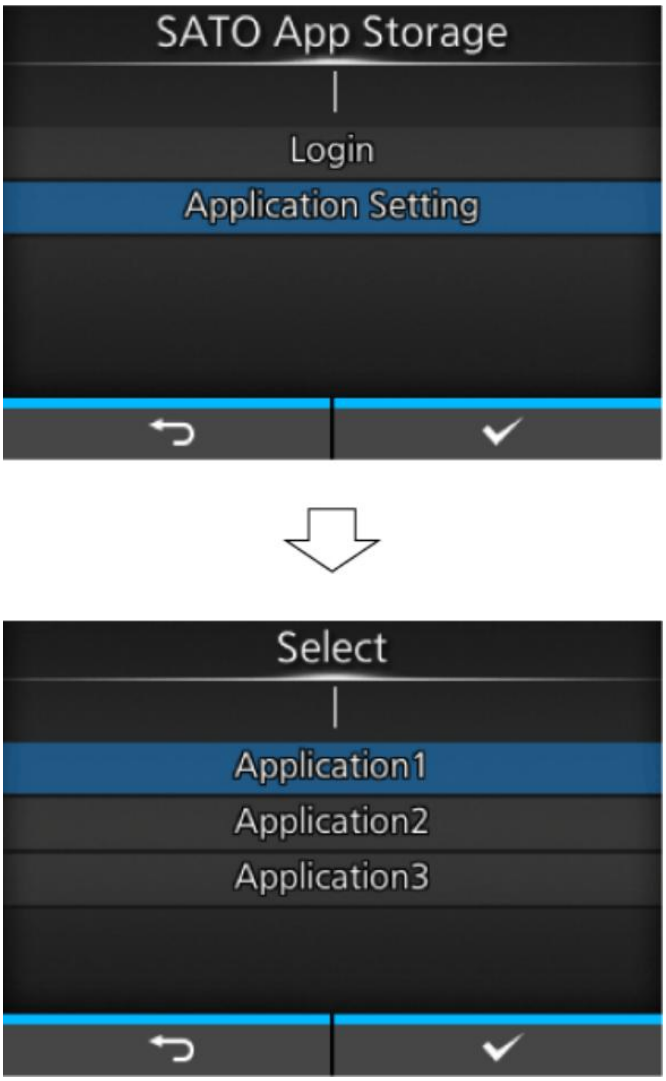
SATO App Storage
Login
Application Setting
Select
Application1
Application2
Application3

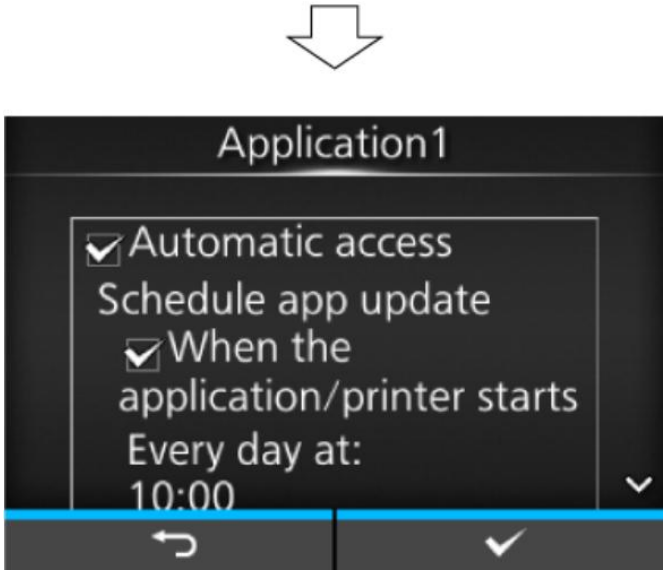

- Информация о входе в систему и время обращения к SATO App Storage может быть отображена при запуске приложения, в котором включено автоматическое обновление, через SATO App Storage.

Когда устройство находится в автономном режиме, кратковременно нажмите кнопку ⏻ (Питание).

Когда устройство находится в онлайн-режиме, кратковременно нажмите кнопку (Питание). Затем нажмите кнопку ( ), выбирая [SATO App Storage].

Application1.
Hello
a b c d e f g h i j < >
k l m n o p q r s t 1 2 3
u v w x y z . , _ - Shift
@ ! ?
Menu
1. SATO App Storage

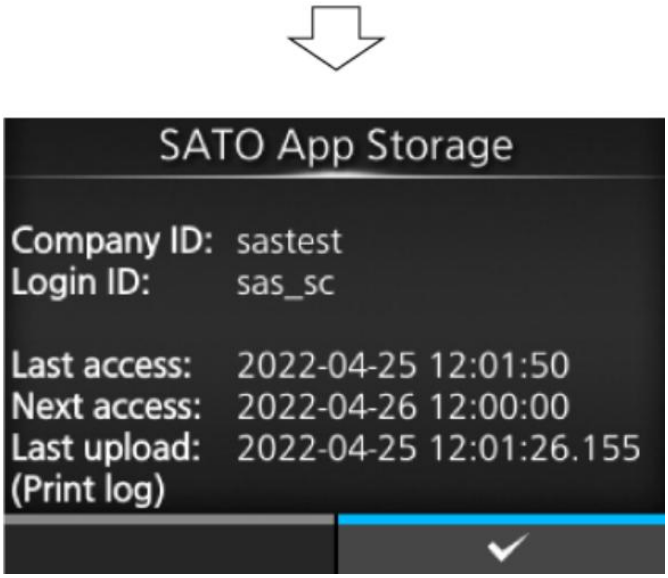
SATO App Storage
Company ID: sastest
Login ID: sas_sc
Last access: 2022-04-25 12:01:50
Next access: 2022-04-26 12:00:00
Last upload: 2022-04-25 12:01:26.155
(Print log)

Настройка принтера

Печатаемая область

Печатаемая область принтера показана на рисунке ниже.

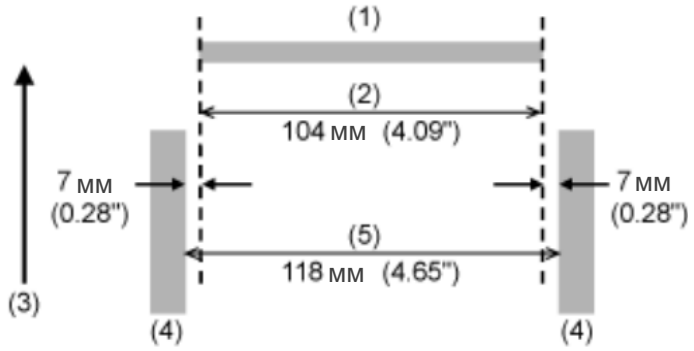

(1) Печатающая головка

(2) Печатаемая область

(3) Направление подачи

(4) Направляющая носителя

(5) Максимальная ширина носителя

Положения датчиков носителя и положения ограничителя носителя

Положения датчиков носителя и положения ограничителя носителя в различных режимах работы:

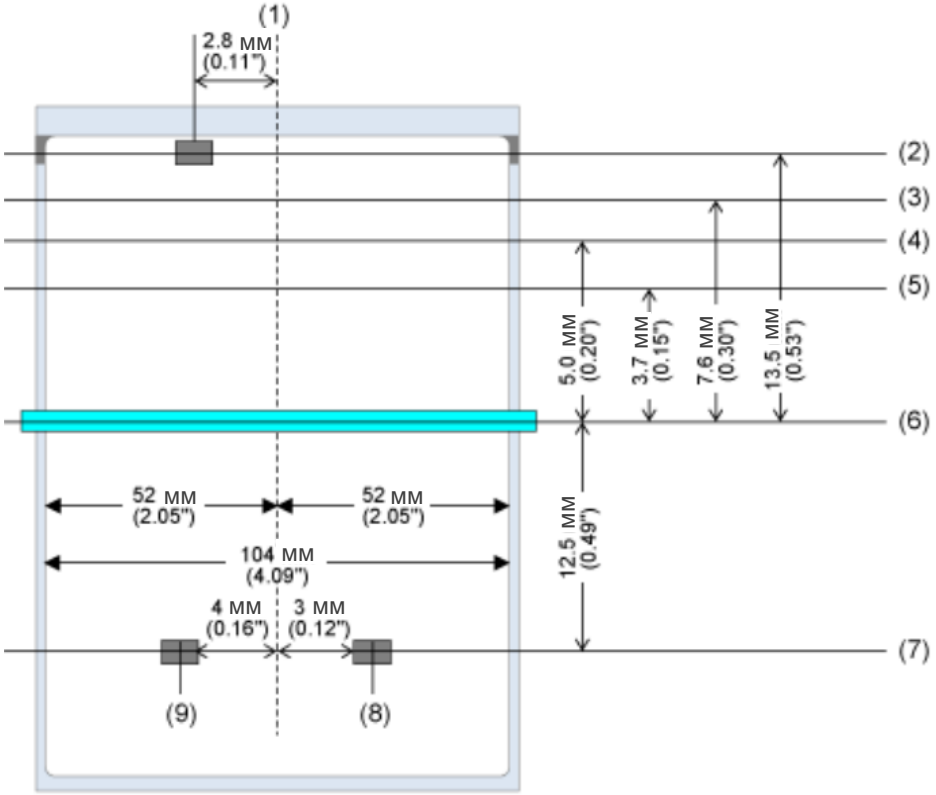

(1) Положение в центре

(2) Положение датчика отделителя

(3) Положение отрыва носителя

(4) Положение отрезания этикетки без подложки

(5) Положение подачи

(6) Положение печатающей головки

(7) Положение датчика зазора/I-метки

(8) Положение датчика зазора

(9) Положение датчика I-метки

Процесс операций печати

Операции печати

Операции печати зависят от сочетания следующих настроек.

- Режимы печати
- Включение/отключение датчика носителя
- Включена/выключена проверка головки

Операции в режиме непрерывной печати

Режим непрерывной печати / датчик носителя включен

Операция

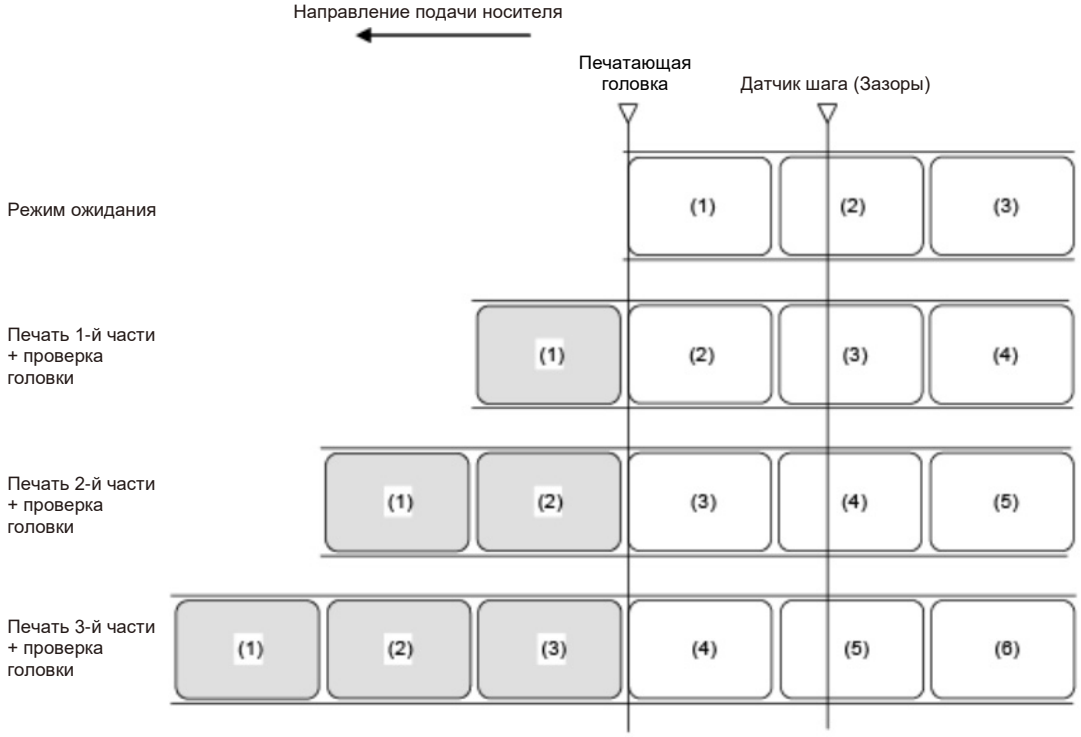

- На рисунке выше показано контрольное положение при использовании датчика зазора.

Временная диаграмма (Без теста головки)

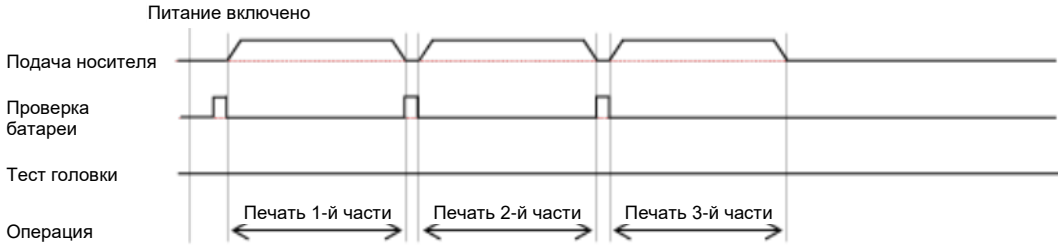

Временная диаграмма (с тестом головки)

Режим непрерывной печати / датчик носителя отключен

Операция

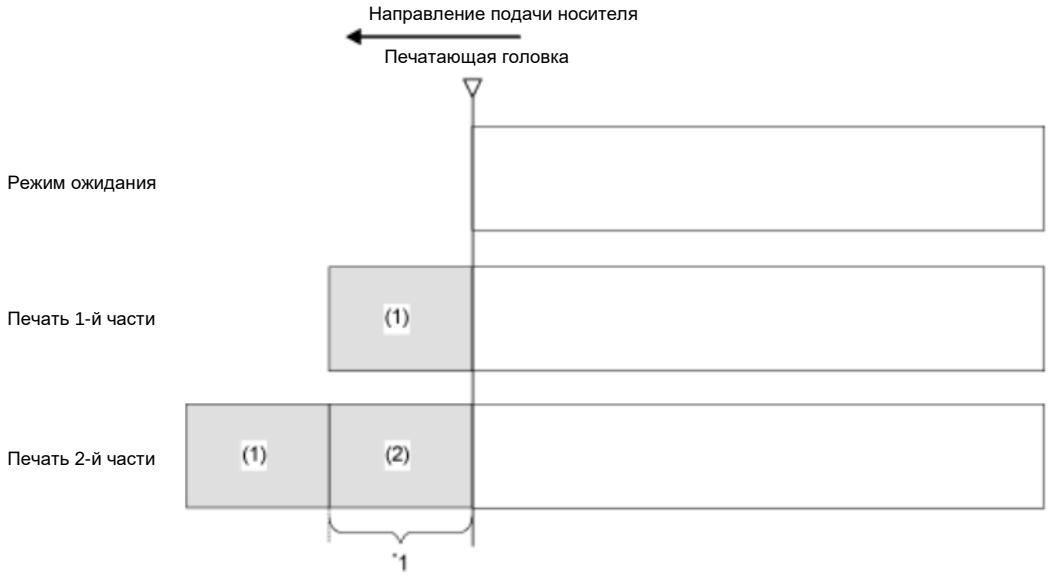

*1 Принтер автоматически подает на печать носитель соответствующего формата (по вертикали). Тем не менее, при использовании команды End Position (Конечное положение) (<EP>) можно задать подачу носителя произвольного формата (по вертикали).

- Промежутки между каждой распечаткой зависят от скорости печати. На рисунке выше при установке более высокой скорости печати, расстояние между первым и вторым отпечатком становится шире.

Временная диаграмма (Без теста головки)

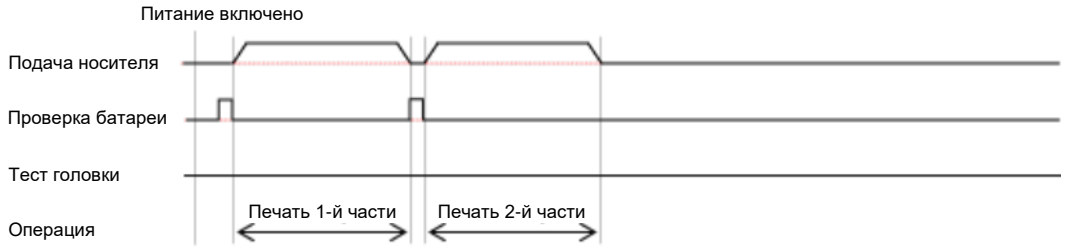

Временная диаграмма (С тестом головки)

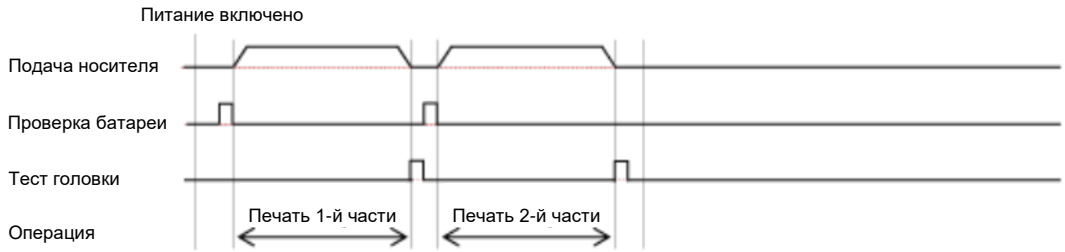

Операции в режиме «С отрывом»

Режим «С отрывом» / датчик носителя включен

Операция

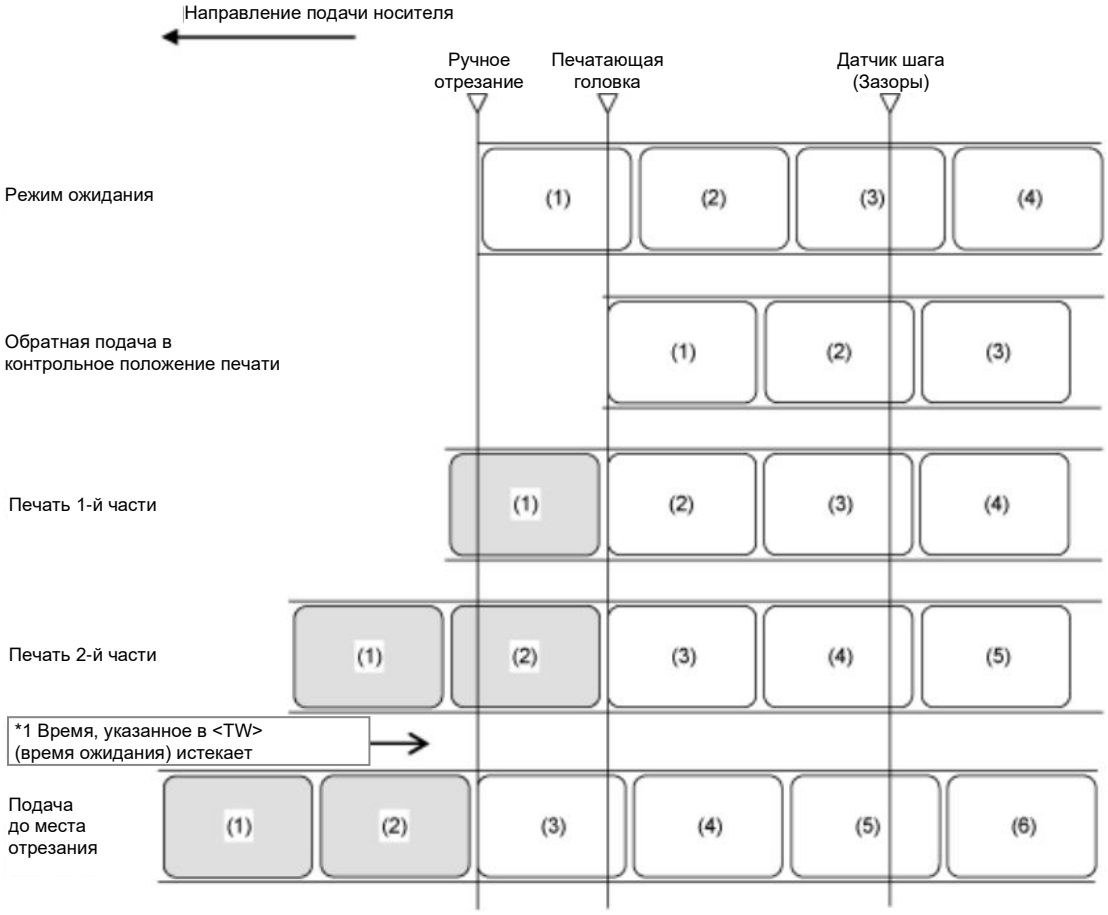

*1 Если после печати, период, указанный в опции «Время ожидания» <TW> (начальное значение: 0 мс) истек, и если не осталось данных для печати, принтер подает носитель в положение для ручной резки.

- На рисунке выше показано контрольное положение при использовании датчика зазора.

Временная диаграмма (когда <TW> равно 0)

Без проверки головки

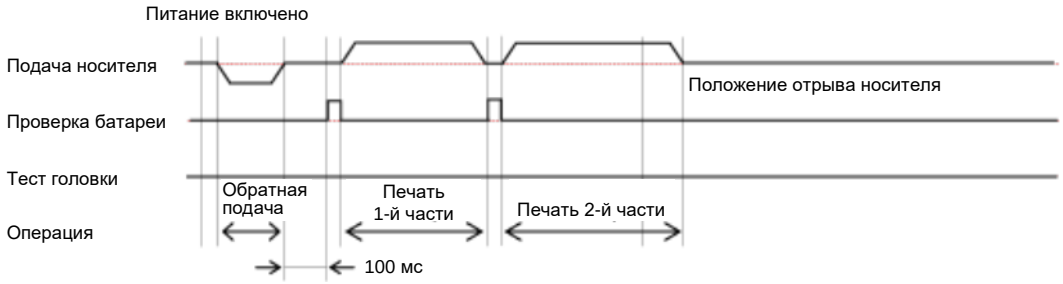

С проверкой головки

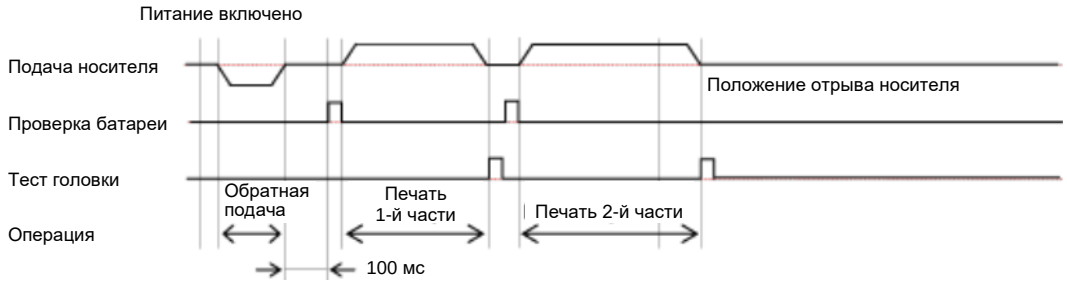

Временная диаграмма (когда <TW> равно 500)

Без проверки головки

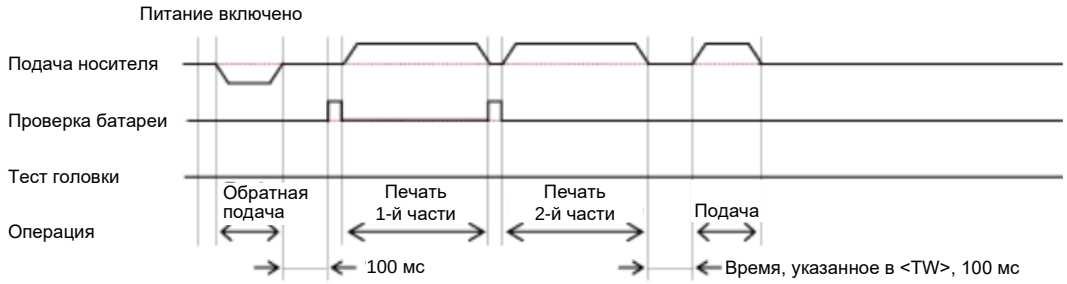

С проверкой головки

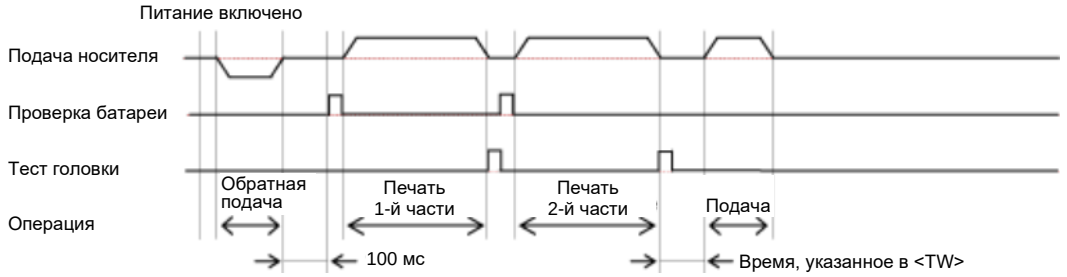

Режим «С отрывом» / датчик носителя отключен

Операция

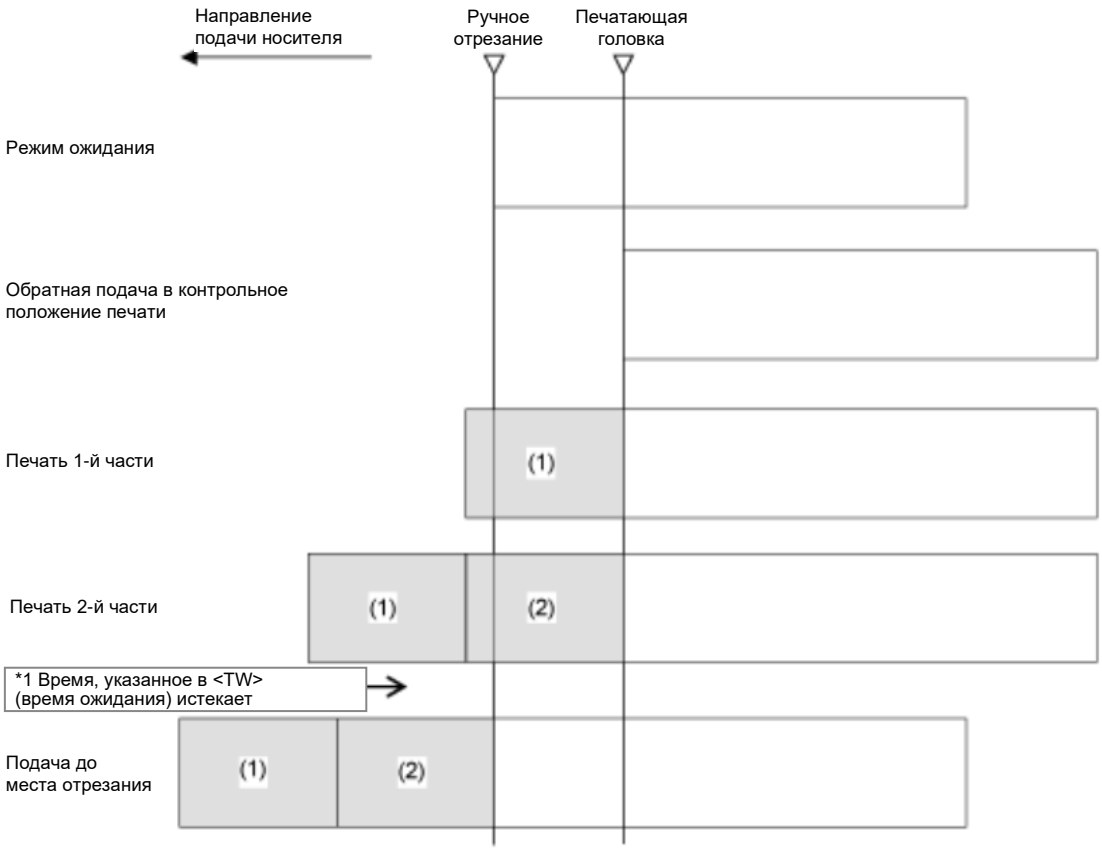

*1 Если после печати, период, указанный в опции «Время ожидания» <TW> (начальное значение: 0 мс) истек, и если не осталось данных для печати, принтер подает носитель в положение для ручной резки.

- Промежутки между каждой распечаткой зависят от скорости печати. На рисунке выше при установке более высокой скорости печати, расстояние между первым и вторым отпечатком становится шире.

Временная диаграмма (когда <TW> равно 0)

Без проверки головки

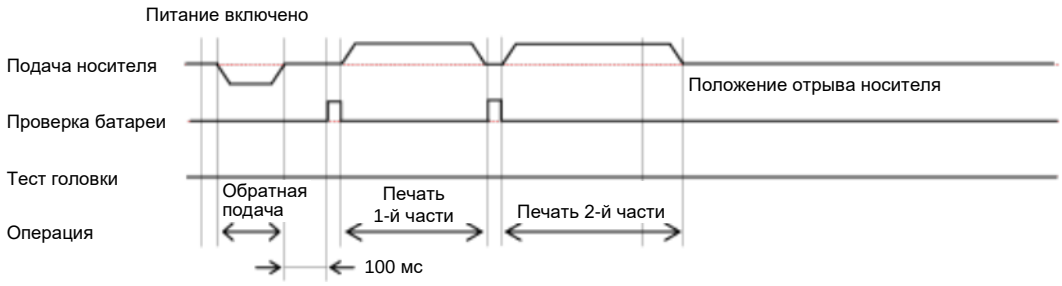

С проверкой головки

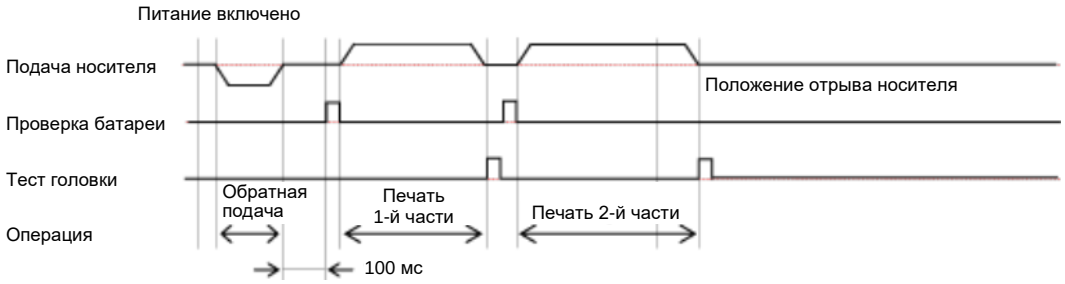

Работа в режиме «С отделителем»

Режим «С отделителем», без обратной подачи, с включенным датчиком носителя

Операция

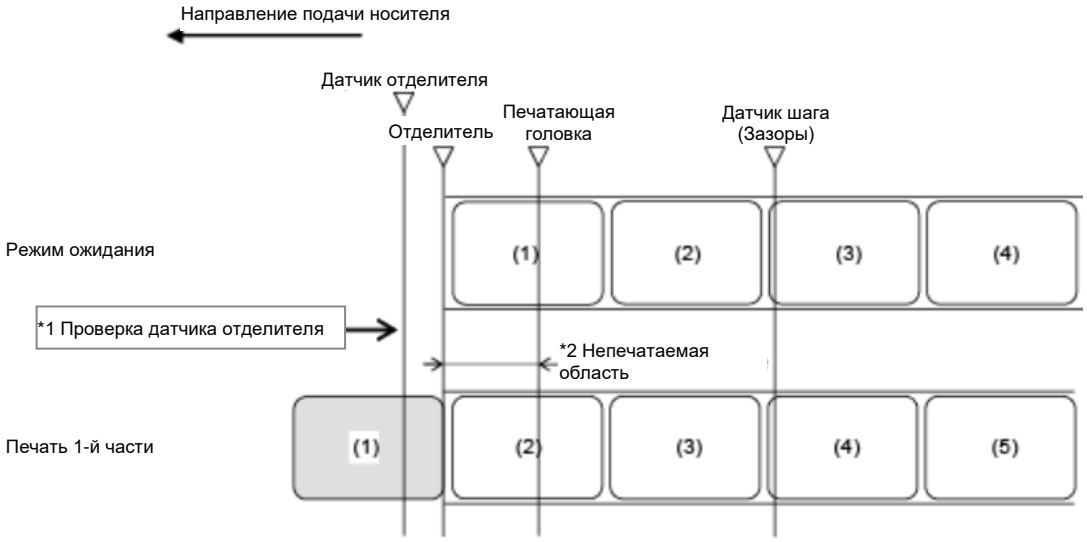

*1 Датчик отделителя подтверждает состояние выполнение отделения, и принтер не выполняет следующую операцию до окончания отделения этикетки.

*2 Поскольку обратная подача не осуществляется, носитель в этой области не печатается.

- На рисунке выше показано контрольное положение при использовании датчика зазора.

Временная диаграмма (без теста головки)

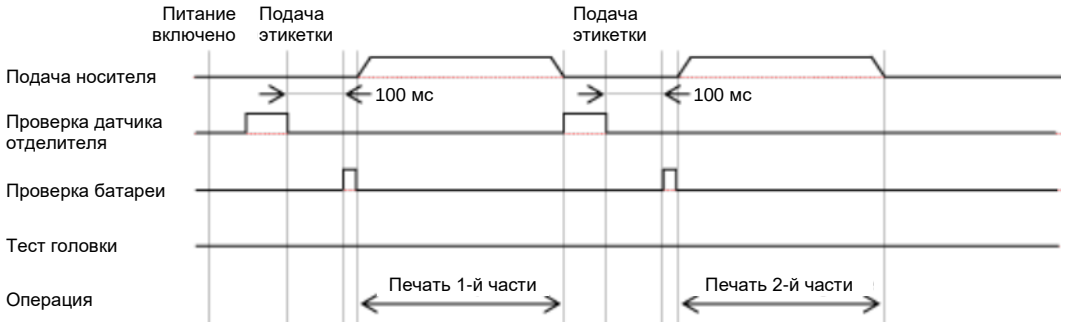

Временная диаграмма (с тестом головки)

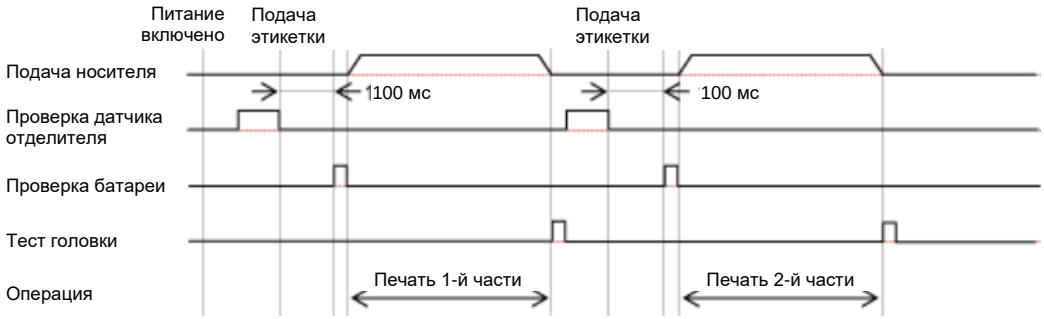

Режим «С отделителем», с обратной подачей после печати, с включенным датчиком носителя

Операция

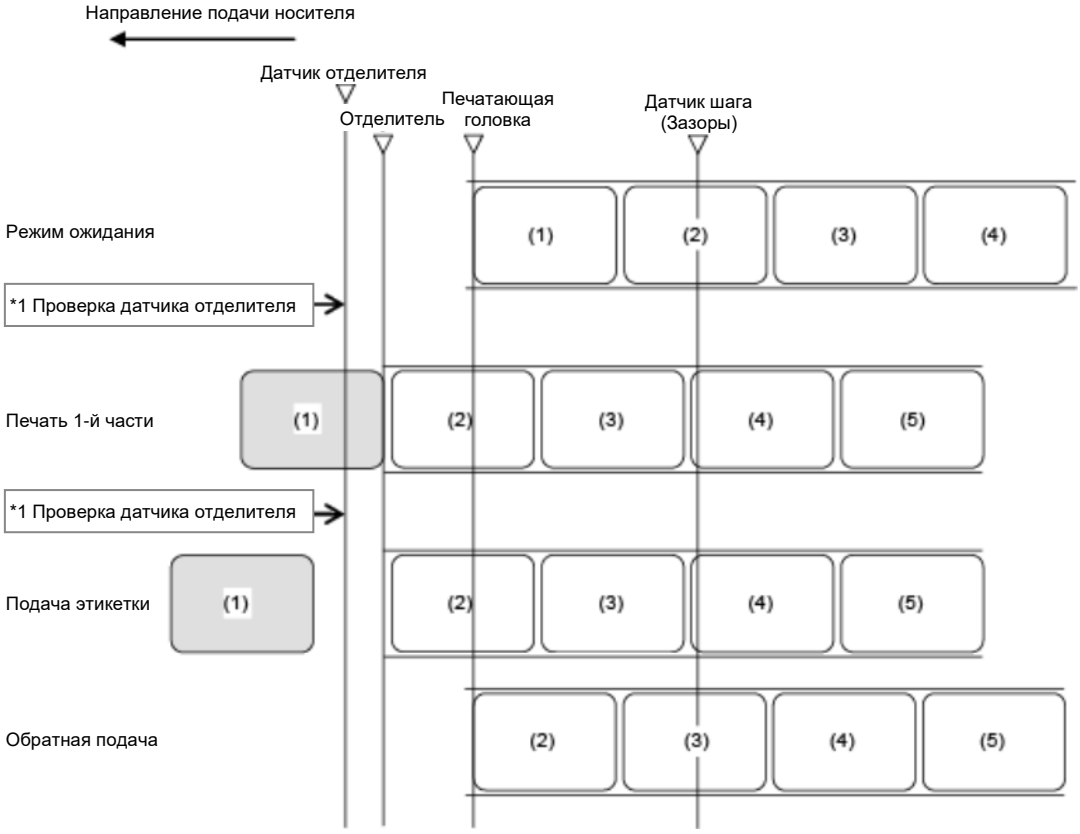

*1 Датчик отделителя подтверждает состояние выполнение отделения, и принтер не выполняет следующую операцию до окончания отделения этикетки.

- На рисунке выше показано контрольное положение при использовании датчика зазора.

Временная диаграмма (без теста головки)

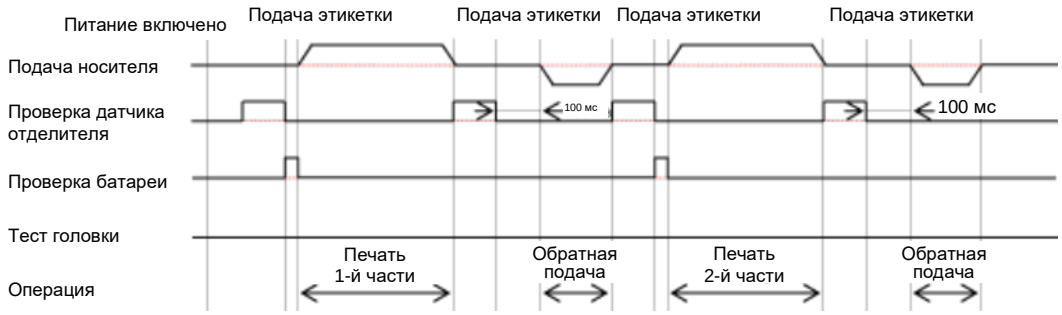

Временная диаграмма (с тестом головки)

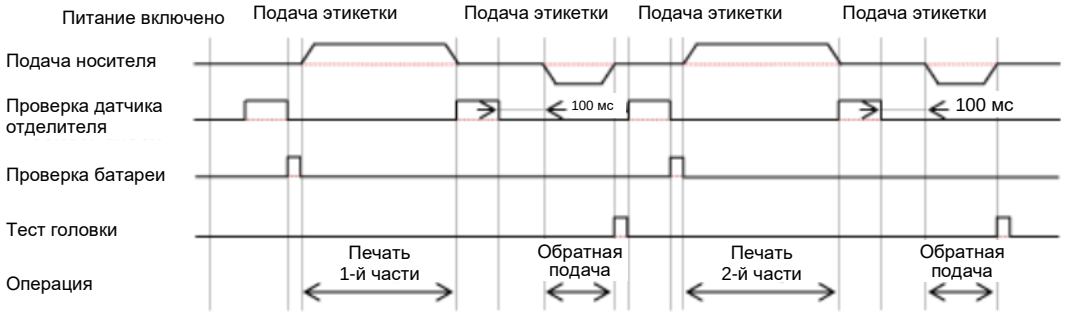

Режим «С отделителем», с обратной подачей до печати, с включенным датчиком носителя

Операция

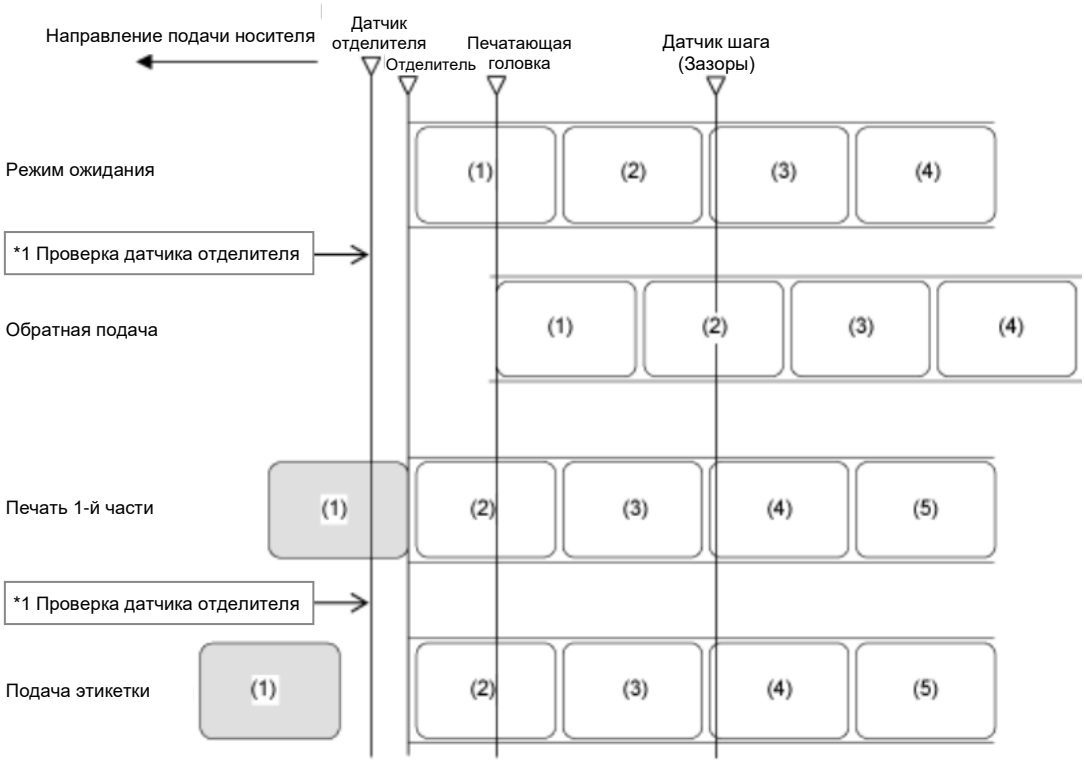

*1 Датчик отделителя подтверждает состояние выполнение отделения, и принтер не выполняет следующую операцию до окончания отделения этикетки.

- На рисунке выше показано контрольное положение при использовании датчика зазора.

Временная диаграмма (без теста головки)

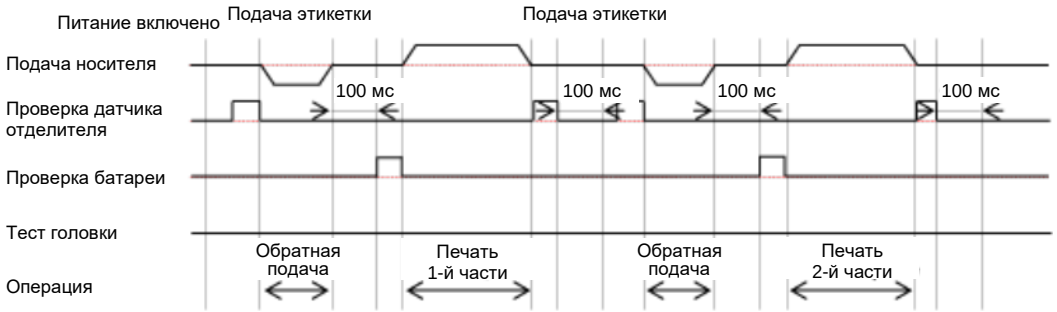

Временная диаграмма (с тестом головки)

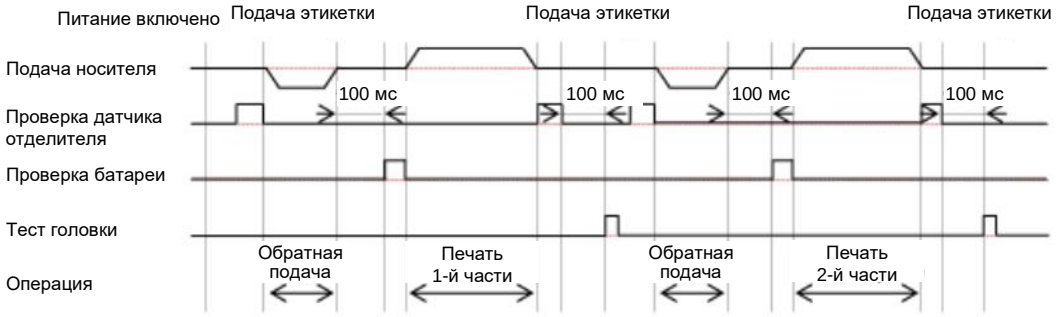

Операции в режиме отрезания этикеток без подложки

Режим отрезания этикеток без подложки, обратная подача до печати, с включенным датчиком носителя

Операция

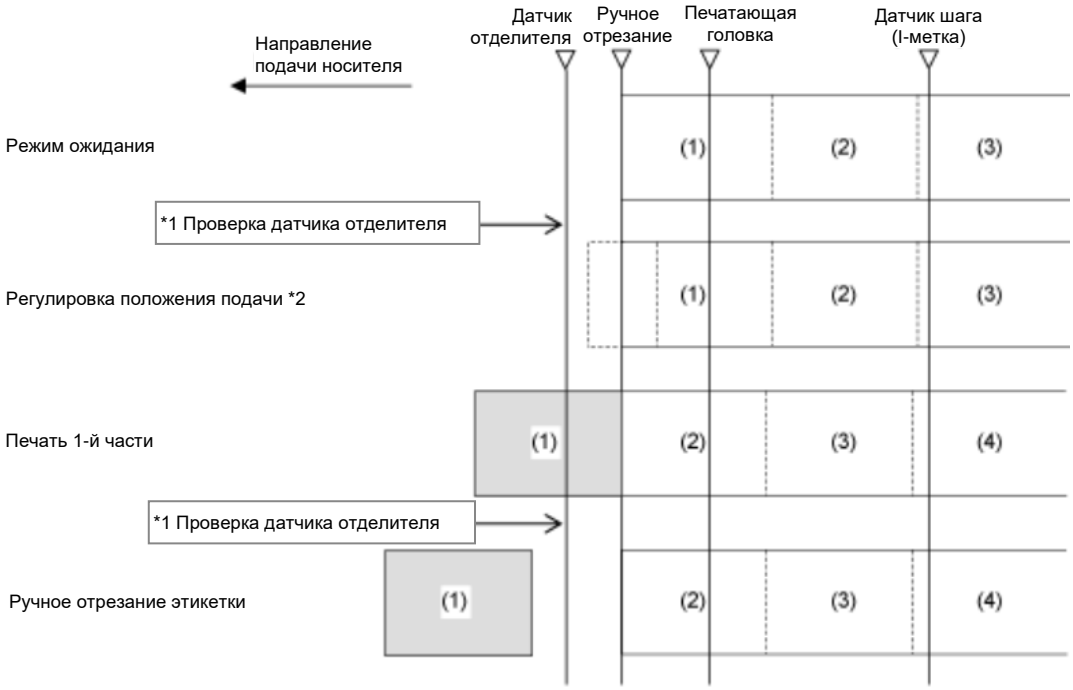

*1 Датчик отделителя проверяет наличие этикеток, и принтер не выполняет следующую операцию, пока не будет выполнена ручная резка.

*2 Регулировка положения подачи выполняется только после перемещения в начальное положение с помощью различных функций регулировки. Если регулировка не выполняется, начните печать без операции подачи. Направление подачи меняется в зависимости от регулировок.

- На рисунке выше показано контрольное положение при использовании датчика I-метки

Временная диаграмма (без теста головки)

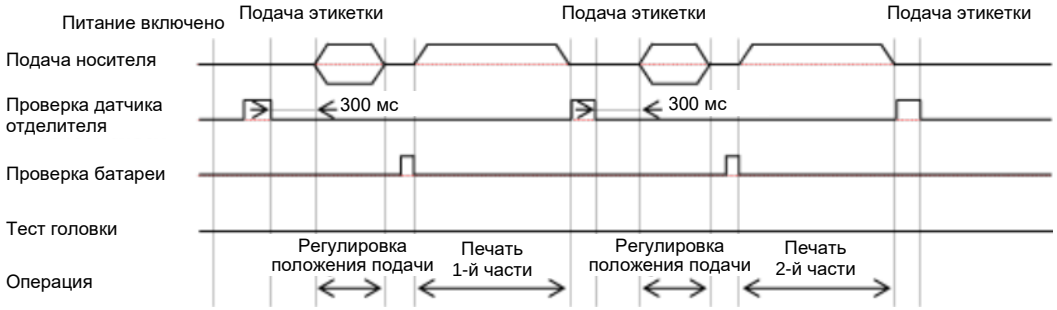

Временная диаграмма (с тестом головки)

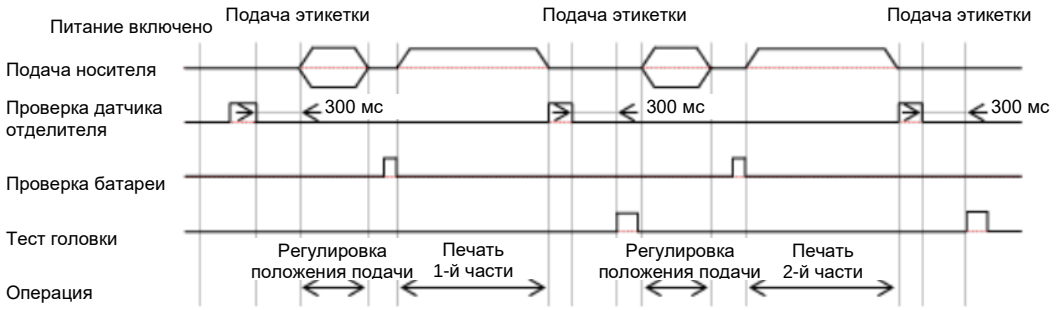

Режим отрезания этикеток без подложки, обратная подача до печати, с отключенным датчиком носителя

Операция

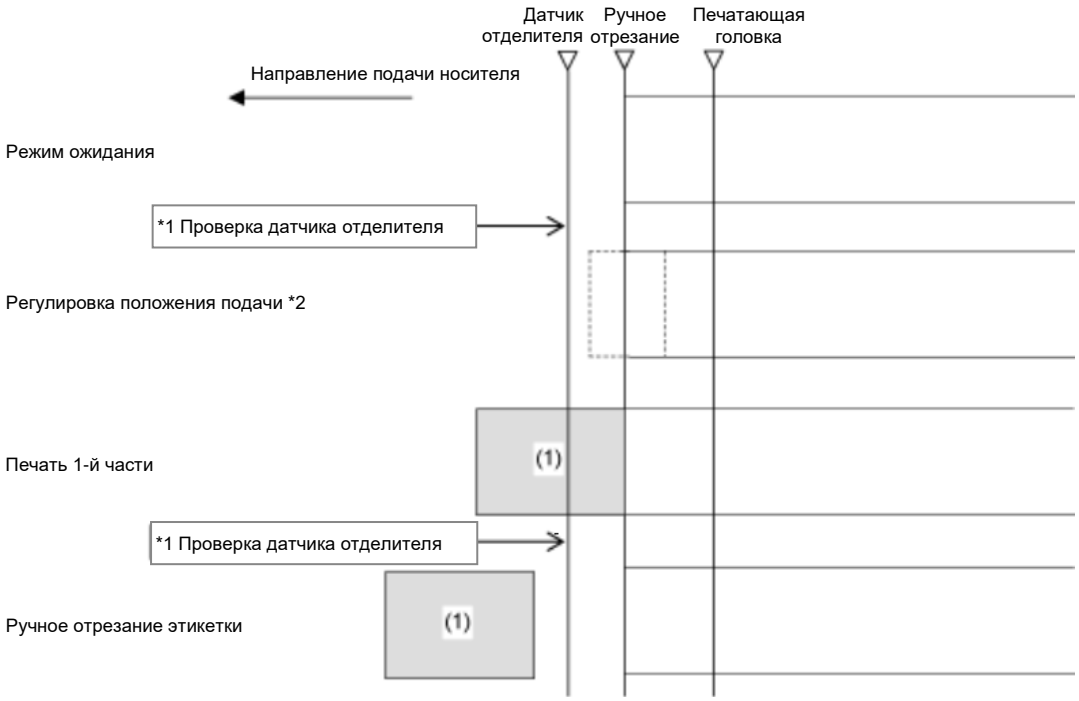

*1 Датчик отделителя проверяет наличие этикеток, и принтер не выполняет следующую операцию, пока не будет выполнена ручная резка.

*2 Регулировка положения подачи выполняется только после перемещения в начальное положение с помощью различных функций регулировки. Если регулировка не выполняется, начните печать без операции подачи. Направление подачи меняется в зависимости от регулировок.

- На рисунке выше показано контрольное положение при использовании датчика I-метки
- Промежутки между каждой распечаткой зависят от скорости печати. На рисунке выше при установке более высокой скорости печати, расстояние между первым и вторым отпечатком становится шире.

Временная диаграмма (без теста головки)

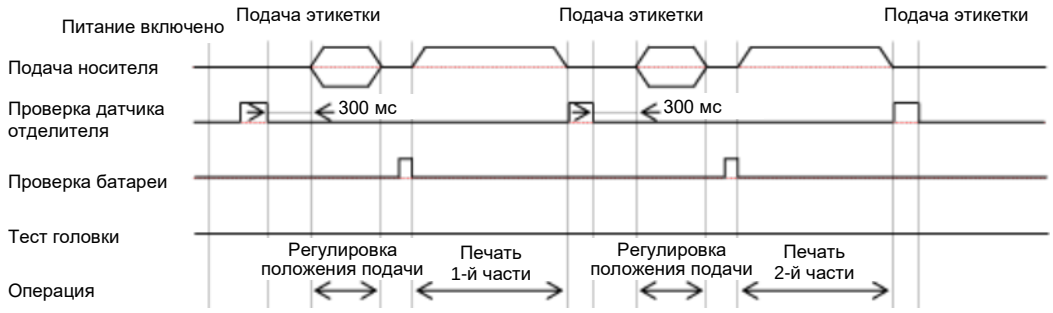

Временная диаграмма (с тестом головки)

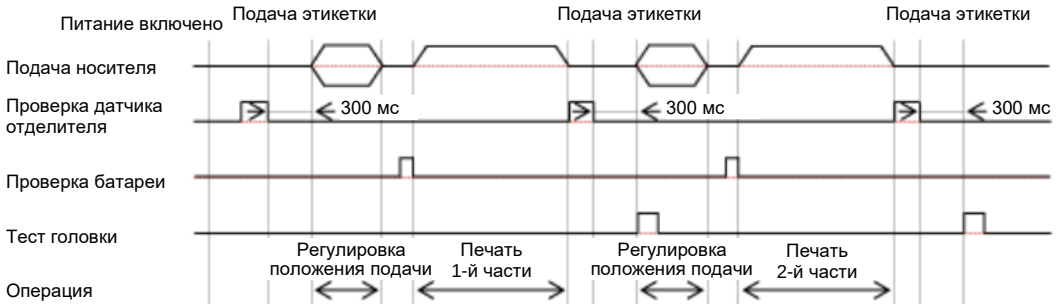

Операции при отключенном датчике носителя

Датчик носителя отключен

Когда датчик носителя отключен, носитель останавливается на указанной линии окончания печати.

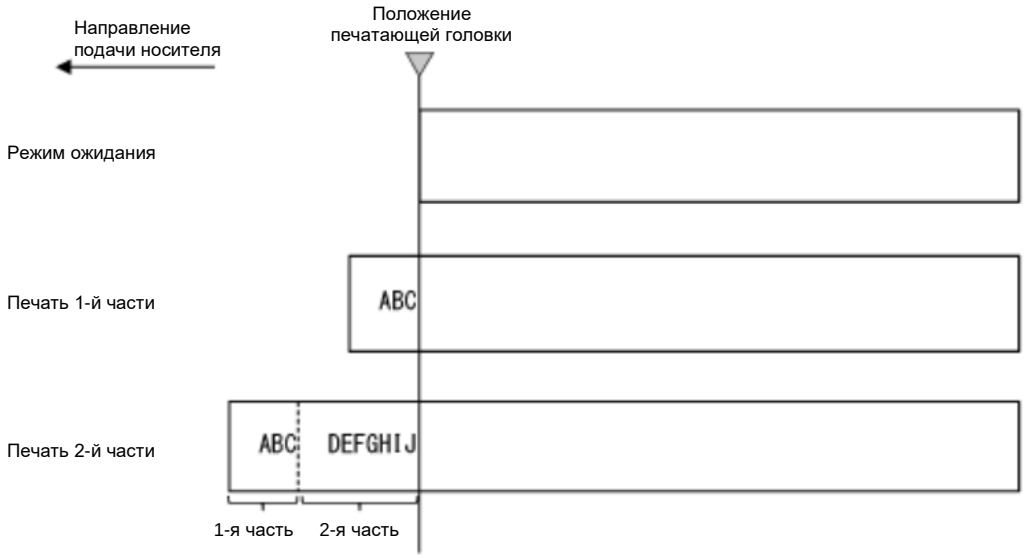

- Промежутки между каждой распечаткой зависят от скорости печати. На рисунке выше при установке более высокой скорости печати, расстояние между первым и вторым отпечатком становится шире.

Регулировка базовой точки отсчета

О базовой контрольной точке отсчета

Базовая контрольная точка – это точка, по которой определяется положение печати и положение остановки/отрыва.

Базовая точка отсчета отличается в зависимости от режима работы или используемого датчика носителя.

Режим непрерывной печати

Носитель этикеток с I-метками	Носитель этикеток зазорами
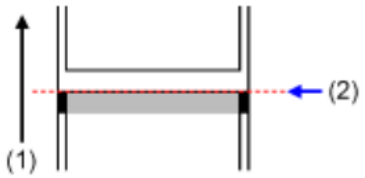 (1) Направление подачи (2) Позиция печати	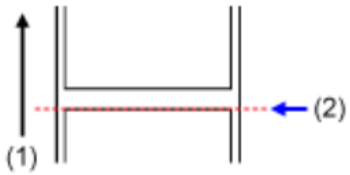 (1) Направление подачи (2) Позиция печати

Режим «С отрывом»

Носитель этикеток с I-метками	Носитель этикеток зазорами
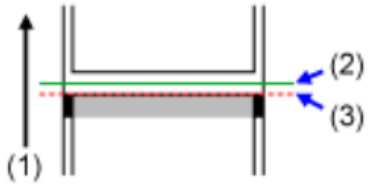 (1) Направление подачи (2) Положение отрыва носителя (3) Позиция печати	 (1) Направление подачи (2) Положение отрыва носителя (3) Позиция печати

Режим «С отделителем»

Носитель этикеток с I-метками	Носитель этикеток зазорами
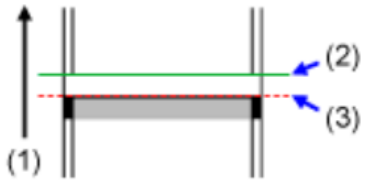	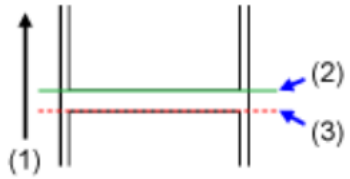
(1) Направление подачи (2) Положение подачи (3) Позиция печати	(1) Направление подачи (2) Положение подачи (3) Позиция печати

Режим «С отрывом носителя без подложки»

Носитель этикеток без подложки с I-метками
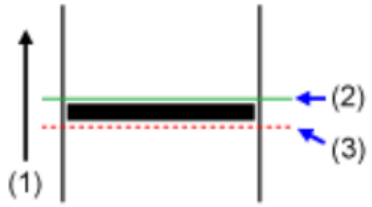 (1) Направление подачи (2) Положение отрыва носителя (3) Позиция печати

Регулировка положения печати

Для коррекции положения печати выберите пункт [Pitch] (Шаг) в меню [Printing] (Печать) > [Advanced] (Расширенная настройка) > [Adjustments] (Коррекция).

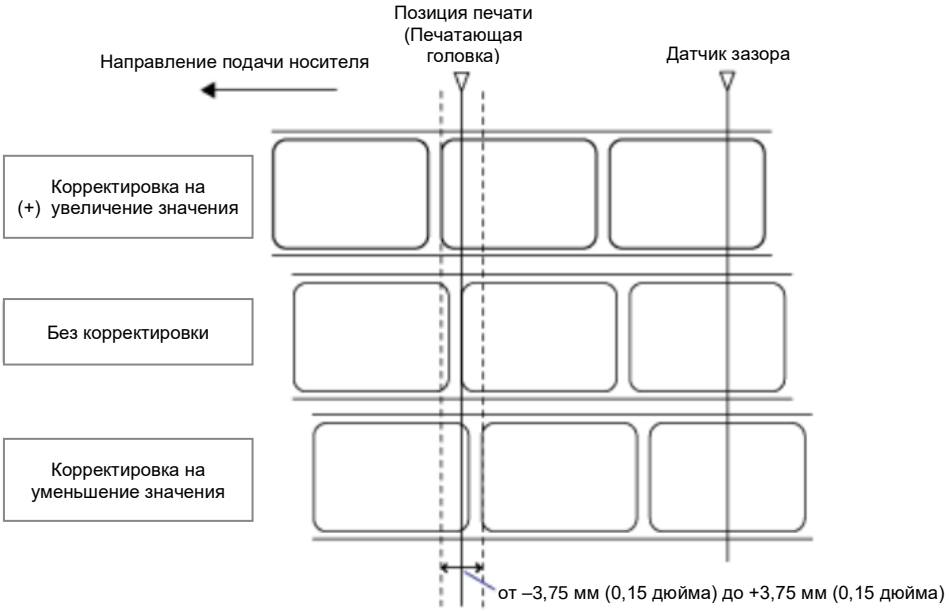

- Приведенное выше контрольное положение (положение печати) соответствует положению остановки, когда в качестве датчика носителя выбран датчик зазора.

1. **Когда принтер находится в онлайн-режиме, для перехода в офлайн-режим нажмите кнопку на панели оператора.**

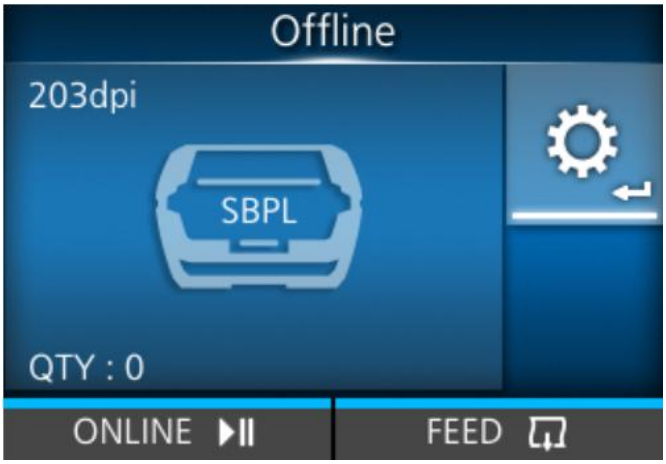

2. **Нажмите кнопку , чтобы открыть меню [Settings] (Настройки).**

- Введите пароль, если эта опция включена.

3. **Выберите [Printing] (Печать) с помощью кнопок / , а затем нажмите кнопку .**

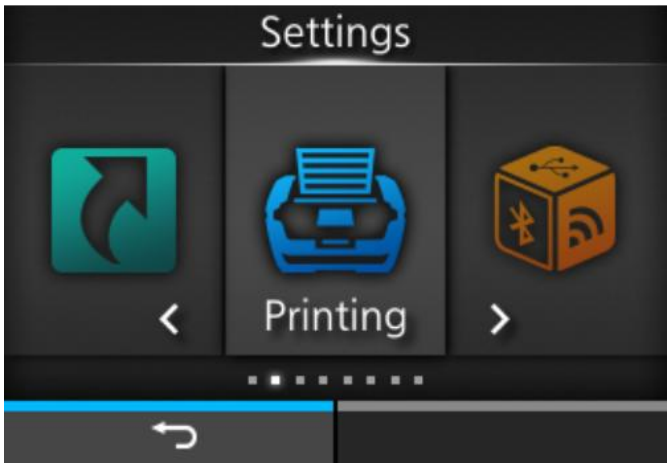

4. **Выберите меню [Advanced] (Расширенная настройка) > [Adjustments] (Коррекция)> [Pitch] (Шаг) кнопками / , затем нажмите кнопку .**

Появится экран [Pitch] (Шаг).

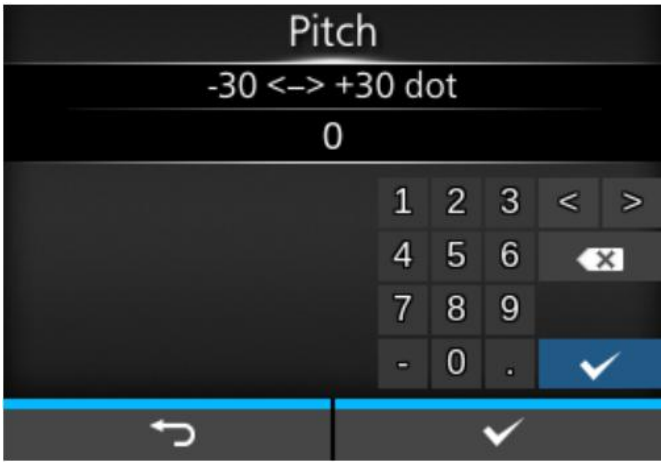

5. **Измените значение настройки. Нажмите / / / кнопки для выбора число, а затем нажмите кнопку , чтобы ввести его в текстовое поле.**

Диапазон настройки: от –30 до +30 точек.

- В зависимости от режима работы, если значение выше –8 точек, этикетки могут соскочить с роликов или задний край этикеток может задраться. В этом случае, настройте положение печати в меню [Printing] (Печать) > [Imaging] (Положение печати).
- Единицы измерения можно изменить на точки, дюймы или миллиметры в меню [System] (Система) > [Regional] (Региональные настройки) > [Unit] (Единицы измерения).

6. **Нажмите кнопку ( ), чтобы сохранить значение настройки.**

7. **Нажмите кнопку , чтобы перейти в автономный режим.**

8. Повторно нажмите кнопку для перехода в онлайн-режим.

Для проверки выполненной регулировки положения печати можно выполнить тестовую печать.

- Пока задание на печать приостановлено, вместо меню Settings] (Настройки) появится меню [Adjustments] (Регулировки) для настройки положения печати.

Регулировка положения ограничителя носителя

Установите параметр [Offset] (Смещение) в меню [Printing] (Печать) > [Advanced] (Дополнительные настройки) > [Adjustments] (Регулировки) для настройки положения остановки носителя.

- Указанное выше положение отрыва после печати обозначает положение остановки этикетки, когда датчик носителя работает в режиме «Датчик зазора».

1. Когда принтер находится в онлайн-режиме, для перехода в офлайн-режим нажмите кнопку на панели оператора.

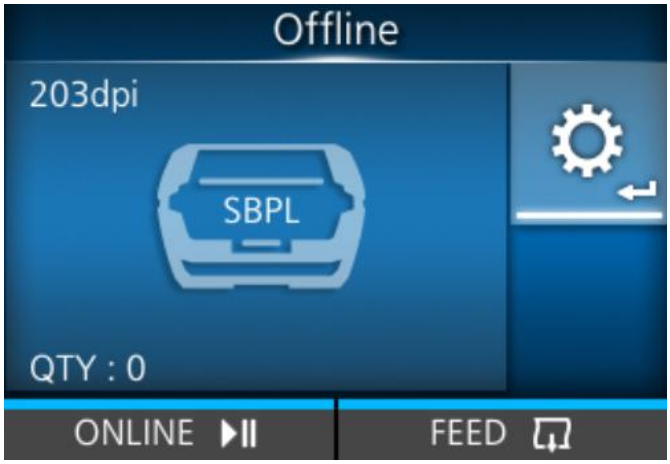

2. Нажмите кнопку , чтобы открыть меню [Settings] (Настройки).

- Введите пароль, если эта опция включена.

3. **Выберите [Printing] (Печать) с помощью кнопок / , а затем нажмите кнопку .**

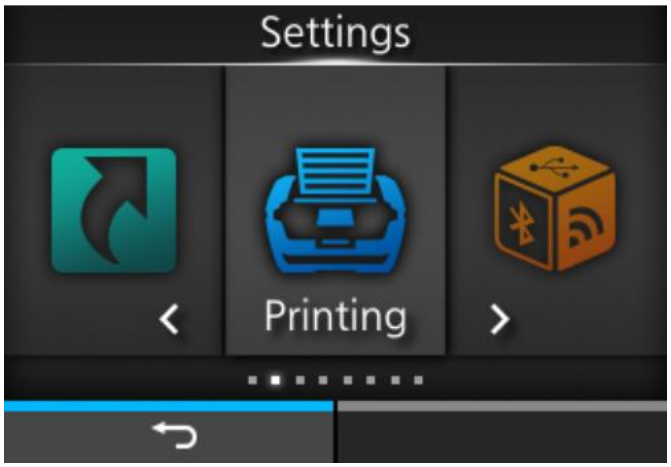

4. **Выберите меню [Advanced] (Дополнительные настройки) > [Adjustments] (Регулировки) > [Offset] (Смещение) с помощью кнопок / , а затем нажмите кнопку .**

Появится экран [Offset] (Смещение).

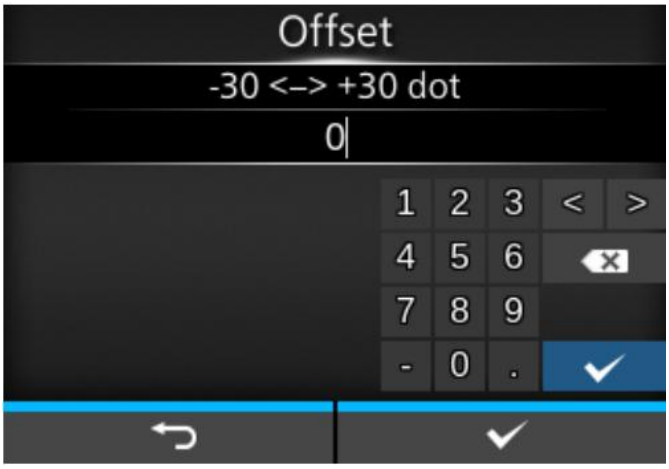

5. **Измените значение настройки. Кнопками / / / выберите число, затем нажмите кнопку , чтобы ввести его в текстовое поле.**

Диапазон настройки: от –30 до +30 точек.

- Единицы измерения можно изменить на точки, дюймы или миллиметры в меню [System] (Система) > [Regional] (Региональные настройки) > [Unit] (Единицы измерения).

6. **Нажмите кнопку ( ), чтобы сохранить значение настройки.**

7. **Нажмите кнопку , чтобы перейти в автономный режим.**

8. **Повторно нажмите кнопку для перехода в онлайн-режим.**

Для проверки выполненной регулировки положения остановки можно выполнить тестовую печать.

- Пока задание на печать приостановлено, вместо меню Settings] (Настройки) появится меню [Adjustments] (Регулировки) для настройки положения остановки носителя.

Примечания по положению остановки/отрезания различных носителей

Положение остановки этикетки в режиме «С отделителем»

Стандартное положение остановки этикетки – 4 мм (0,16 дюйма) от края этикетки на подложке.

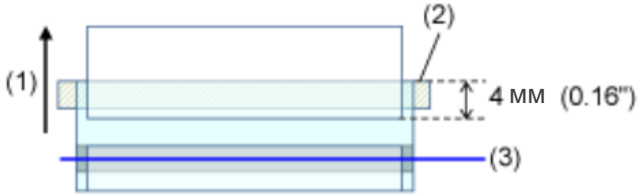

(1) Направление подачи

(2) Планка отделителя

(3) Печатающая головка

Положение отрыва носителя при использовании режима «С отрывом»

Обычное положение отрезания – между этикетками (разрезается только на подложке).

При отрезании этикетки, клей прилипает к лезвию резака, что снижает его эффективность. Отрегулируйте положение отрезания так, чтобы не разрезать этикетку.

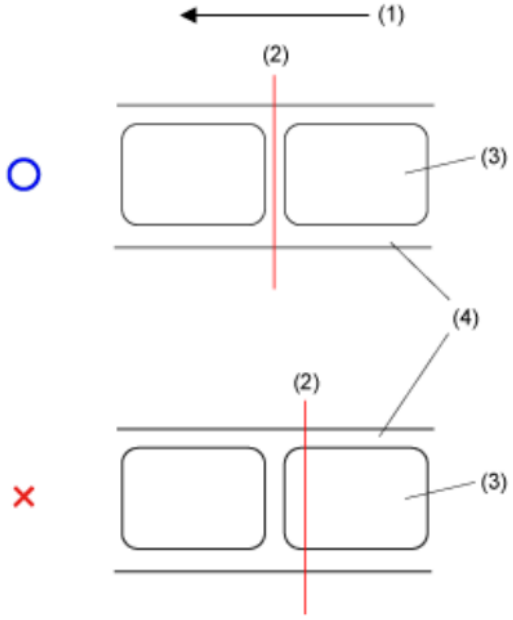

(1) Направление подачи

(2) Положение отрезания (датчик I-метки / датчик зазора)

(3) Этикетка

(4) Подложка

Положение отрыва носителя при использовании носителя с перфорированной линией в режиме «С отрывом»

Для носителя с перфорированными линиями отрегулируйте позицию разделения так, чтобы не отрезать носитель по линии перфорации или перед ней.

Обрезка печатного носителя в неположенном месте может привести к замятию или повреждению носителя.

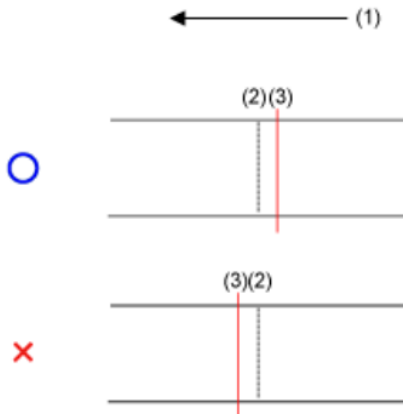

(1) Направление подачи

(2) Линия перфорации

(3) Положение отделения

Регулировка качества печати

Регулировка насыщенности черного цвета печати

Процедура коррекции насыщенности черного цвета:

- Для подстройки насыщенности черного цвета перейдите к пункту [Darkness Adjust] (Коррекция насыщенности черного цвета) в меню [Printing] (Печать) > [Advanced] (Расширенная настройка) > [Adjustments] (Коррекция).
- Если в меню [Printing] (Печать) > [Advanced] (Расширенная настройка) > [Prioritize] (По приоритетам) выбран пункт [Commands] (Команды), и насыщенность черного цвета задана командой, печать данных выполняется с насыщенностью черного цвета, заданной этой командой.
- Пока задание на печать приостановлено, вместо меню [Settings] (Настройки) появится меню [Adjustments] (Регулировки) для настройки насыщенности черного цвета.

1. **Когда устройство находится в онлайн-режиме, для перехода в офлайн-режим нажмите кнопку .**

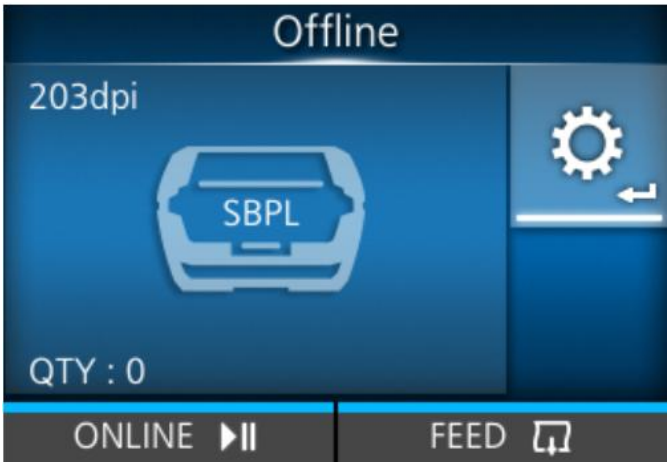

2. **Нажмите кнопку , чтобы открыть меню [Settings] (Настройки).**

- Введите пароль, если эта опция включена.

3. **Кнопками ◀ / ▶ выберите [Printing] (Печать) а затем нажмите кнопку ↵.**

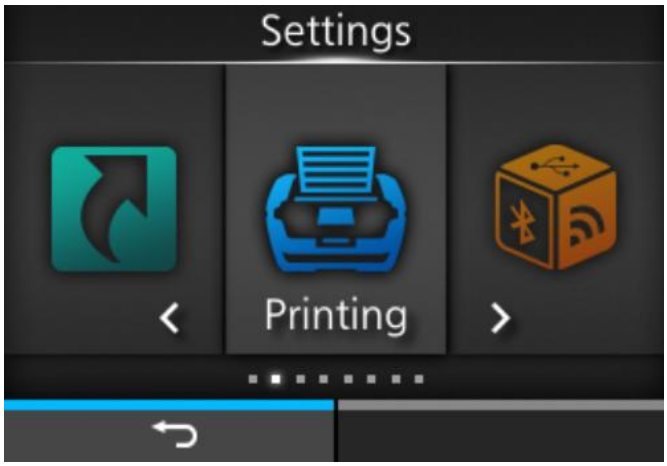

4. **Кнопками ▲ / ▼ выберите пункт [Darkness] (Насыщенность черного цвета), затем нажмите кнопку ↵.**

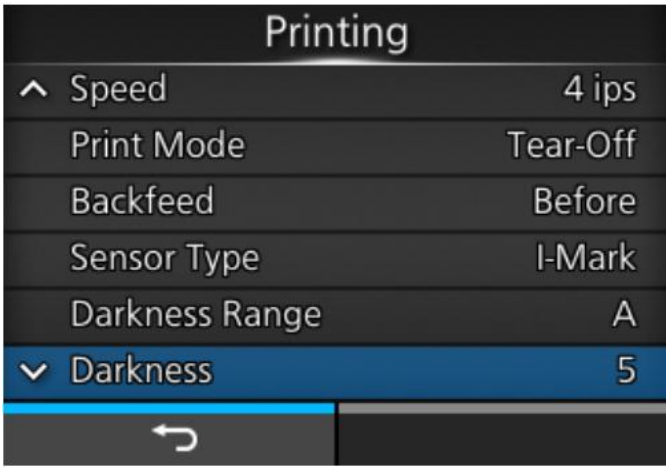

Отображается экран [Darkness] (Насыщенность черного цвета.)

5. **Нажмите кнопки ▲ / ▼, чтобы выбрать значение.**

Диапазон настройки – от 1 до 10, где 1 – самый светлый, 10 – самый темный.

6. **Нажмите кнопку ( ) или , чтобы сохранить значение настройки.**

7. **Нажмите кнопку , чтобы перейти в автономный режим.**

8. **Повторно нажмите кнопку для перехода в онлайн-режим.**

   Для проверки качества печати можно выполнить тестовую печать.

Регулировка скорости печати

Регулировка скорости печати не только изменяет скорость печати, но и влияет на ее качество.

- Если в меню [Printing] (Печать) > [Advanced] (Расширенная настройка) > [Prioritize] (По приоритетам) выбран пункт [Commands] (Команды), и скорость печати задана командой, печать данных выполняется со скоростью печати, заданной этой командой.
- Пока задание на печать приостановлено, вместо меню [Settings] (Настройки) появится меню [Adjustments] (Регулировки) для настройки скорости печати.

1. Когда устройство находится в онлайн-режиме, для перехода в офлайн-режим нажмите кнопку .

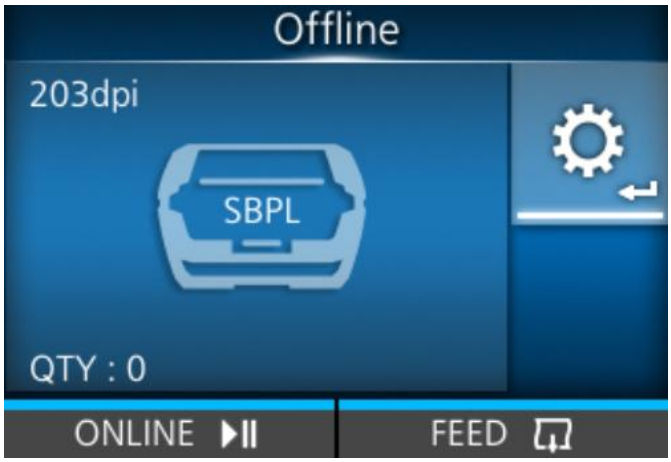

2. Нажмите кнопку , чтобы открыть меню [Settings] (Настройки).

- Введите пароль, если эта опция включена.

3. Кнопками / выберите [Printing] (Печать) а затем нажмите кнопку .

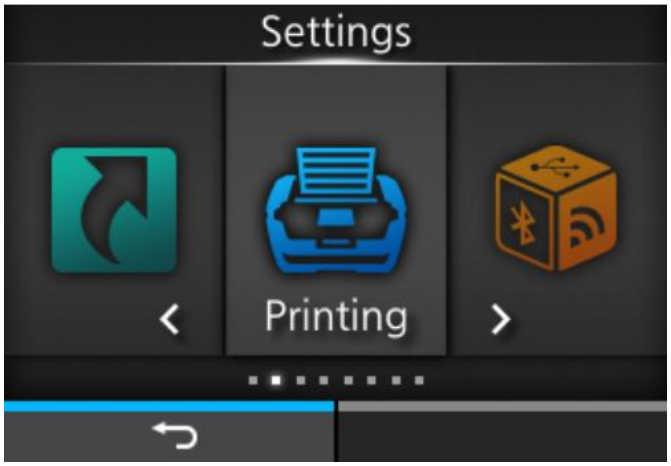

4. **Кнопками / выберите [Speed] (Скорость), а затем нажмите кнопку .**

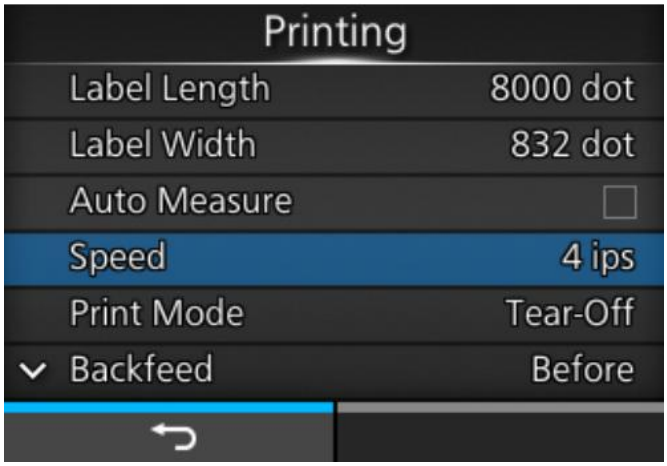

Появится экран [Speed] (Скорость).

5. **Нажмите кнопки / , чтобы выбрать значение.**

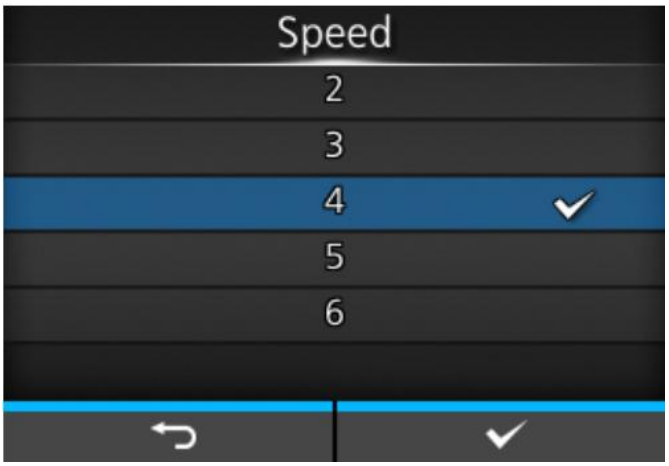

6. **Нажмите кнопку ( ) или кнопку , чтобы сохранить значение настройки.**

7. **Нажмите кнопку , чтобы перейти в автономный режим.**

8. **Повторно нажмите кнопку для перехода в онлайн-режим.**

Для проверки качества печати можно выполнить тестовую печать.

Регулировка громкости звукового сигнала принтера

Процедура регулировки громкости звукового сигнала при возникновении ошибки:

1. **Когда устройство находится в онлайн-режиме, для перехода в офлайн-режим нажмите кнопку .**

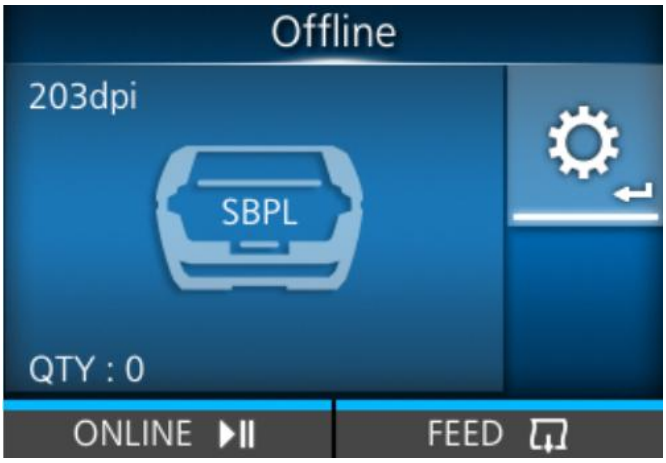

2. **Нажмите кнопку , чтобы открыть меню [Settings] (Настройки).**

- Введите пароль, если эта опция включена.

3. **Кнопками / выберите [System] (Система), затем нажмите кнопку .**

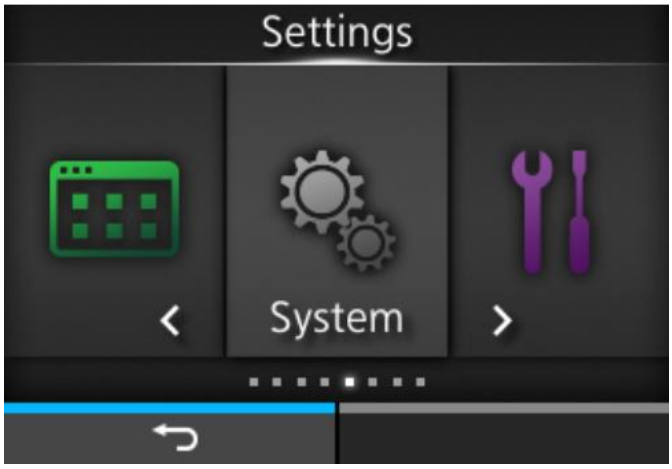

4. **Кнопками / выберите [Sound] (Звуковой сигнал) > [Volume] (Громкость), затем нажмите кнопку .**

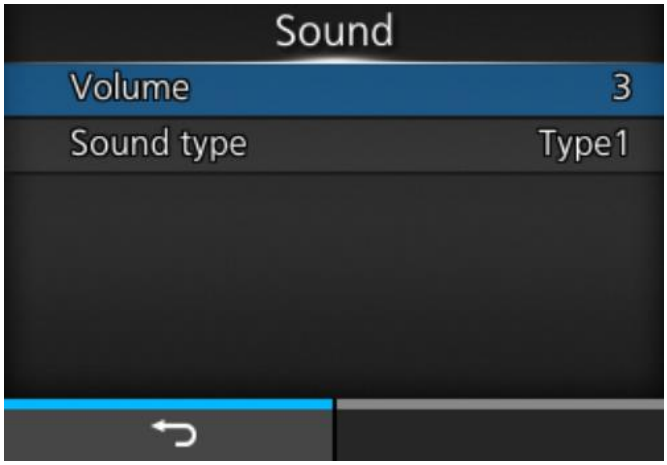

Появится экран [Volume] (Громкость)

5. **Нажимайте кнопки / , чтобы настроить громкость.**

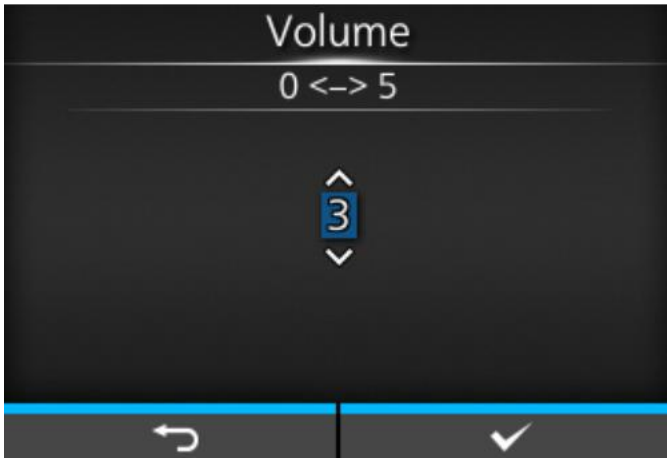

6. **Нажмите кнопку ( ) или , чтобы сохранить настройку.**

Инициализация принтера

Процедуры для инициализации

Инициализация данных и значений настроек на принтере.

- Обычно нет необходимости выполнять инициализацию. Это может привести к изменению условий печати.
- Восстановить данные и настройки, потерянные из-за инициализации, невозможно. Перед выполнением инициализации при необходимости создайте резервную копию. С помощью следующей функции в меню [Tools] (Инструменты) можно создать резервную копию данных и значений настроек принтера.
  - [Clone] (Клонирование): Копирование текущих данных и настроек на USB-накопитель. Чтобы восстановить данные и параметры настройки, используйте USB-накопитель, на котором сохранен созданный ранее файл .pkg, и затем загрузите эти данные в принтер.

- Будут инициализированы шрифты и графика, зарегистрированные в принтере.

1. **Если устройство находится в онлайн-режиме, нажмите кнопку для перехода в офлайн-режим.**

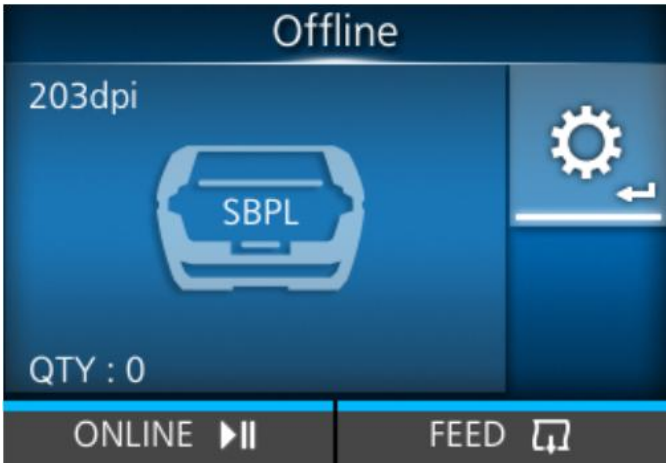

2. **Нажмите кнопку , чтобы открыть меню [Settings] (Настройки).**

3. **Нажимайте кнопки ◀ / ▶ для выбора [Tools] (Инструменты), а затем нажмите кнопку ↵.**

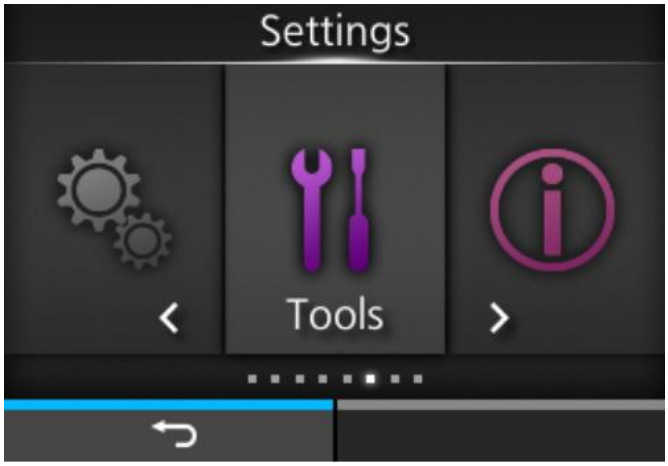

4. **Кнопками ▲ / ▼ выберите [Reset] (Сброс), затем нажмите кнопку ↵.**

5. **Выберите тип сброса.**

[Data] (Данные)

Инициализируйте данные, сохраненные в принтере.

[Data & Settings] (Данные и настройки)

Инициализация данных и значений настроек на принтере.

[Settings] (Настройки)

Инициализация значений настроек на принтере.

6. Если вы выбрали [Data & Settings] (Данные и Настройки) или [Settings] (Настройки), вы можете выбрать пункты настройки для инициализации.

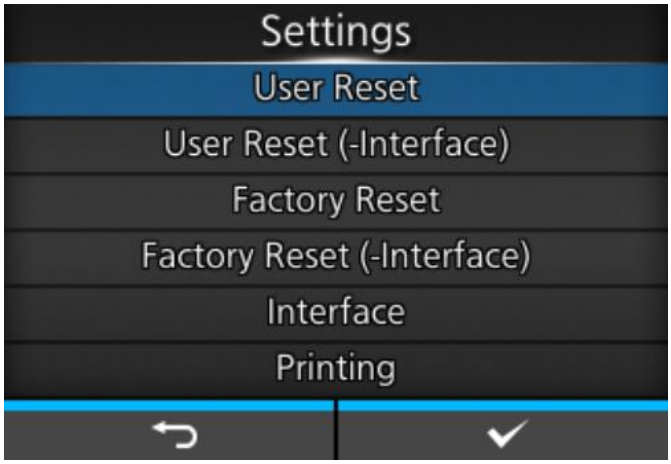

[User Reset] (Сброс пользователем)

Инициализация значений настроек.

[User Reset (-Interface)] (Сброс пользователем через интерфейс)

Инициализация значений настроек, за исключением настроек интерфейса.

[Factory Reset] (Сброс до заводских настроек)

Инициализация до состояния после отгрузки с завода.

[Factory Reset (-Interface)] (Сброс до заводских настроек через интерфейс)

Инициализация настроек (кроме настроек) интерфейса до заводских.

[Interface] (Интерфейс)

Инициализация значений настроек интерфейса.

[Printing] (Печать)

Инициализация значений настроек в меню [Printing] (Печать).

7. Нажмите кнопку ( ) для инициализации.

Нажмите кнопку ( ), чтобы отменить инициализацию.

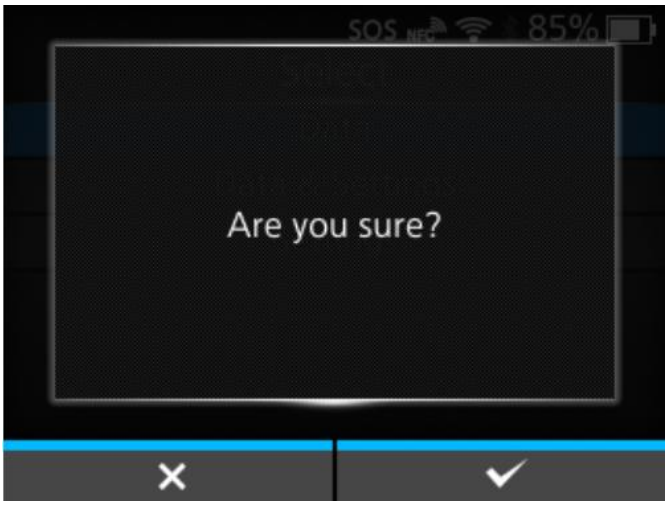

Инициализация выполнена.

В зависимости от выбранных пунктов сброса принтер перезапускается после завершения инициализации.

Список начальных значений

Меню [Printing] (Меню печати)

Под начальными значениями подразумеваются значения настроек принтера при его отгрузке с завода. Если выполнить сброс принтера, то значения, установленные в нем, будут инициализированы. В таблице ниже показаны начальные значения для каждого параметра настройки и указано, будут ли они инициализированы.

- Обычно выполнять инициализацию нет необходимости. При инициализации удаляются все настройки принтера, измененные пользователем.

Пункт настройки	Начальное значение	Сброс, выполняемый пользователем / сброс до заводских настроек
[Label Length] (Длина этикетки)	8000 точек	да/да
Label Width] (Ширина этикетки)	832 точки	да/да
[Auto Measure] (Автоизмерение)	[Disabled] (Откл.)	да/да
[Speed] (Скорость)	4 дюйма/сек (101,6 мм/сек)	да/да
[Print Mode] (Режим печати)	[Tear-Off] (С отрывом)	да/да
[Backfeed] (Обратная подача)	**Если [Print Mode] (Режим печати) установлен на [Continuous] (Непрерывная)** [None] (Отсутст.) **Если в меню [Print Mode] (Режим печати) выбран пункт [Tear-Off] (С отрывом), [Dispenser] (С отделителем), или [Linerless tearoff] (С отрывом носителя без подложки)** [Before] (До)	да/да
[Sensor Type] (Тип датчика)	**Если в меню [Print Mode] (Режим печати) выбран пункт [Dispenser] (С отделителем), или [Continuous] (Непрерывная печать)** [Gap] (Зазоры) **Если в меню [Print Mode] (Режим печати) выбран пункт [Linerless tearoff] (С отрывом носителя без подложки)** [I-Mark] (I-метки)	да/да
[Darkness Range] (Диапазон насыщенности черного цвета)	A	да/да
[Darkness] (Насыщенность черного цвета)	5	да/да
[Imaging] (Визуализация)		
[Vertical] (По вертикали)	0 точек	да/да

Пункт настройки			Начальное значение	Сброс, выполняемый пользователем / сброс до заводских настроек
	[Horizontal] (По горизонтали)		0 точек	да/да
[Advanced] (Расширенная настройка)				
	[Calibrate] (Калибровка)			
		[Auto-calibration] (Автокалибровка)	-	-
		[GAP Levels] (Уровни чувствительности датчика зазора)	Значение отрегулировано на заводе	нет/нет
		[GAP Slice Level] (Уровень среза датчика зазора)	Auto (Автоматически)	нет/нет
		[I-Mark Levels] (Уровни чувствительности датчика I-метки)	Значение отрегулировано на заводе	нет/нет
		[I-Mark Slice Level] (Уровень среза датчика I-метки)	Auto (Автоматически)	нет/нет
	[Head Check] (Тест головки)		[Off] (Выкл.)	да/да
	[Head Check Mode] (Режим тестирования головки)		[Always] (Всегда)	да/да
	[Every Page] (Каждая страница)		1	да/да
	[Check Media Size] (Проверка формата носителя)		[Disabled] (Откл.)	да/да
	[Adjustments] (Регулировки)			
		[Offset] (Смещение)	0 точек	нет/нет
		[Pitch] (Шаг)	0 точек	нет/нет
		[Darkness Adjust] (Коррекция насыщенности черного цвета)	50	нет/нет
	[Start Online] (Запуск в онлайн-режиме)		[Enabled] (Вкл.)	да/да
	[Feed After Error] (Подача после ошибки)		[Disabled] (Откл.)	да/да
	[Feed At Power On] (Подача при включении питания)		[Disabled] (Откл.)	да/да
	[Finisher Feed] (Подача финишера)		0 точек ([Standard] (Станд.))	да/да
	[Paper End] (Конец печатного носителя)		[Using I-mark] (Использование датчика I-метки)	да/да
	[Prioritize] (По приоритетам)		[Commands] (Команды)	да/да
	[Reprint] (Повторная печать)		[Disabled] (Откл.)	да/да
	[Print Control] (Контроль печати)		[Balance] (Баланс)	да/да
	[Print End Position] (Конечное положение печати)		0 точек	да/да

Меню [Interface] (Интерфейс)

Под начальными значениями подразумеваются значения настроек принтера при его отгрузке с завода. Если выполнить сброс принтера, то значения, установленные в нем, будут инициализированы. В таблице ниже показаны начальные значения для каждого параметра настройки и указано, будут ли они инициализированы.

- [Network (Сеть)] > [Settings (Настройки)] > [Wi-Fi]
- [Network (Сеть)] > [Services (Сервисы)] > [NTP]/[LPD]/[FTP]/[SFTP]/[SNMP]
- [Network (Сеть)] > [Services (Сервисы)] > [Online Services (Онлайн сервисы)]
- [Network (Сеть)] > [Services (Сервисы)] > [SOTI Connect]
- [Network (Сеть)] > [Advanced (Дополнительные настройки)]
- [USB]/[Bluetooth]/[NFC]/[Ignore (Игнорировать) CR/LF]/[Ignore (Игнорировать) CAN/DLE]

- Обычно выполнять инициализацию нет необходимости. При инициализации удаляются все настройки принтера, измененные пользователем.

- **[Network] (Сеть) > [Settings] (Настройки) > [Wi-Fi]**

Пункт настройки		Начальное значение	Сброс, выполняемый пользователем / сброс до заводских настроек
[IPv4]			
	[Mode] (Режим)	[DHCP]	да/да
	[DHCP]	-	-
	[IP Address] (IP-адрес)	0.0.0.0	да/да
	[Netmask]	255.255.255.0 (маска сети)	да/да
	[Gateway] (Шлюз)	0.0.0.0	да/да
	[DNS]	0.0.0.0, 0.0.0.0, 0.0.0.0	да/да
[IPv6]			
	[Mode] (Режим)	[Disable] (Отключено)	да/да
	[DHCP]	-	-
	[IP Address] (IP-адрес)	::	да/да
	[Prefix Length] (Длина префикса)	64	да/да
	[Gateway] (Шлюз)	::	да/да
	[DNS]	::	да/да

Пункт настройки		Начальное значение	Сброс, выполняемый пользователем / сброс до заводских настроек
[Ports] (Порты)			
	[Port1]	1024	да/да
	[Port2]	1025	да/да
	[Port3]	9100	да/да
	[Flow Control] (Управление потоками)	[STATUS4 ENQ]	да/да
	[TCP Connection Queue]	[Enabled] (Вкл.)	да/да
	[Legacy Status for Port 9100] (Статус порта 9100 в старом формате)	[Disabled] (Откл.)	да/да
	[Delay Reply ENQ]	0 мс	да/да
[Proxy] (Прокси)			
	[Enabled] (Вкл.)	[Disabled] (Откл.)	да/да
	[Server] (Сервер)	-	да/да
	[Port No.] (№ порта)	-	да/да
	[Username] (Имя пользователя)	-	да/да
	[Password] (Пароль)	-	да/да
	[Exclude] (Исключить)	-	да/да
[DHCP Options] (Опции DHCP)			
	[Update DNS (Option 81)] (Обновление DNS (опция 81))	[Disabled] (Откл.)	да/да
	[Hostname] (Имя хоста)	sato-wlan-заводской номер	да/да
	[Hostname (Option 12)] (Имя хоста (опция 12))	[Disabled] (Откл.)	да/да
	[Hostname Suffix] (Суффикс для имени хоста)	Заводской номер принтера	да/да
	[UserClass (Option 77)] (класс пользователя (опция 77))	[Disabled] (Откл.)	да/да
	[UserClass] (Класс пользователя)	[PTR]	да/да
[Wi-Fi Protected Setup(WPS)] (Настройка защищенного соединения Wi-Fi)		-	-
Функция [Wi-Fi Direct]			
	[Device Name] (Имя устройства)	SATO_PRINTER	да/да

Пункт настройки			Начальное значение	Сброс, выполняемый пользователем / сброс до заводских настроек
[Band] (Полоса частот)			[All] (Все)	да/да
[SSID] (Идентификатор сети)			SATO_PRINTER	да/да
[Hidden SSID] (Скрытый SSID)			[Enabled] (Вкл.)	да/да
[Mode] (Режим)			[Infrastructure] (Инфраструктура)	да/да
[Channel] (Канал подключения)			6	да/да
[Security] (Безопасность)			[None] (Отсутст.)	да/да
[WEP Conf.] (Конфигурация протокола WEP)				
	[Authentication] (Аутентификация)		[Open System] (Открытая система)	да/да
	[Key Index] (Индекс ключа)		1	да/да
	[Key #1] до [Key #4]		-	да/да
[WPA Conf.] (Конфигурация протокола WPA)				
	[WPA Authentication] (Аутентификация WPA)		[Personal (PSK)] (Персональный)	да/да
	[PSK]		-	да/да
	[EAP Conf.] (Конфигурация протокола EAP)			
		[EAP Mode] (Режим EAP)	[FAST]	да/да
		[Inner Method] (Внутренний метод)	[AUTO] (Автоматически)	да/да
		[Username] (Имя пользователя)	-	да/да
		[Password] (Пароль)	-	да/да
		[Anon. Outer ID] (Анонимный внешний идентификатор)	-	да/да
		[Verify Server Cert.] (Проверка сертификата сервера)	[Enabled] (Вкл.)	да/да
		[Private Key P/W] (Пароль закрытого ключа)	-	да/да
		[PAC Auto Provisioning] (Автоматическая инициализация PAC-файлов)	[Disabled] (Откл.)	да/да
		[PAC Password] (Пароль для PAC-файлов)	-	да/да

- **[Network] (Сеть) > [Services] (Сервисы) > [NTP] (Сетевой протокол времени)/[LPD]/[FTP]/[SFTP]/[SNMP]**

Пункт настройки			Начальное значение	Сброс, выполняемый пользователем / сброс до заводских настроек
[NTP] (Сетевой протокол времени)				
	[Enable] (Вкл.)		[Disabled] (Откл.)	Нет/Да[1]
	[Error] (Ошибка)		[Disabled] (Откл.)	Нет/Да[1]
	[Time Server IP] (IP-адрес сервера времени)		0.0.0.0	Нет/Да[1]
[LPD] («Демон» построчного принтера)				
	[Enable] (Вкл.)		[Enabled] (Вкл.)	да/да
	[DNS Lookup] (поиск DNS)		[Disabled] (Откл.)	да/да
[FTP] (Протокол передачи файлов)				
	[Enable] (Вкл.)		[Disabled] (Откл.)	да/да
	FTP Timeout] (Время ожидания протокола FTP)		300 сек	да/да
[SFTP] (Протокол SFTP)				
	[Enable] (Вкл.)		[Disabled] (Откл.)	да/да
	[SFTP Timeout] (Время ожидания протокола SFTP)		300 секунд	да/да
	Персональный (PSK) (Метод аутентификации)		[Password Authentication] (Аутентификация по паролю)	да/да
	[Password Authentication] (Аутентификация по паролю)			
		[User] (Пользователь)	sftpuser	-
		[Password] (Пароль)	-	да/да
	[Key Authentication] (Аутентификация по ключу)			
		[User] (Пользователь)	sftpuser	-
		[Public Key] (Открытый ключ)	[Unregistered] (Незарегистрированный)	да/да
[SNMP] (Простой протокол управления сетью управления)				
	[sysContact]		-	да/да
	[sysName]		-	да/да
	[sysLocation]		-	да/да
	[prtMarkerCounterUnit]		[meters] (Метры)	да/да
	[Агент] (Агент)			

Пункт настройки				Начальное значение	Сброс, выполняемый пользователем / сброс до заводских настроек
		[Enable] (Вкл.)		[Enabled] (Вкл.)	да/да
		[Read-Only] (Только считывание)			
			[SNMP Version] (Версия SNMP)	[1|2c|3]	да/да
			[Community] (Сообщество)	public	да/да
			[User] (Пользователь)	rouser	да/да
			[User Security] (Уровень безопасности пользователя)	[None] (Отсутст.)	да/да
			[Authentication Protocol] (Протокол аутентификации)	[MD5]	да/да
			[Authentication Passphrase] (Кодовая фраза для аутентификации)	mypassword	да/да
			[Privacy Protocol] (Протокол конфиденциальности)	[DES]	да/да
			[Privacy Passphrase] (Кодовая фраза для режима конфиденциальности)	mypassword	да/да
		[Read-Write] (Считывание/запись)			
			[SNMP Version] (Версия SNMP)	[Disabled] (Откл.)	да/да
			[Community] (Сообщество)	private	да/да
			[User] (Пользователь)	rwuser	да/да
			[User Security] (Уровень безопасности пользователя)	[None] (Отсутст.)	да/да
			[Authentication Protocol] (Протокол аутентификации)	[MD5]	да/да
			[Authentication Passphrase] (Кодовая фраза для аутентификации)	mypassword	да/да
			[Privacy Protocol] (Протокол конфиденциальности)	[DES]	да/да
			[Privacy Passphrase] (Кодовая фраза для режима конфиденциальности)	mypassword	да/да
	[Traps] (Прерывание при возникновении непредвиденной ситуации)				
		[Enable] (Вкл.)		[Disabled] (Откл.)	да/да
		[SNMP Version] (Версия SNMP)		1	да/да
		[IP Version] (Версия протокола IP)		4	да/да
		[Destinations] (Адресаты)		1	да/да
		[Destination 1] (Адресат 1)		0.0.0.0	да/да
		[Destination 2] (Адресат 2)		0.0.0.0	да/да
		[Destination 3] (Адресат 3)		0.0.0.0	да/да

Пункт настройки			Начальное значение	Сброс, выполняемый пользователем / сброс до заводских настроек
		[Community] (Сообщество)	trapcom	да/да
		[User] (Пользователь)	trapuser	да/да
		[Engine ID] (Идентификатор движка)	Число, сгенерированное из кодов, уникально для каждого принтера	да/да
		[Security] (Безопасность)	[None] (Отсутст.)	да/да
		[Authentication Protocol] (Протокол аутентификации)	[MD5]	да/да
		[Authentication Passphrase] (Кодовая фраза для аутентификации)	mypassword	да/да
		[Privacy Protocol] (Протокол конфиденциальности)	[DES]	да/да
		[Privacy Passphrase] (Кодовая фраза для режима конфиденциальности)	mypassword	да/да

- **[Network] (Сеть) > [Services] (Сервисы) > [Online Services] (Онлайн сервисы)**

Пункт настройки			Начальное значение	Сброс, выполняемый пользователем / сброс до заводских настроек
[SOS Mode] (Режим SOS)			[Disabled] (Откл.)	нет/нет
[Allow Remote Control] (Разрешить удаленное управление)			[Always] (Всегда)	нет/нет
[MQTT Protocol] (MQTT-протокол)			[MQTT]	нет/нет
[Add Device] (Добавить устройство)			-	-
[Contact Information] (Контактная информация)				
	[Phone Number] (Номер телефона)		-	-
[Periodic Notification] (Периодическое уведомление)				
	[Type] (Тип)		[Disabled] (Откл.)	нет/нет
	[Counter] (Счетчик)		[Thermal Head] (Термоголовка)	нет/нет
	[Head] (Печатающая головка)			
		[Meters] (Метры)	1000	нет/нет
		[Last Update] (Последнее обновление)	0 км	-
		[Next Update] (Следующее обновление)	1,0 км	-
		[Current Value] (Текущее значение)	0 км	-

Пункт настройки		Начальное значение	Сброс, выполняемый пользователем / сброс до заводских настроек
	[Notifications] (Уведомления)	1	нет/нет
	[Time 1] (Время 1)	00:00	нет/нет
	[Time 2] (Время 2)	00:00	нет/нет
	[Time 3] (Время 3)	00:00	нет/нет
	[Weekday] (День недели)	[Monday] (Понедельник)	нет/нет
	[Day] (День)	1	нет/нет
	[Time] (Время)	00:00	нет/нет
[Update Screen] (Экран обновления)		Normal] (Нормальный)	нет/нет
[QR code offset] (Смещение QR-кода)			
	[Vertical] (По вертикали)	0 точек	нет/нет
	[Horizontal] (По горизонтали)	0 точек	нет/нет
[Daily Checkup] (Ежедневная проверка)		-	-

- **[Network] (Сеть) > [Services] (Сервисы) > [SOTI Connect]**

Пункт настройки		Начальное значение	Сброс, выполняемый пользователем / сброс до заводских настроек
[SOTI Connect]			
	SOTI Connect Services] (Сервисы SOTI Connect)	[Disabled] (Откл.)	да/да
	[Start Auto Enrollment] (Начать автоматическую регистрацию)	[Disabled] (Откл.)	да/да
	[Auto Enrollment Server] (Сервер автоматической регистрации)	-	-
	[Enable Client Key Passphrase] (Включение клиентского ключа кодовой фразы)	[Disabled] (Откл.)	да/да
	[Client Key Passphrase] (Клиентский ключ кодовой фразы)	-	-
	[Errors, Warnings, and Notifications Push Service] push-сервис для отображения ошибок, предупреждений и уведомлений)	[Disabled] (Откл.)	да/да

- **[Network] (Сеть) > [Advanced] (Дополнительные настройки)**

Пункт настройки				Начальное значение	Сброс, выполняемый пользователем / сброс до заводских настроек
[ARP Announcement] (Объявление ARP)					
	[Additional] (Дополнительно)			[Enabled] (Вкл.)	да/да
	[Periodic] (Периодичное)			300 сек	да/да
[Firewall] (Брандмауэр)					
	[Enable] (Вкл.)			[Disabled] (Откл.)	да/да
	[Allow Services And Ports] (Разрешенные сервисы и порты)				
		[Data Ports] (Порты данных)		[Enabled] (Вкл.)	да/да
		[FTP] (Протокол передачи файлов)		[Disabled] (Откл.)	да/да
		[SFTP] (Протокол SFTP)		[Disabled] (Откл.)	да/да
		[LPD] («Демон» построчного принтера)		[Enabled] (Вкл.)	да/да
		[MAILC]		[Enabled] (Вкл.)	да/да
		[NTP] (Сетевой протокол времени)		[Disabled] (Откл.)	Нет/Да[1]
		[Online Services] (Онлайн-сервисы)		[Disabled] (Откл.)	нет/нет
		[PING]		[Enabled] (Вкл.)	да/да
		[SATO All-In- One Tool] (Программа All-In-One компании SATO)		[Enabled] (Вкл.)	да/да
		[SCP]		[Enabled] (Вкл.)	да/да
		[SNMP Agent] (Агент SNMP)		[Enabled] (Вкл.)	да/да
		[WEBC]		[Enabled] (Вкл.)	да/да
		[WebConfig] (Веб-конфигурация)		[Enabled] (Вкл.)	да/да
	[Custom Settings] (Клиентские настройки)				
		[TCP Source Port] (Исходный порт TCP)			
			[Existing Port No.] (№ существующего порта)	22 80 443 465 587 8080	-
			[Additional Port No.] (№ дополнительного порта)	-	да/да
		[TCP Destination Port] (Порт назначения TCP)			
			[Existing Port No.] (№ существующего порта)	80 443 515 1024 1025 9100	-
			[Additional Port No.] (№ дополнительного порта)	-	да/да

Пункт настройки				Начальное значение	Сброс, выполняемый пользователем / сброс до заводских настроек
		[UDP Source Port] (Исходный порт UDP)			
			[Existing Port No.] (№ существующего порта)	53	-
			[Additional Port No.] (№ дополнительного порта)	-	да/да
		[UDP Destination Port] (Порт назначения UDP)			
			[Existing Port No.] (№ существующего порта)	161 19541	-
			[Additional Port No.] (№ дополнительного порта)	-	да/да
		[ICMP Type] (Тип ICMP)			
			[Existing ICMP Type] (Существующий тип ICMP)	0 8	-
			[Additional ICMP Type] (Дополнительный тип ICMP)	-	да/да

- **[USB] / [Bluetooth] / [NFC] / [Ignore CR/LF] (Игнорировать CR/LF) /[Ignore CAN/DLE] (Игнорировать CAN/DLE)**

Пункт настройки		Начальное значение	Сброс, выполняемый пользователем / сброс до заводских настроек
[USB]			
	[Flow Control] (Управление потоками)	[STATUS4]	да/да
	[Change USB Serial] (Изменить заводской номер USB-накопителя)	[Disabled] (Откл.)	нет/да[1]
[Bluetooth]			
	[Enable] (Вкл.)	[Enabled] (Вкл.)	да/да
	[BT Operation Mode] (Режим работы Bluetooth)	[Device] (Принтер)	да/да
	[Name] (Имя)	SATO PRINTER_xxxxxxxxxxxx (BD-адрес)	да/да
	[PIN Code] (ПИН-код)	0000	да/да
	[BD Address] (BD-адрес)	xxxxxxxxxxxx	да/да
	[Firm Version] (Версия прошивки)	-	нет/нет
	[Host BD Address] (BD-адрес главного компьютера)	-	да/да
	[Pairing] (Сопряжение)		
	[Paired devices] (Сопряженные устройства)	-	нет/нет

Пункт настройки		Начальное значение	Сброс, выполняемый пользователем / сброс до заводских настроек
	[IAP Ready]	[Enabled] (Вкл.)	нет/нет
	[iOS Reconnect] (Повторное подключение к iOS)	[Disabled] (Откл.)	да/да
	[Authentication] (Аутентификация)	[Level 4] (Уровень 4)	да/да
	[ISI]	2048	да/да
	[ISW]	18	да/да
	[PSI]	2048	да/да
	[PSW]	18	да/да
	[CRC Mode] (Режим проверки с использованием циклического избыточного кода)	[Disabled] (Откл.)	да/да
	[Flow Control] (Управление потоками)	[STATUS4 MULTI]	да/да
[NFC]			
	[I/F Enable] (I/F включен)	[Enabled] (Вкл.)	да/да
[Ignore CR/LF] (Игнорировать CR/LF)		[Disabled] (Откл.)	да/да
[Ignore CAN/DLE] (Игнорировать CAN/DLE)		[Disabled] (Откл.)	да/да

[1] Также предусмотрено выполнение через меню [Factory Reset (-Interface)] (Интерфейс сброса до заводских настроек)

Меню [Applications] (Приложения)

Под начальными значениями подразумеваются значения настроек принтера при его отгрузке с завода. Если выполнить сброс принтера, то значения, установленные в нем, будут инициализированы. В таблице ниже показаны начальные значения для каждого параметра настройки и указано, будут ли они инициализированы.

- Обычно выполнять инициализацию нет необходимости. При инициализации удаляются все настройки принтера, измененные пользователем.

Пункт настройки		Начальное значение	Сброс, выполняемый пользователем / сброс до заводских настроек
[Protocol] (Протокол)		[AUTO] (Автоматически)	да/да
[SBPL]			
	[Show Error] (Отображение ошибки)	[Disabled] (Откл.)	да/да
	[Standard Code] (Стандартный код)	[Enabled] (Вкл.)	да/да
	[Orientation] (Ориентация)	[Portrait] (Портретная ориентация)	да/да

Пункт настройки				Начальное значение	Сброс, выполняемый пользователем / сброс до заводских настроек
	[Font Settings] (Настройки шрифта)				
		[Zero Slash] (Ноль с косой чертой)		[Enabled] (Вкл.)	да/да
		[Kanji] (Кандзи иероглифы)			
			[Kanji Set] (Установка кода кандзи)	[GB18030]	да/да
			[Character Code] (Символьный код)	[GB18030]	да/да
			[Kanji Style] (Стиль кандзи)	[Gothic] (Готический)	да/да
		[Proportional] (Пропорциональный)		[Enabled] (Вкл.)	да/да
		[Code Page] (Кодовая страница)		858	да/да
		[€]		d5	да/да
	[Compatible] (Совместимый код)				
		[CODE128(C) Zero Fill] (Заполнение нулями CODE128(C))		[Disabled] (Откл.)	да/да
		[Kanji Command] (Команда кандзи)		[Disabled] (Откл.)	да/да
		[Call Font/Logo] (Вызов шрифта/лого)		[Disabled] (Откл.)	да/да
		[PDF417 ECC Level fixed] (Фиксированный уровень PDF417 ECC)		[Disabled] (Откл.)	да/да
[SZPL]					
	[Label] (Этикетка)				
		[Shift] (Смена)		0 точек	да/да
		[Top] (Верх)		0 точек	да/да
	[Label Rotation] (Поворот этикетки)			[0 degree] (0 градусов)	да/да
	[Caret] (Каретка)			94 (^A)	да/да
	[Delimiter] (Разделитель)			44 (,)	да/да
	[Tilde] (Тильда)			126 (~)	да/да
	[Clock Format] (Формат часов)			[(none)] (Отсутст.)	да/да
	[Default Font] (Шрифт по умолчанию)			[(none)] (Отсутст.)	да/да
[SIPL]					
	[Font Settings] (Настройки шрифта)				
		[Code Page] (Кодовая страница)		1252	да/да

Пункт настройки				Начальное значение	Сброс, выполняемый пользователем / сброс до заводских настроек
		[New Font Encoding] (Кодировка нового шрифта]		[Disabled] (Откл.)	да/да
		[Proportional] (Пропорциональный)		[Disabled] (Откл.)	да/да
		[Zero Slash] (Ноль с косой чертой)		[Disabled] (Откл.)	да/да
	Format Save] (Сохранение формата)			[Enabled] (Вкл.)	да/да
[AEP] (Печать с поддержкой приложений)					
	[Enable] (Вкл.)			[Disabled] (Откл.)	нет/да
	[Starting Application] (Приложение по умолчанию)			Стандартное демо	нет/да
	[Delete Application] (Удаление приложения)			-	-
	[Label Rotation] (Поворот этикетки)			[Disabled] (Откл.)	да/да

Меню [System] (Система)

Под начальными значениями подразумеваются значения настроек принтера при его отгрузке с завода. Если выполнить сброс принтера, то значения, установленные в нем, будут инициализированы. В таблице ниже показаны начальные значения для каждого параметра настройки и указано, будут ли они инициализированы.

- Обычно выполнять инициализацию нет необходимости. При инициализации удаляются все настройки принтера, измененные пользователем.

Пункт настройки				Начальное значение	Сброс, выполняемый пользователем / сброс до заводских настроек
[Regional] (Региональные настройки)					
	[Messages] (Сообщения)			[English US] (Английский США)	да/да
	[External Keyboard] (Внешняя клавиатура)			[English US] (Английский США)	да/да
	[Locale] (Региональные настройки)			[English US] (Английский США)	да/да
	[Unit] (Единицы измерения)			[dot] (Точка)	да/да
	[Time Zone] (Часовой пояс)			-	да/да
		[Регион] (Регион)		Европа	да/да
			[City] (Город)	Лондон	да/да
	[Display Language Icon] (Значок языка отображения информации)			[Disabled] (Откл.)	да/да
[Notifications] (Уведомления)					

Пункт настройки			Начальное значение	Сброс, выполняемый пользователем / сброс до заводских настроек
	[Clean Printhead] (Очистка печатающей головки)			
		[Clean Printhead] (Очистка печатающей головки)	[Disabled] (Откл.)	да/да
		[Cleaning Interval] (Периодичность очистки]	25 м	да/да
	[Change Printhead] (Замена головки)			
		[Change Printhead] (Замена головки)	[Disabled] (Откл.)	да/да
		[Printhead Interval] (Периодичность замены печатающей головки)	30 км	да/да
	[Change Platen] (Замена опорного валика)			
		[Change Platen] (Замена опорного валика)	[Disabled] (Откл.)	да/да
		[Platen Interval] (Периодичность замены опорного валика)	30 км	да/да
[Sound] (Звуковой сигнал)				
	[Volume] (Громкость)		3	да/да
	[Sound type] (Тип звукового сигнала)		[Type1] (Тип 1)	да/да
[Energy Saving] (Энергосбережение)				
	[Sleep Timeout] (Время перехода в спящий режим)		5 сек	да/да
	[Auto Power Off] (Автоматическое выключение)		0 мин (отключено)	да/да
[LCD Brightness] (Яркость ЖК-дисплея)			3	нет/да
[LCD Rotation] (Поворот экрана дисплея)			[0 degree] (0 градусов)	да/да
[Show Total Count] (Отображение общего счетчика)			[Disabled] (Откл.)	да/да
[Password] (Пароль)				
	[Password Enable] (Включение пароля)		[Disabled] (Откл.)	нет/да
	[Install Security] (Безопасность при установке)		[None] (Отсутст.)	нет/да
	[NFC Security] (Безопасность при использовании NFC)		[None] (Отсутст.)	да/да

Меню [Tools] (Инструменты)

Под начальными значениями подразумеваются значения настроек принтера при его отгрузке с завода. Если выполнить сброс принтера, то значения, установленные в нем, будут инициализированы. В таблице ниже показаны начальные значения для каждого параметра настройки и указано, будут ли они инициализированы.

- Обычно выполнять инициализацию нет необходимости. При инициализации удаляются все настройки принтера, измененные пользователем.

Пункт настройки			Начальное значение	Сброс, выполняемый пользователем / сброс до заводских настроек
[Test Print] (Пробная печать)				
	[Factory] (Заводская конфигурация)			
		Label Width] (Ширина этикетки)	[Large] (Большая)	да/да
		[Pitch] (Шаг)	0 точек	нет/нет
		[Offset] (Смещение)	0 точек	нет/нет
		[Darkness Adjust] (Коррекция насыщенности черного цвета)	50	нет/нет
	[Configure List] (Список настроек)			
		Label Width] (Ширина этикетки)	[Small] (Маленькая)	-
		[Label Length] (Длина этикетки)	800 точек	да/да
		[Pitch] (Шаг)	0 точек	нет/нет
		[Offset] (Смещение)	0 точек	нет/нет
		[Darkness Adjust] (Коррекция насыщенности черного цвета)	50	нет/нет
	[Configure QR] (Настройка QR)			
		Label Width] (Ширина этикетки)	[Small] (Маленькая)	-
		[Label Length] (Длина этикетки)	800 точек	да/да
		[Pitch] (Шаг)	0 точек	нет/нет
		[Offset] (Смещение)	0 точек	нет/нет
		[Darkness Adjust] (Коррекция насыщенности черного цвета)	50	нет/нет
	[Paper Sensor] (Датчик печатного носителя)			
		Label Width] (Ширина этикетки)	[Small] (Маленькая)	-
		[Label Length] (Длина этикетки)	800 точек	да/да
		[Pitch] (Шаг)	0 точек	нет/нет
		[Offset] (Смещение)	0 точек	нет/нет
		[Darkness Adjust] (Коррекция насыщенности черного цвета)	50	нет/нет

Пункт настройки			Начальное значение	Сброс, выполняемый пользователем / сброс до заводских настроек
	[BD Address] (BD-адрес)			
		Label Width] (Ширина этикетки)	[Large] (Большая)	-
		[Pitch] (Шаг)	0 точек	нет/нет
		[Offset] (Смещение)	0 точек	нет/нет
		[Darkness Adjust] (Коррекция насыщенности черного цвета)	50	нет/нет
	[Head Check] (Тест головки)			
		Label Width] (Ширина этикетки)	832 точки	да/да
		[Label Length] (Длина этикетки)	120 точек	да/да
		[Pitch] (Шаг)	0	нет/нет
		[Offset] (Смещение)	0	нет/нет
		[Darkness Adjust] (Коррекция насыщенности черного цвета)	50	нет/нет
[HEX-Dump] (Шестнадцатеричный дамп)				
	[Hex Dump Mode] (Режим шестнадцатеричного дампа)		[Disabled] (Откл.)	да/да
[Reset] (Сброс)			-	-
[Profiles] (Профили)			-	нет/нет
[Service] (Сервисы)				
[Factory] (Заводская конфигурация)				
[Wi-Fi Site Survey] (Исследование покрытия Wi-Fi)			-	-
[Install Certificates] (Установка сертификатов)			-	да/да
[Delete Certificates] (Удаление сертификатов)			-	да/да
[Clone] (Клонирование)			-	-
[Logging Function] (Функция ведения журнала)				
	[Enabled] (Вкл.)		[Disabled] (Откл.)	нет/да
	[Save] (Сохранить)		-	-
	[Remove] (Удалить)		-	-
[Startup Guide] (Руководство по запуску)			[Enabled] (Вкл.)	нет/да

Меню [Information] (Информация)

Под начальными значениями подразумеваются значения настроек принтера при его отгрузке с завода. Если выполнить сброс принтера, то значения, установленные в нем, будут инициализированы. В таблице ниже показаны начальные значения для каждого параметра настройки и указано, будут ли они инициализированы.

- Обычно выполнять инициализацию нет необходимости. При инициализации удаляются все настройки принтера, измененные пользователем.

Пункт настройки			Начальное значение	Сброс, выполняемый пользователем / сброс до заводских настроек
[Help] (Помощь)			-	-
[Build Version] (Версия сборки)			-	-
[Applications] (Приложения)			-	-
[Installation Log] (Журнал регистрации процедуры установки)			-	-
[Print Module] (Модуль печати)			-	-
[Sensor Module] (Модуль датчика)			-	-
[FPGA Version] (Версия ПЛИС (Программируемая логическая интегральная схема))			-	-
[Counters] (Счетчики)				
	[Head] (Печатающая головка)			
		[Life] (Срок службы)	Измеренное значение	нет/нет
		[Head 1] (Головка 1)	Измеренное значение	нет/нет
		[Head 2] (Головка 2)	Измеренное значение	нет/нет
		[Head 3] (Головка 3)	Измеренное значение	нет/нет
[Estimated Printable] (Оценка оставшегося количества листов)			-	-
[Wi-Fi]			-	-
Функция [Wi-Fi Direct]			-	-
[Wi-Fi Versions] (Версии Wi-Fi)			-	-
[Bluetooth]			-	-

Меню [Battery] (Батарея)

Под начальными значениями подразумеваются значения настроек принтера при его отгрузке с завода. Если выполнить сброс принтера, то значения, установленные в нем, будут инициализированы. В таблице ниже показаны начальные значения для каждого параметра настройки и указано, будут ли они инициализированы.

- Обычно выполнять инициализацию нет необходимости. При инициализации удаляются все настройки принтера, измененные пользователем.

Пункт настройки	Начальное значение	Сброс, выполняемый пользователем / сброс до заводских настроек
[Health] (Состояние)	-	нет/нет
[SOH]	-	нет/нет
[Cycle Counts] (Количество циклов)	-	нет/нет
[Eco Charge] (Энергосберегающая зарядка)	[Disabled] (Откл.)	да/да
[Full Charge Power-Off] (Выключение при полном заряде)	[Enabled] (Вкл.)	да/да
[Voltage] (Напряжение)	-	нет/нет
[Capacity] (Емкость)	-	нет/нет
[Temp] (Температура)	-	нет/нет
[Battery Type] (Тип батареи)	-	нет/нет

Техническое обслуживание

Чистка принтера

Чистка

Загрязнение печатающей головки или резинового валика не только влияет на качество печати, но и вызывает ошибки и сбои в работе. Для поддержания надежной работы принтера необходимо периодически его чистить.

- Не включайте и не выключайте принтер, а также не подключайте и не отключайте шнур питания мокрыми руками. Это может привести к поражению электрическим током.

- Перед чисткой отсоедините шнур питания от розетки переменного тока.
- В процессе печати печатающая головка и прилегающие к ней элементы нагреваются. Подождите, пока принтер остынет.
- Прикосновение голой рукой к краю печатающей головки может привести к получению травмы.
- Для очистки используйте рекомендованные чистящие средства. В процессе чистки не используйте твердые предметы. Это может привести к повреждениям.
- Перед чисткой удалите носитель.
- Откройте верхнюю крышку и снимите этикетки без подложки с резинового валика, если они не используются для печати в течение длительного периода времени. Если верхняя крышка закрыта в течение длительного времени при печати этикеток без подложки, может произойти замятие печатного носителя.

- Для приобретения комплекта для чистки, чистящих листов и других чистящих средств обратитесь к реселлеру SATO или в техническую поддержку.

Периодичность чистки

Выполняйте чистку принтера через следующие регулярные промежутки времени.

- Указанная ниже периодичность очистки носит рекомендательный характер. Выполняйте чистку по мере необходимости, даже если не наступил срок регулярной чистки.

- После печати 1 рулонного носителя или при наличии остатков клея или бумажной пыли в тракте подачи носителя.

  Очистите следующие детали:

  - Резиновый валик
  - Резиновый валик при использовании этикеток без подложки (только для соответствующих моделей)
  - Печатающая головка
  - Направляющая носителя
  - Датчики носителя
  - Держатель рулона носителя
  - Тракт подачи носителя вокруг резинового валика
  - Тракт подачи носителя вокруг резинового валика для этикеток без подложки (только для соответствующих моделей)
  - Отделитель
  - Детали блока отрыва носителя без подложки (только для соответствующих моделей)

Чистка внутренних узлов принтера

В этом разделе описывается, как осуществляется чистка внутренних узлов принтера.

- Перед чисткой обязательно выключите принтер и извлеките батарею.
- Запрещается использовать для чистки принтера органические растворители (бензин и т. п.)
- Используйте только рекомендованные чистящие средства.

- Специальная чистящая жидкость приобретается отдельно. Для приобретения чистящей жидкости обратитесь к своему дилеру или в службу технической поддержки SATO.

1. **Извлеките батарею только после выключения принтера.**
2. **Нажмите кнопку открытия крышки (1), чтобы открыть верхнюю крышку (2).**

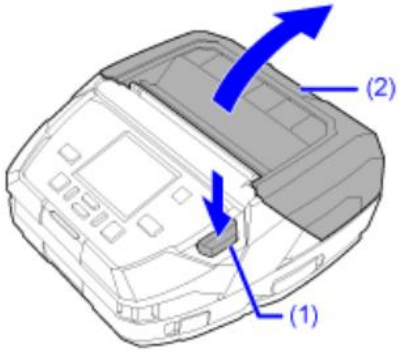

3. **Извлеките носитель, если он уже загружен.**
4. **Удалите грязь с печатающей головки (3) хлопчатобумажной салфеткой, смоченной в чистящей жидкости.**

- В процессе печати печатающая головка и прилегающие к ней элементы нагреваются. Подождите, пока принтер остынет.
- Прикосновение голой рукой к краю печатающей головки может привести к получению травмы.

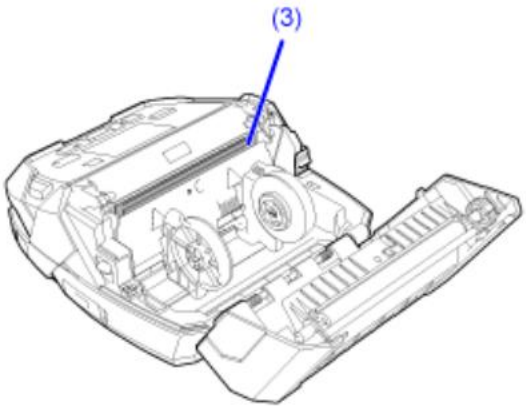

5. **Используйте смоченную чистящим средством хлопчатобумажную салфетку, чтобы протереть: направляющие носителя (4), держатель рулона носителя (5), 3 датчика (6), тракт подачи носителя вокруг резинового валика (7) и сам резиновый валик (8).**

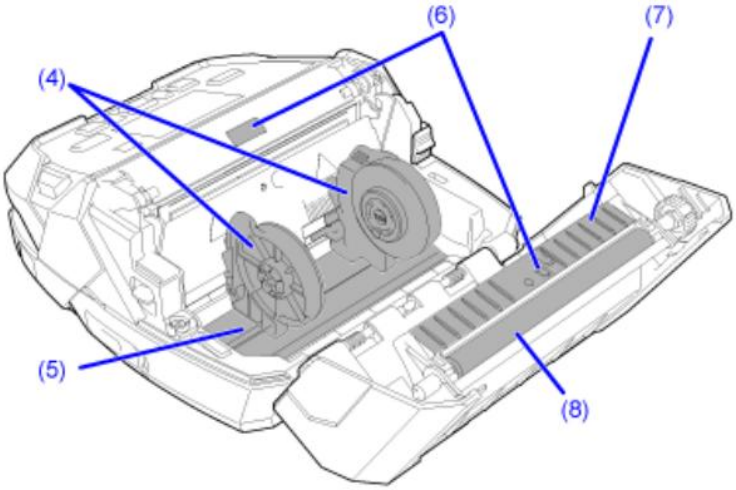

6. **Нажмите кнопку разблокировка ролика отделителя (9), извлеките отделитель (10) и протрите загрязнения хлопчатобумажной салфеткой, смоченной в чистящей жидкости.**

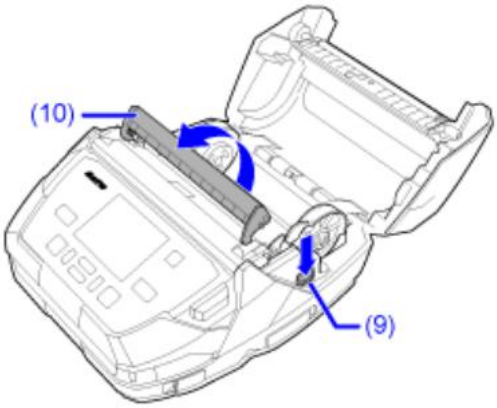

7. **Загрузите носитель в принтер, если вы вынимали его на шаге 3.**

8. **Закройте верхнюю крышку.**

   Нажмите на оба конца верхней крышки и плотно закройте ее до щелчка.

- При закрытии верхней крышки будьте осторожны, чтобы не прищемить пальцы.

Чистка внутренних узлов принтера (для моделей с этикетками без подложки)

В этом разделе описывается, как осуществляется чистка внутренних узлов принтера для моделей с этикетками без подложки.

- Перед чисткой обязательно выключите принтер и извлеките батарею.
- Запрещается использовать для чистки принтера органические растворители (бензин и т. п.)

- Специальная чистящая жидкость приобретается отдельно. Для приобретения чистящей жидкости обратитесь к своему дилеру или в службу технической поддержки SATO.

1. **Извлеките батарею только после выключения принтера.**
2. **Нажмите кнопку открытия крышки (1), чтобы открыть верхнюю крышку (2).**

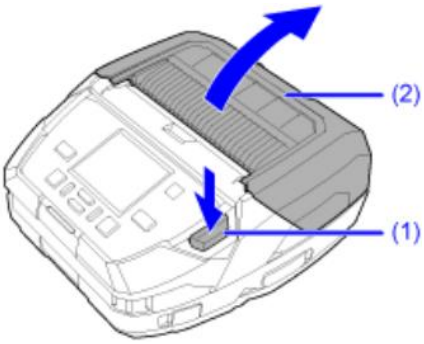

3. **Извлеките носитель, если он уже загружен.**
4. **Удалите грязь с печатающей головки (3) хлопчатобумажной салфеткой, смоченной в чистящей жидкости.**

- В процессе печати печатающая головка и прилегающие к ней элементы нагреваются. Подождите, пока принтер остынет.
- Прикосновение голой рукой к краю печатающей головки может привести к получению травмы.

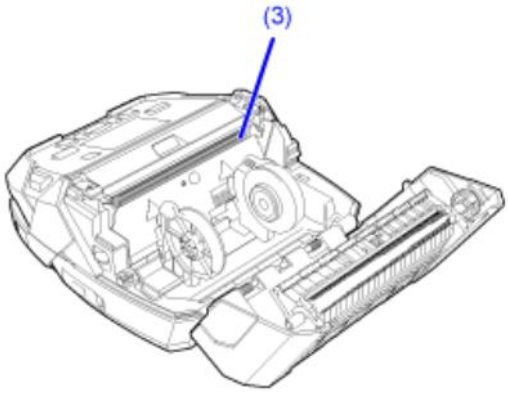

5. **Используйте смоченную чистящим средством хлопчатобумажную салфетку, чтобы протереть детали блока отрыва носителя без подложки (4), направляющие носителя (5), держатель рулона носителя (6), 3 датчика (7), валики (8) тракт подачи носителя вокруг резинового валика (9) и сам резиновый валик (10).**

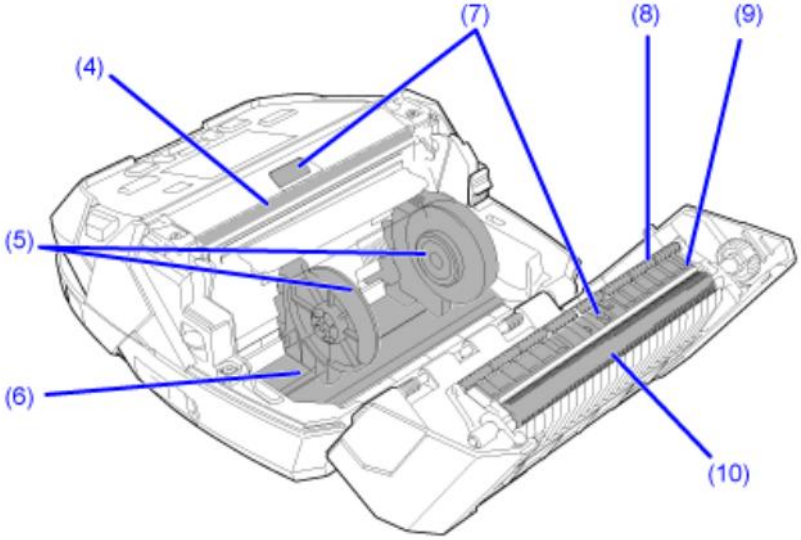

6. **Загрузите носитель в принтер, если вы вынимали его на шаге 3.**

7. **Закройте верхнюю крышку.**

   Нажмите на оба конца верхней крышки и плотно закройте ее до щелчка.

- При закрытии верхней крышки будьте осторожны, чтобы не прищемить пальцы.

Чистка внешней поверхности с использованием дезинфицирующих средств

Вы можете почистить внешнюю поверхность принтера с использованием дезинфицирующих химических средств.

Ниже перечислены рекомендованные средства;

Перед использованием любого из этих химикатов прочитайте рекомендации производителя и обязательно используйте их в соответствии с инструкциями.

- Бензалкония хлорид менее 0,5% (приблизительно равен четвертичному аммониевому соединению)
- Гипохлорит натрия менее 0,5% [1]
- Раствор перекиси водорода менее 6%
- Изопропиловый спирт 100%

- Для чистки внутренних частей принтера используйте только рекомендованные нами средства. Это может вызвать коррозию и привести к неисправности принтера.
- Не используйте гипохлорит натрия или раствор перекиси водорода для очистки металлических частей принтера. Они обладают окислительными свойствами, поэтому при попадании на металлические части принтера, могут окислиться и разъесть его металлические части. Поэтому, если эти химикаты попали на металлические части принтера, немедленно протрите их. Будьте особенно осторожны, чтобы эти химикаты не попали на следующие детали.
  - Шарнирный вал верхней крышки, 2 пружины

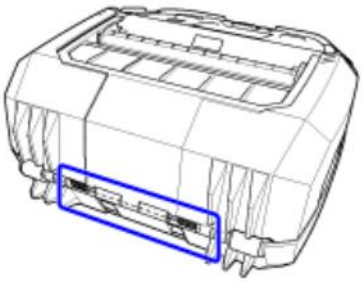

  - Печатающая головка
  - Резиновый валик
  - Дисплей
  - Клеммы батареи
  - Зарядный терминал для зарядной станции 1Bay

[1] При использовании химического средства, в состав которого входит гипохлорит натрия (отбеливатель), следуйте процедурам, рекомендованным его производителем.

1. Извлеките батарею только после выключения принтера.

2. Надев перчатки, протрите внешнюю поверхность принтера хлопчатобумажной тканью, смоченной дезинфицирующим химическим средством.

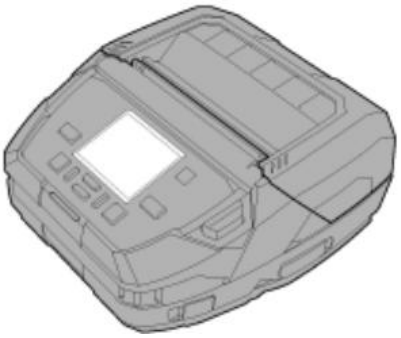

- Вытрите поверхности принтера от остатков химикатов.
- Не распыляйте химикаты непосредственно на принтер. Химические вещества, попадающие в принтер через щели, могут стать причиной неисправностей.

Замена расходных деталей

Замена печатающей головки

Вы можете легко снять и заменить поврежденную или изношенную печатающую головку.

- Не включайте и не выключайте принтер, а также не подключайте и не отключайте шнур питания мокрыми руками. Это может привести к поражению электрическим током.
- Перед заменой печатающей головки отключите шнур питания и батарею.
- Перед заменой печатающей головки наденьте перчатки, чтобы не повредить ее.

1. **Извлеките батарею только после выключения принтера.**
2. **Нажмите кнопку открытия крышки (1), чтобы открыть верхнюю крышку (2).**

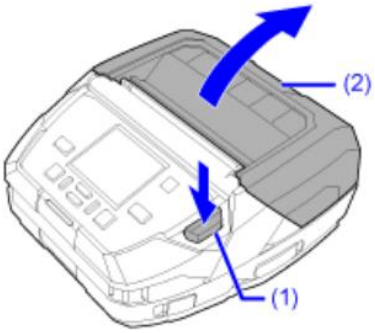

3. **Нажмите кнопку разблокировки валика отделителя (3) и извлеките отделитель (4).**

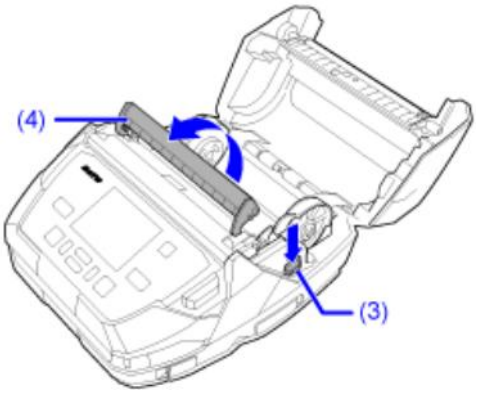

4. **Извлеките носитель, если он уже загружен.**
5. **Выньте печатающую головку (5).**

- В процессе печати печатающая головка и прилегающие к ней элементы нагреваются. Подождите, пока принтер остынет.
- Прикосновение голой рукой к краю печатающей головки может привести к получению травмы.
- Не прикасайтесь к нагревательному блоку и контактам печатающей головки.

a. Нажмите на печатающую головку (5) и одновременно потяните ее вверх.

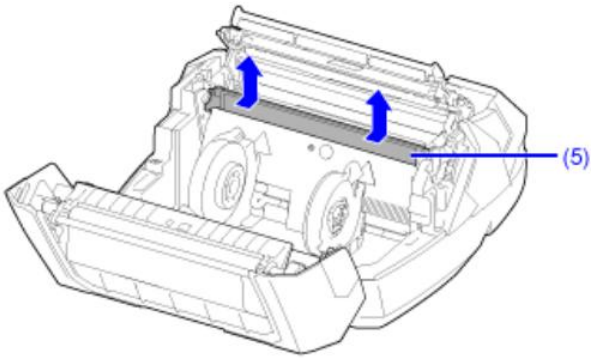

b. Поднимите оба конца разъема (6) и снимите плоский кабель (7).

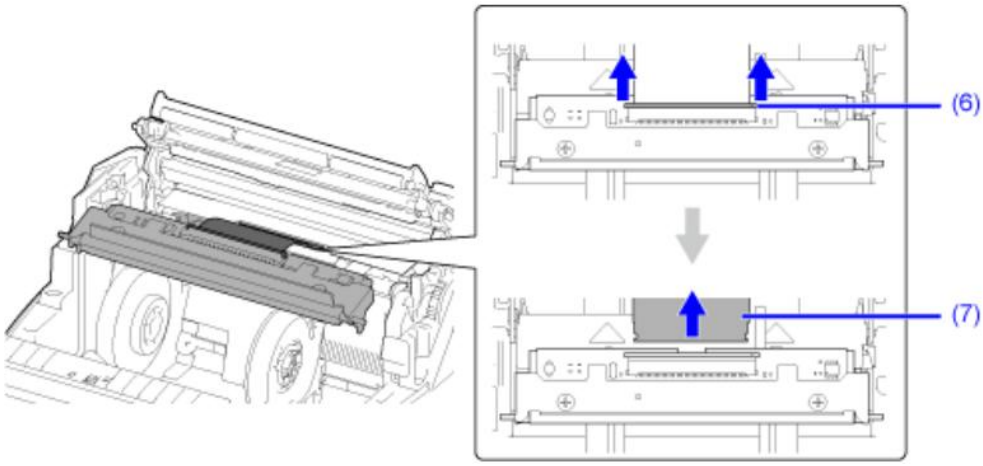

6. **Вставьте плоский кабель (7) в разъем (6) новой печатающей головки и нажмите на разъем внутрь, в направлении, указанном стрелками.**

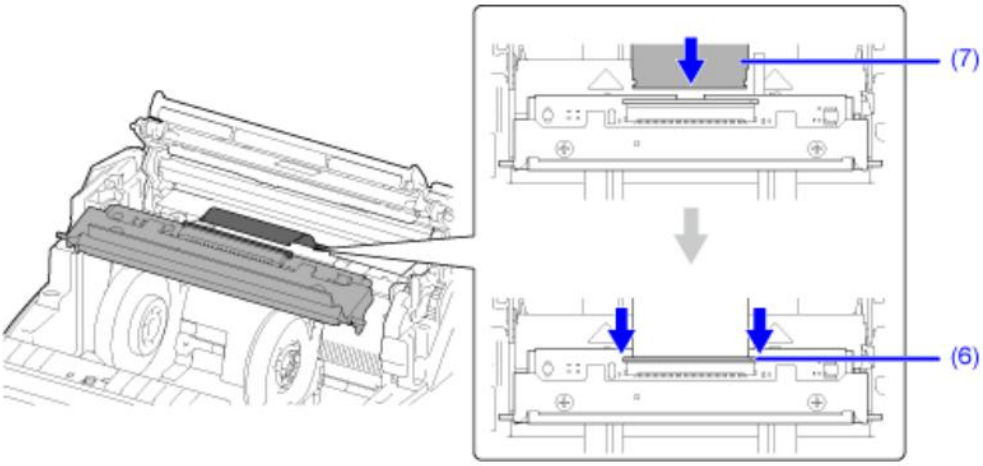

Вставьте плоский кабель перпендикулярно в разъем до белой линии на кабеле.

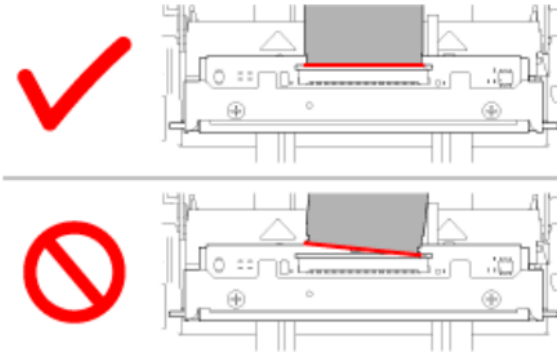

- Обращайтесь с печатающей головкой и плоским кабелем осторожно. Не загрязняйте и не царапайте чувствительную поверхность печатающей головки.

7. **Установите печатающую головку, чтобы пазы на обоих концах зафиксировались при нажатии.**

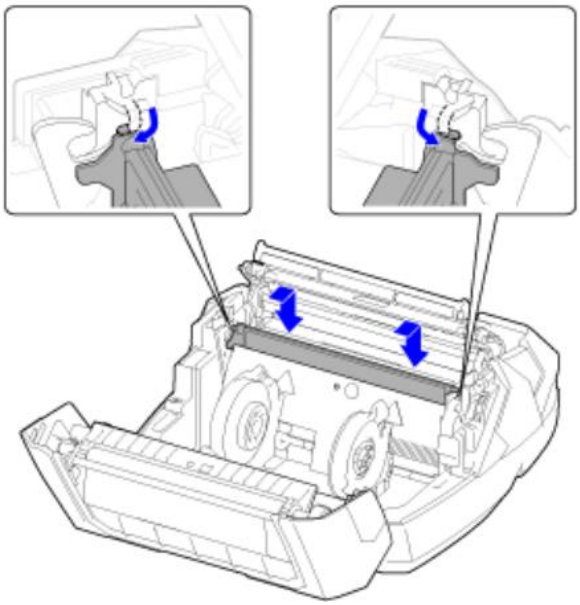

8. Загрузите носитель в принтер, если вы вынимали его на шаге 4.

9. Закройте верхнюю крышку.

Нажмите на оба конца верхней крышки и плотно закройте ее до щелчка.

- При закрытии верхней крышки будьте осторожны, чтобы не прищемить пальцы.

Замена резинового валика

Вы можете легко снять и заменить поврежденный или изношенный резиновый валик.

- Не включайте и не выключайте принтер, а также не подключайте и не отключайте шнур питания мокрыми руками. Это может привести к поражению электрическим током.
- Отключите шнур питания от розетки и извлеките батарею, прежде чем приступать к замене резинового валика.

Требуемые инструменты

- Крестообразная отвертка

1. **Извлеките батарею только после выключения принтера.**
2. **Нажмите кнопку открытия крышки (1), чтобы открыть верхнюю крышку (2).**

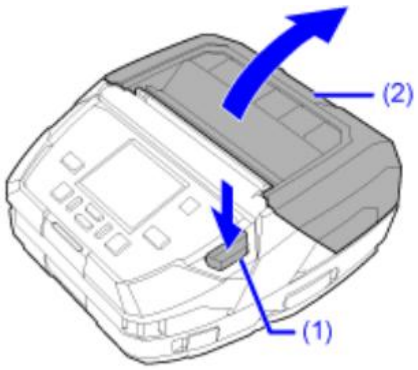

3. **Извлеките носитель, если он уже загружен.**

4. **Ослабьте 2 крепежных винта.**

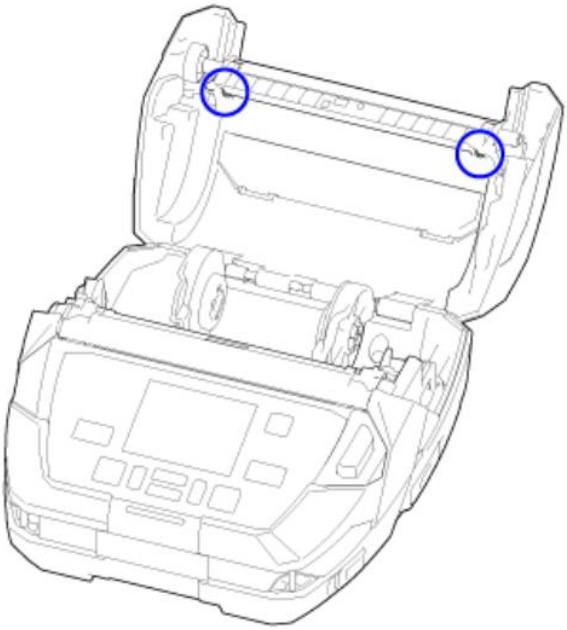

5. **Откройте внутреннюю крышку (3) вперед и вытяните резиновый валик (4) вперед, чтобы снять его.**

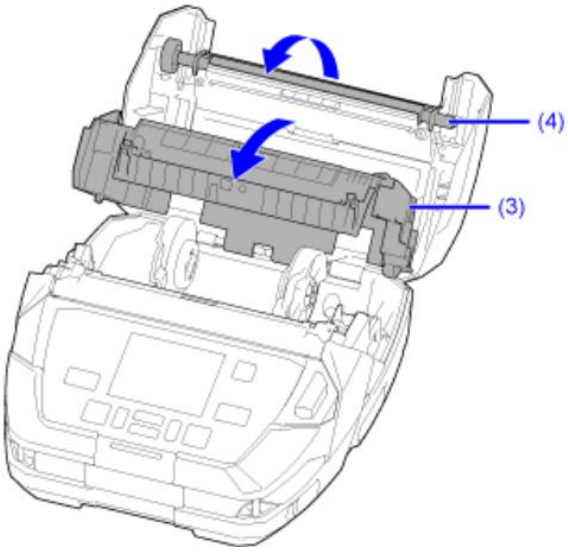

6. **Установите новый резиновый валик (5), опустите его на место ❶ и плотно прижмите с обоих концов сверху ❷.**

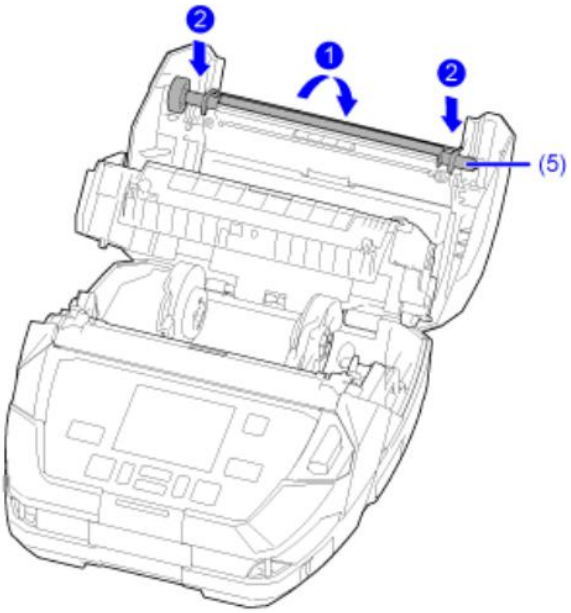

7. **Закройте внутреннюю крышку (3).**

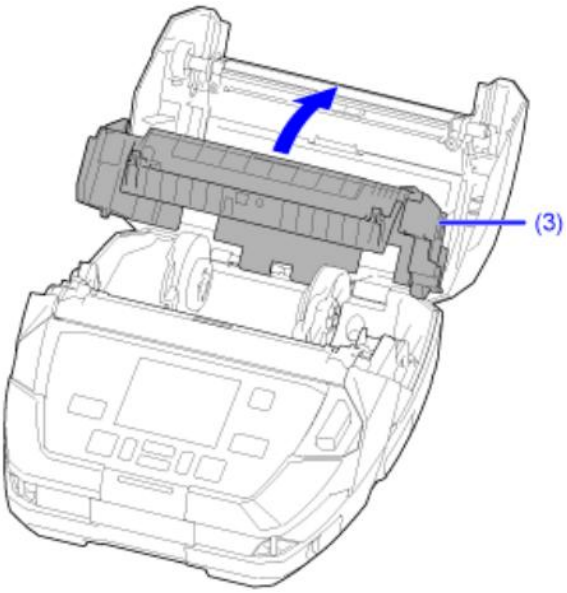

8. Закрепите 2 винта.

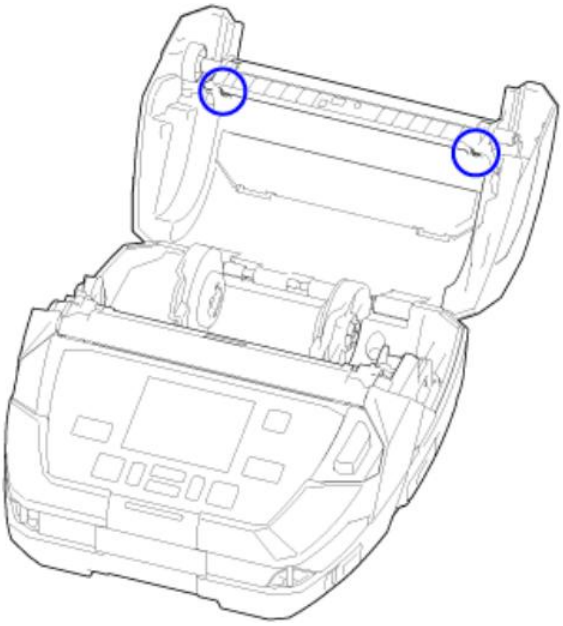

9. Загрузите носитель в принтер, если вы вынимали его на шаге 3.

10. Закройте верхнюю крышку.

Нажмите на оба конца верхней крышки и плотно закройте ее до щелчка.

- При закрытии верхней крышки будьте осторожны, чтобы не прищемить пальцы.

Сроки замены резинового валика для этикеток без подложки

На резиновый валик для этикеток без подложки по центру нанесена синяя полоска. Когда синяя полоска начинает стираться, это значит, что резиновый валик для этикеток без подложки пора заменить.

- Это только общие рекомендации. Скорость износа резинового валика для этикеток без подложки зависит от используемого носителя. Фактический износ резинового валика для этикеток без подложки зависит от используемого носителя.

Работа с экраном уведомлений в режиме On-Demand Mode (По запросу) функции SOS (онлайн-сервисы SATO) (только для пользователей SOS)

Функция SOS (онлайн-сервисы SATO) обеспечивает отправку информации о принтере в облачный сервис SOS для мониторинга и управления.

Значок состояния и экран уведомления появляются, когда для параметра [SOS Mode] (Режим SOS) установлена опция [On-Demand] (По требованию) в меню [Interface] (Интерфейс) > [Network] (Сеть) > [Services] (Сервисы) > [Online Services] (Онлайн сервисы) и включена функция [Periodic Notification] (Периодическое уведомление). На экране уведомлений отображается QR-код с информацией о принтере. Вы можете отправить информацию о принтере в облако SOS, отсканировав QR-код с помощью планшета или смартфона.

Ниже описано, как управлять экраном уведомлений.

Функция программной клавиши меняется в зависимости от настройки [Update Screen]. (Экран обновления).

Когда для параметра [Update Screen] (Экран обновления) установлено значение [Normal] (Стандартный)

При нажатии кнопки ( ) дисплей возвращается к отображению экрана офлайн-режима без сброса QR-кода для периодического уведомления.

Значок состояния остается .

При нажатии кнопки ( ) сбрасывается QR-код для периодического уведомления, и дисплей возвращается к отображению экрана офлайн-режима.

Значок состояния меняется на .

Когда [Update Screen] (Экран обновления) установлено на [Print] (Печать)

При нажатии кнопки ( ) сбрасывается QR-код для периодического уведомления, и дисплей возвращается к отображению экрана офлайн-режима.

Значок состояния меняется на SOS.

При нажатии кнопки (PRINT) печатается QR-код для периодического уведомления.

- QR-коды также можно отображать через пункт [Daily Checkup] (Ежедневная проверка).

Приложение SOS (онлайн-сервисы SATO) (только для пользователей SOS)

При включении функции SOS (онлайн-сервисы SATO) информацию о принтере можно отправить в облако SOS. Чтобы отправить информацию о принтере в облако SOS, необходимо установить приложение SOS на мобильное устройство с поддержкой NFC и соединить его с принтером.

Приложение SOS позволяет проверять информацию о работе принтера, копировать его настройки, а также формировать заявки на ремонт. В облаке SOS также можно использовать функции управления активами.

Указания по установке и использованию приложения SOS представлены в руководстве пользователя приложения SOS.

https://www.sato-sos.eom/en/support/#sos use manual

Возникновение проблем

Появление сообщения об ошибке

Сообщение об ошибке 1001 (Аппаратная ошибка)

При возникновении ошибки в работе принтера на экране отображается сообщение об ошибке.

Установите причину и способы устранения, после чего примите соответствующие меры.

Чтобы сбросить ошибку:

Выключите принтер.

Причина и способ устранения	Справочная информация
Причина В принтере обнаружен дефект. **Способ устранения** Выключите и снова включите принтер.	Включение/выключение принтера

Если ошибку не удается устранить, обратитесь в службу технической поддержки SATO.

Контактная информация в случае возникновения проблем

Сообщение об ошибке 1007 (Открыта крышка)

При возникновении ошибки в работе принтера на экране отображается сообщение об ошибке.

Установите причину и способы устранения, после чего примите соответствующие меры.

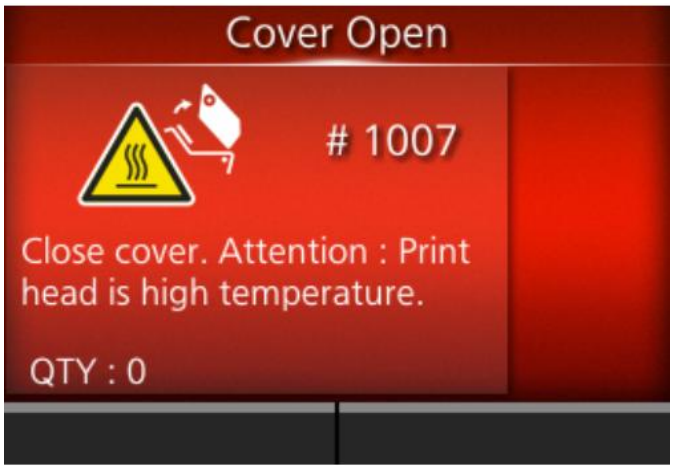

Чтобы сбросить ошибку:

Закройте верхнюю крышку.

Причина и способ устранения
Причина (1) Открыта верхняя крышка. **Способ устранения (1)** Закройте верхнюю крышку так, чтобы раздался щелчок при ее при фиксации.
Причина (2) Неисправен датчик, определяющий открыта или закрыта печатающая головка. **Способ устранения (2)** Обратитесь в службу технической поддержки SATO.

Если ошибку не удается устранить, обратитесь в службу технической поддержки SATO.

Контактная информация в случае возникновения проблем

Сообщение об ошибке 1008 (Закончился печатный носитель)

При возникновении ошибки в работе принтера на экране отображается сообщение об ошибке.

Установите причину и способы устранения, после чего примите соответствующие меры.

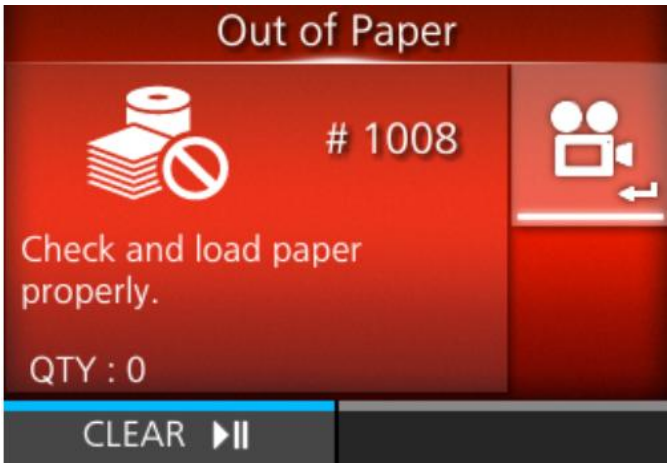

Чтобы сбросить ошибку:

Откройте верхнюю крышку и загрузите носитель или нажмите кнопку (CLEAR) или кнопку.

Причина и способ устранения	Справочная информация
Причина (1) Носитель не загружен. **Способ устранения (1)** Загрузите носитель.	Загрузка носителя
Причина (2) Носитель загружен неправильно. **Способ устранения (2)** Правильно загрузите носитель.	Загрузка носителя
Причина (3) Уровень чувствительности датчика носителя установлен неправильно. **Способ устранения (3)** Отрегулируйте уровень чувствительности датчика носителя.	Cal Калибровка
Причина (4) Датчик носителя работает неправильно. ◦ Датчик носителя загрязнен или к нему прилипла этикетка. ◦ Датчик носителя имеет низкую чувствительность.	Чистка внутренних узлов принтера Чистка внутренних узлов принтера (для моделей с этикетками без подложки

Причина и способ устранения	Справочная информация
Способ устранения (4) Почистить датчик носителя.	

Если ошибку не удается устранить, обратитесь в службу технической поддержки SATO.

Контактная информация в случае возникновения проблем

Сообщение об ошибке 1010 (Ошибка носителя)

При возникновении ошибки в работе принтера на экране отображается сообщение об ошибке.

Установите причину и способы устранения, после чего примите соответствующие меры.

Чтобы сбросить ошибку:

Откройте и закройте верхнюю крышку или нажмите кнопку (CLEAR) или кнопку.

Причина и способ устранения	Справочная информация
Причина (1) Формат носителя, указанный в настройках печати, и фактический формат носителя в принтере, различаются. **Способ устранения (1)** Убедитесь в соответствии формата носителя, указанного в настройках печати и фактического формата носителя. Если ошибка не устранена, снова включите принтер.	-
Причина (2) Длина носителя, указанная в настройках печати превышает фактическую длину носителя. **Способ устранения (2)** Проверьте данные для печати. Если ошибка не устранена, снова включите принтер.	-
Причина (3) Носитель подается на большее расстояние из-за неправильного уровня чувствительности датчика.	Калибровка

Причина и способ устранения	Справочная информация
Способ устранения (3) Отрегулируйте уровень чувствительности датчика носителя. Если ошибка не устранена, снова включите принтер.	

- Ошибка носителя отображается, когда в меню [Check Media Size] (Проверка формата носителя) в [Advanced] (Расширенная настройка) в меню [Printing] (Печать) выбран пункт [Enabled] (Вкл.)

Проверка размера носителя

Если ошибку не удается устранить, обратитесь в службу технической поддержки SATO.

Контактная информация в случае возникновения проблем

Сообщение об ошибке 1012 (Ошибка головки)

При возникновении ошибки в работе принтера на экране отображается сообщение об ошибке.

Установите причину и способы устранения, после чего примите соответствующие меры.

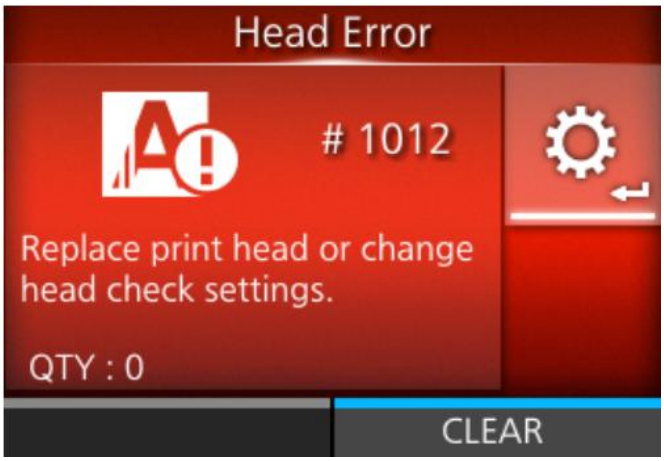

Чтобы сбросить ошибку:

Нажмите и удерживайте кнопку (CLEAR) в течение 5 секунд, чтобы переключиться в автономный режим и временно отключить проверку головки до выключения питания принтера.

Тест головки

Причина и способ устранения	Справочная информация
Причина Печатающая головка изношена или повреждена. **Способ устранения** Замените печатающую головку.	Rep Замена печатающей головки Con Контактная информация в случае возникновения проблем)

- Для проверки этикеток, распечатанных после обнаружения ошибки головки, выполните считывание напечатанного штрих-кода сканером.

Сообщение об ошибке 1013 (Ошибка записи/считывания USB- накопителя)

При возникновении ошибки в работе принтера на экране отображается сообщение об ошибке.

Установите причину и способы устранения, после чего примите соответствующие меры.

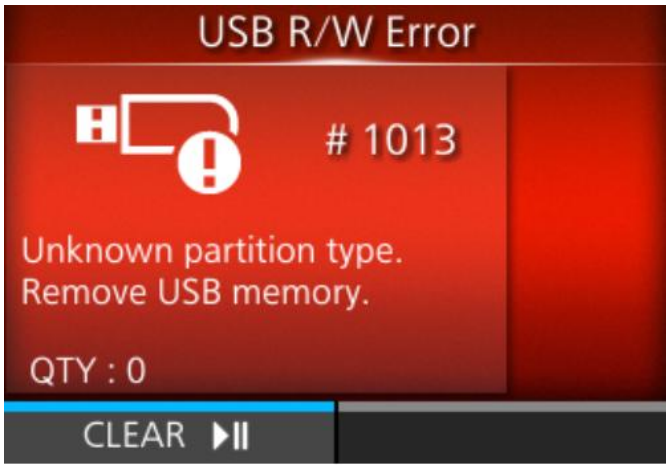

Чтобы сбросить ошибку:

Подключите USB-накопитель, а затем отсоедините его, или нажмите кнопку (CLEAR) или кнопку.

Причина и способ устранения
Причина (1) USB-накопитель отсоединен во время записи. **Способ устранения (1)** Подсоедините USB-накопитель.
Причина (2) Объем памяти для копирования на USB-накопителю недостаточен. **Способ устранения (2)** Убедитесь, что USB-накопитель имеет достаточный объем памяти для копирования.
Причина (3) Не удается выполнить запись на USB-накопитель. **Способ устранения (3)** Замените USB-накопитель.
Причина (4) USB-накопитель не отформатирован.

Причина и способ устранения
Способ устранения (4) Отформатируйте USB-накопитель в формат FAT32.

Если ошибку не удается устранить, обратитесь в службу технической поддержки SATO.

Контактная информация в случае возникновения проблем

Сообщение об ошибке 1017 (Ошибка команды SBPL)

При возникновении ошибки в работе принтера на экране отображается сообщение об ошибке.

Установите причину и способы устранения, после чего примите соответствующие меры.

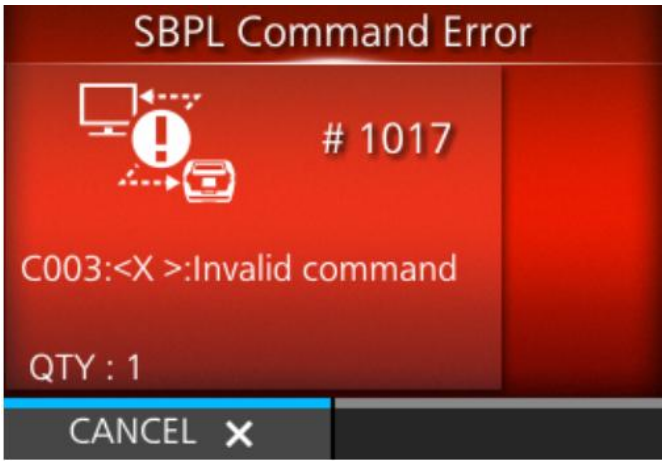

Чтобы сбросить ошибку:

Нажмите кнопку (ОТМЕНА) или кнопку .

Причина и способ устранения	Справочная информация
Причина Неправильная команда или параметр в данных для печати. Для получения подробной информации об ошибке проверьте часть «Caaa: <bb>: cc» под номером ошибки. ◦ Caaa: место возникновения ошибки ◦ <bb>: имя команды ошибки ◦ cc: содержимое ошибки **Способ устранения** Проверьте данные для печати. Если ошибка не устранена, снова включите принтер. • Ошибка команды отображается, когда для подпункта [Show Error] (Показать ошибку) в пункте [SBPL] меню [Applications] (Приложения) выбран переметр [Enabled] (Вкл.)	Как посмотреть информацию об ошибке команды Отображение ошибки

Если ошибку не удается устранить, обратитесь в службу технической поддержки SATO.

Контактная информация в случае возникновения проблем

Как посмотреть информацию об ошибке команды

- **Место возникновения ошибки**

«Cааа» в сообщении об ошибке команды показывает местоположение ошибки команды.
Количество команд ESC от кода запуска команды <A> отображается в виде «ааа».
Обратите внимание, что код запуска команды <A> не входит в 999 возможных для просмотра команд ESC.
Когда ошибка команды обнаружена командой «Горизонтальное положение печати» <H>.

------: [ESC]A
C001: [ESC]V100
C002: [ESC]H99999
C003: [ESC]L0202
C004: [ESC]M,ABCDEF
C005: [ESC]Q1
C006: [ESC]Z

В данном случае C002 – местоположение ошибки.

- **Имя команды ошибки**

  Имя команды показано в части <bb>. Обнаружена ошибка в имени команды.

  - Однобайтовое имя команды выравнивается по левому краю

- **Описание ошибки**

  Причина ошибки команды отображается в части «cc» сообщения об ошибке.

Описание («cc»)	Причина
Недопустимая команда	Проанализирована неправильная команда.
Недопустимый параметр	Получен неправильный параметр.
Ошибка считывания таблицы команд	Ошибка чтения таблицы команд.
Недопустимые графические данные/пользовательские данные	Проанализированы неправильные графические и пользовательские данные.
Недопустимая область регистрации	• Указанная область памяти (слот для карты) не подходит. • Попытка записи на носитель, защищенный от записи.
Этот номер уже зарегистрирован.	Номер, указанный командой регистрации, уже занят.
Превышение предела области регистрации	Превышена область регистрации. (память заполнена)
Данные не зарегистрированы	Такие данные, как наложение бланка, не зарегистрированы.
Положение печати выходит за пределы ее области	Указанное положение начала печати находится за пределами ее области.
Изображение штрих-кода находится вне области печати	Печатаемое изображение находится за пределами области печати. (Только штрих-код).

Описание («cc»)	Причина
PDF417 указан неверно	В спецификации PDF417 есть ошибка.
Ошибка при генерации QR-кода	При генерации QR-кода произошла ошибка.

Сообщение об ошибке 1022 (Перегрев печатающей головки)

При возникновении ошибки в работе принтера на экране отображается сообщение об ошибке.

Установите причину и способы устранения, после чего примите соответствующие меры.

Чтобы сбросить ошибку:

Остановите работу принтера и подождите, пока снизится температура.

Причина и способ устранения
Причина Температура принтера превысила допустимое значение. **Способ устранения** Остановите работу принтера и подождите, пока снизится температура.

Если ошибку не удается устранить, обратитесь в службу технической поддержки SATO.

Контактная информация в случае возникновения проблем

Сообщение об ошибке 1023 (Ошибка NTP)

При возникновении ошибки в работе принтера на экране отображается сообщение об ошибке.

Установите причину и способы устранения, после чего примите соответствующие меры.

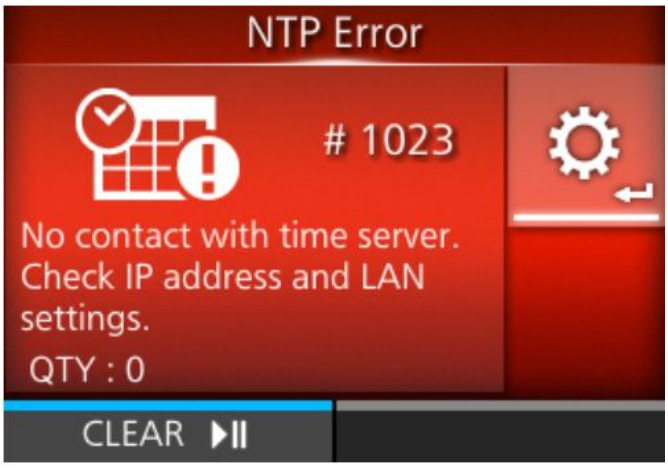

Чтобы сбросить ошибку:

Нажмите кнопку (CLEAR) или измените настройки сети.

Причина и способ устранения	Справочная информация
Причина (1) Ошибка подключения к серверу времени и установки даты и времени. **Способ устранения (1)** ◦ Убедитесь, что адрес сервера времени указан правильно. ◦ Убедитесь в наличии соединения с сервером времени.	IP-адрес сервера времени Региональные настройки
Причина (2) Была допущена ошибка в настройках сети или произошел сбой в работе сети. **Способ устранения (2)** Проверьте сетевые настройки и сетевое окружение.	Сеть

Если ошибку не удается устранить, обратитесь в службу технической поддержки SATO.

Контактная информация в случае возникновения проблем

Сообщение об ошибке 1028 (Зазор не найден)

При возникновении ошибки в работе принтера на экране отображается сообщение об ошибке.

Установите причину и способы устранения, после чего примите соответствующие меры.

Чтобы сбросить ошибку:

Откройте и закройте верхнюю крышку или нажмите кнопку (CLEAR) или кнопку .

Причина и способ устранения	Справочная информация
Причина (1) Носитель петляет. **Способ устранения (1)** Правильно загрузите носитель.	Загрузка носителя
Причина (2) Этикетка прилипла к датчику носителя. **Способ устранения (2)** Почистите датчик носителя.	Чистка внутренних узлов принтера
Причина (3) Неправильный тип датчика носителя. **Способ устранения (3)** Установите датчик носителя, тип которого совместим с используемым носителем.	Тип датчика носителя
Причина (4) Неправильный уровень чувствительности датчика носителя.	Калибровка

Причина и способ устранения	Справочная информация
Способ устранения (4) Отрегулируйте уровень чувствительности датчика носителя.	

Если ошибку не удается устранить, обратитесь в службу технической поддержки SATO.

Контактная информация в случае возникновения проблем

Сообщение об ошибке 1035 (I-метка не найдена)

При возникновении ошибки в работе принтера на экране отображается сообщение об ошибке.

Установите причину и способы устранения, после чего примите соответствующие меры.

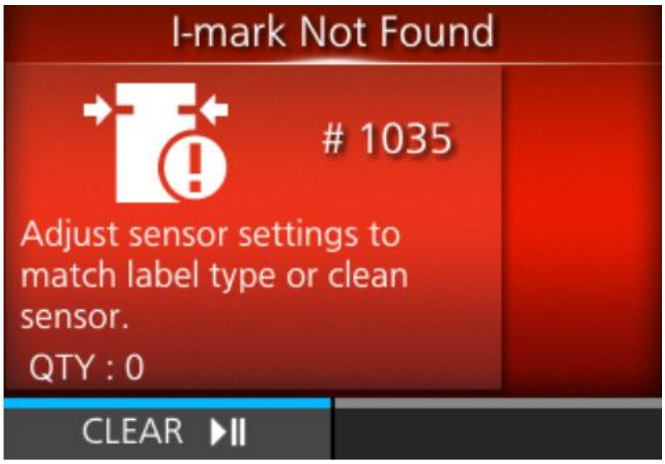

Чтобы сбросить ошибку:

Откройте и закройте верхнюю крышку или нажмите кнопку (CLEAR) или кнопку .

Причина и способ устранения	Справочная информация
Причина (1) Носитель петляет. **Способ устранения (1)** Правильно загрузите носитель.	Загрузка носителя
Причина (2) Этикетка прилипла к датчику носителя. **Способ устранения (2)** Почистите датчик носителя.	Чистка внутренних узлов принтера
Причина (3) Неправильный тип датчика носителя. **Способ устранения (3)** Установите датчик носителя, тип которого совместим с используемым носителем.	Тип датчика носителя
Причина (4) Неправильный уровень чувствительности датчика носителя.	Калибровка

Причина и способ устранения	Справочная информация
Способ устранения (4) Отрегулируйте уровень чувствительности датчика носителя.	

Если ошибку не удается устранить, обратитесь в службу технической поддержки SATO.

Контактная информация в случае возникновения проблем

Сообщение об ошибке 1043 (Низкий уровень заряда батареи)

При возникновении ошибки в работе принтера на экране отображается сообщение об ошибке.

Установите причину и способы устранения, после чего примите соответствующие меры.

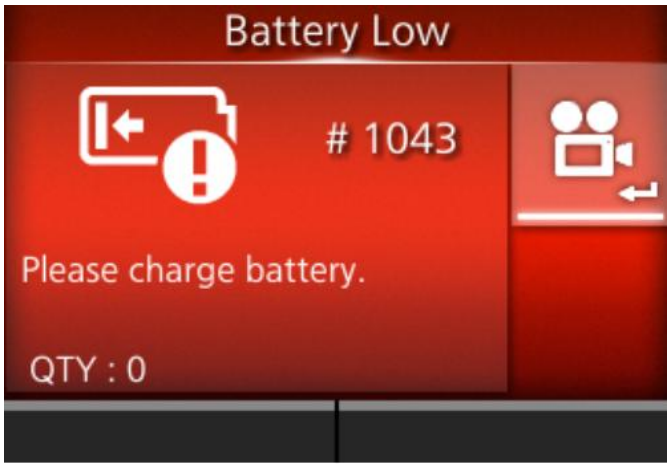

Чтобы сбросить ошибку:

Подключите адаптер питания и зарядите батарею до исчезновения сообщения о низком заряде. Принтер автоматически выключается через 30-40 секунд.

Причина и способ устранения	Справочная информация
Причина Батарея разряжается. **Способ устранения** Зарядите или замените батарею.	Зарядка батареи Установка батареи

Если ошибку не удается устранить, обратитесь в службу технической поддержки SATO.

Контактная информация в случае возникновения проблем

Сообщение об ошибке 1046 (Ошибка аутентификации EAP (сбой EAP))

При возникновении ошибки в работе принтера на экране отображается сообщение об ошибке.

Установите причину и способы устранения, после чего примите соответствующие меры.

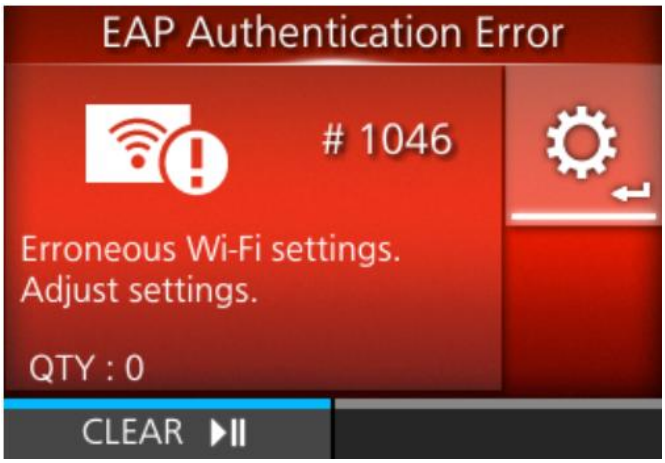

Чтобы сбросить ошибку:

Измените настройки Wi-Fi или нажмите кнопку (CLEAR).

Причина и способ устранения	Справочная информация
Причина Сбой аутентификации EAP (расширяемый протокол проверки подлинности). **Способ устранения** Используйте правильные настройки Wi-Fi.	Расширяемый закрытый протокол проверки подлинности (EAP)

Если ошибку не удается устранить, обратитесь в службу технической поддержки SATO.

Контактная информация в случае возникновения проблем

Сообщение об ошибке 1047 (Ошибка аутентификации EAP (истечение времени EAP))

При возникновении ошибки в работе принтера на экране отображается сообщение об ошибке.

Установите причину и способы устранения, после чего примите соответствующие меры.

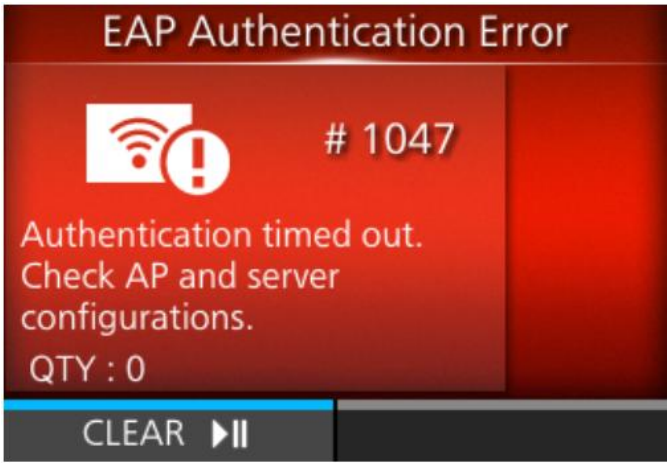

Чтобы сбросить ошибку:

Нажмите кнопку (CLEAR).

Причина и способ устранения	Справочная информация
Причина Сбой аутентификации EAP (расширяемый протокол проверки подлинности). • Эта ошибка возникает, когда аутентификация с сервером аутентификации EAP завершается с перебоями. Эта ошибка не возникнет, если соединение с точкой доступа не установлено. **Способ устранения** Используйте правильные настройки точки доступа (AP) и сервера аутентификации.	Расширяемый закрытый протокол проверки подлинности (EAP)

Если ошибку не удается устранить, обратитесь в службу технической поддержки SATO.

Контактная информация в случае возникновения проблем

Сообщение об ошибке 1050 (Ошибка Bluetooth)

При возникновении ошибки в работе принтера на экране отображается сообщение об ошибке.

Установите причину и способы устранения, после чего примите соответствующие меры.

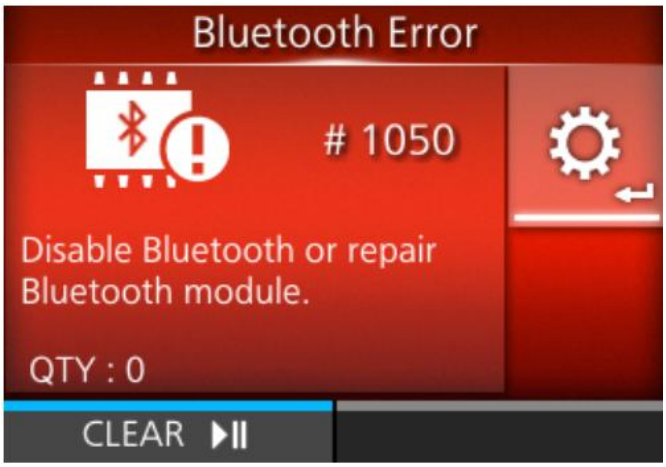

Чтобы сбросить ошибку:

Нажмите кнопку (CLEAR).

Причина и способ устранения	Справочная информация
Причина Модуль Bluetooth неисправен. **Способ устранения** Необходима замена платы управления. Обратитесь в службу технической поддержки SATO.	Контактная информация в случае возникновения проблем

Сообщение об ошибке 1058 (Ошибка проверки цикличным избыточным кодом (CRC))

При возникновении ошибки в работе принтера на экране отображается сообщение об ошибке.

Установите причину и способы устранения, после чего примите соответствующие меры.

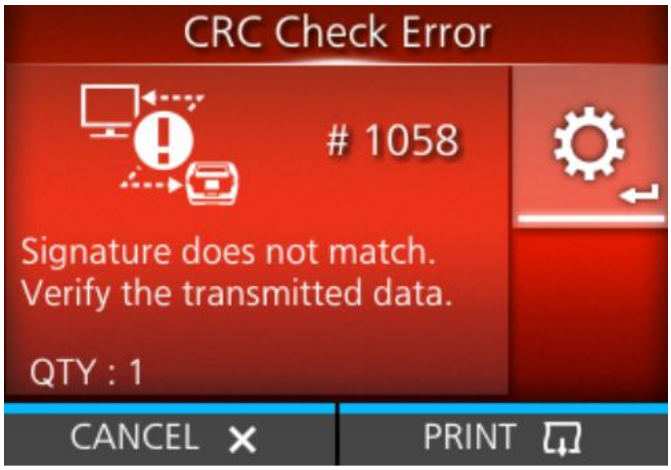

Чтобы сбросить ошибку:

Нажмите кнопку (CANCEL) (Отмена) или кнопку (PRINT) (Печать)

Причина и способ устранения
Причина ◦ CRC не был добавлен к данным. ◦ CRC не совпадает. **Способ устранения** Проверьте передаваемые данные и настройки интерфейса. ◦ [PRINT] (Печать): Продолжить печать с места возникновения ошибки CRC в данных печати. ◦ CANCEL] (Отмена): Пропустить данные для печати, в которых произошла ошибка CRC, и продолжить печать со следующего элемента.

Если ошибку не удается устранить, обратитесь в службу технической поддержки SATO.

Контактная информация в случае возникновения проблем

Сообщение об ошибке 1059 (Низкий уровень заряда батареи)

При возникновении ошибки в работе принтера на экране отображается сообщение об ошибке.

Установите причину и способы устранения, после чего примите соответствующие меры.

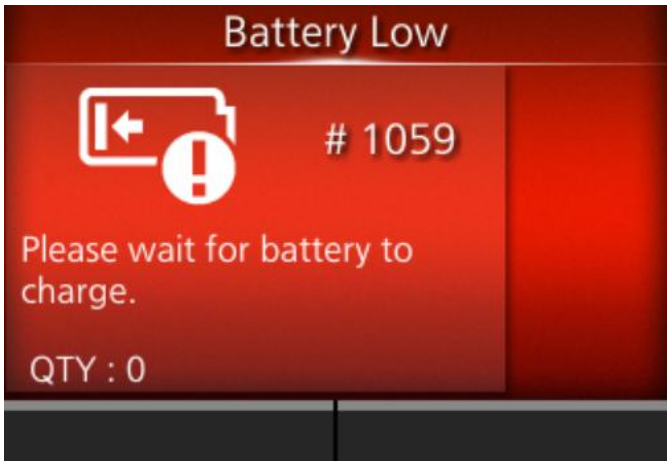

Чтобы сбросить ошибку:

Заряжайте аккумулятор принтера до тех пор, пока печать не станет возможной.

Причина и способ устранения
Причина Батарея заряжается с низким уровнем заряда. **Способ устранения** Зарядите батарею принтера, чтобы он мог выполнять печать.

Если ошибку не удается устранить, обратитесь в службу технической поддержки SATO.

Контактная информация в случае возникновения проблем

Сообщение об ошибке 1060 (Низкий уровень заряда батареи)

При возникновении ошибки в работе принтера на экране отображается сообщение об ошибке.

Установите причину и способы устранения, после чего примите соответствующие меры.

Чтобы сбросить ошибку:

Установите батарею.

Причина и способ устранения	Справочная информация
Причина ◦ Батарея отсоединена. ◦ Батарея не вставлена. **Способ устранения** Установите батарею.	Установка батареи

Если ошибку не удается устранить, обратитесь в службу технической поддержки SATO.

Контактная информация в случае возникновения проблем

Сообщение об ошибке 1061 (Снижение эффективности батареи)

При возникновении ошибки в работе принтера на экране отображается сообщение об ошибке.

Установите причину и способы устранения, после чего примите соответствующие меры.

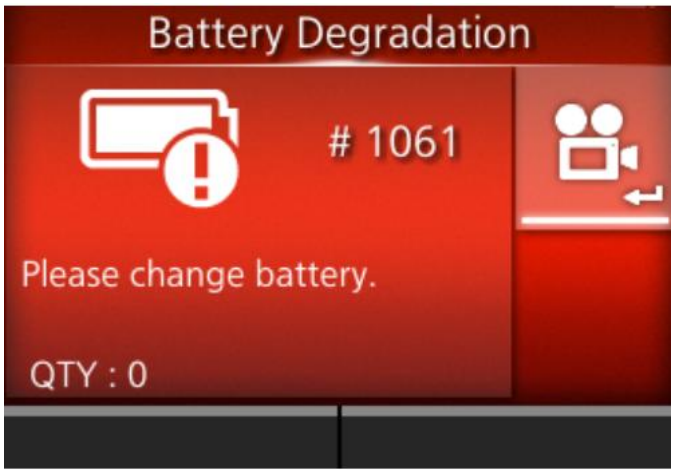

Чтобы сбросить ошибку:

Замените батарею.

Причина и способ устранения	Справочная информация
Причина Ухудшение эксплуатационных характеристик батареи. **Способ устранения** Замените батарею. • Когда возникает эта ошибка, зарядка невозможна.	Установка батареи

Если ошибку не удается устранить, обратитесь в службу технической поддержки SATO.

Контактная информация в случае возникновения проблем

Сообщение об ошибке 1062 (Перегрев батареи)

При возникновении ошибки в работе принтера на экране отображается сообщение об ошибке.

Установите причину и способы устранения, после чего примите соответствующие меры.

Чтобы сбросить ошибку:

Замените батарею.

Причина и способ устранения	Справочная информация
Причина Температура батареи выходит за пределы нормы. **Способ устранения** Замените батарею. • Когда возникает эта ошибка, зарядка и эксплуатация принтера невозможна. Проверьте условия окружающей среды, в которых используется принтер.	Установка батареи Har Аппаратное обеспечение

Если ошибку не удается устранить, обратитесь в службу технической поддержки SATO.

Контактная информация в случае возникновения проблем

Сообщение об ошибке 1063 (Ошибка температуры батареи)

При возникновении ошибки в работе принтера на экране отображается сообщение об ошибке.

Установите причину и способы устранения, после чего примите соответствующие меры.

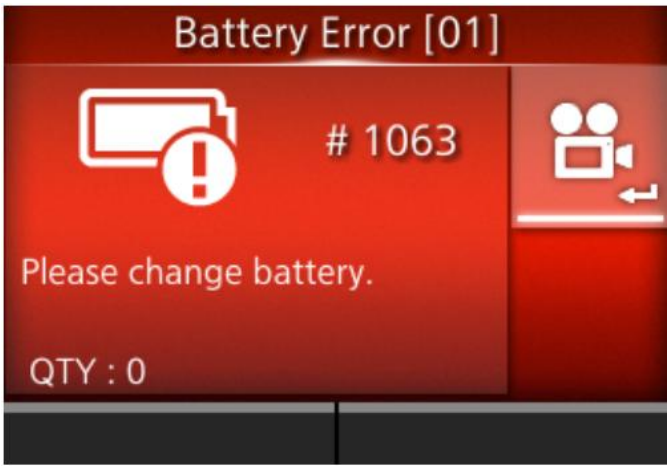

Чтобы сбросить ошибку:

Замените батарею.

Причина и способ устранения	Справочная информация
Причина В батарее обнаружен дефект. **Способ устранения** Замените батарею. • Когда возникает эта ошибка, зарядка невозможна.	Установка батареи

Если ошибку не удается устранить, обратитесь в службу технической поддержки SATO.

Контактная информация в случае возникновения проблем

Сообщение об ошибке 1064 (Перегрев двигателя принтера)

При возникновении ошибки в работе принтера на экране отображается сообщение об ошибке.

Установите причину и способы устранения, после чего примите соответствующие меры.

Чтобы сбросить ошибку:

Остановите работу принтера и подождите, пока снизится температура.

Причина и способ устранения
Причина Температура принтера превысила допустимое значение. **Способ устранения** Остановите работу принтера и подождите, пока снизится температура.

Если ошибку не удается устранить, обратитесь в службу технической поддержки SATO.

Контактная информация в случае возникновения проблем

Сообщение об ошибке 1066 (Замятие печатного носителя)

При возникновении ошибки в работе принтера на экране отображается сообщение об ошибке.

Установите причину и способы устранения, после чего примите соответствующие меры.

Чтобы сбросить ошибку:

Откройте верхнюю крышку и снова загрузите носитель.

Причина и способ устранения	Справочная информация
Причина (1) Носитель замялся. **Способ устранения (1)** Извлеките замятый носитель. Смотрите видеоролики по загрузке носителя, о тракте подачи носителя и о работе всех внутренних узлов принтера.	Загрузка носителя
Причина (2) Носитель загружен неправильно. **Способ устранения (2)** Правильно загрузите носитель.	Загрузка носителя
Причина (3) Нарушение подачи носителя из-за скопления посторонних материалов, например клея, в тракте подачи носителя. **Способ устранения (3)** Очистите внутренние узлы принтера.	Чистка внутренних узлов принтера Чистка внутренних узлов принтера (для моделей с этикетками без подложки
Причина (4) Этикетка прилипла к датчику носителя.	Чистка внутренних узлов принтера

Причина и способ устранения	Справочная информация
Способ устранения (4) Почистите датчик носителя.	Чистка внутренних узлов принтера (для моделей с этикетками без подложки

Если ошибку не удается устранить, обратитесь в службу технической поддержки SATO.

Контактная информация в случае возникновения проблем

Сообщение об ошибке 1067 (Зарядка)

При возникновении ошибки в работе принтера на экране отображается сообщение об ошибке.

Установите причину и способы устранения, после чего примите соответствующие меры.

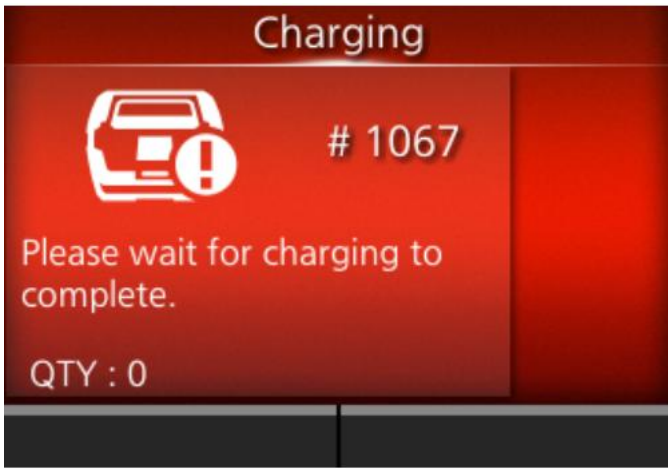

Чтобы сбросить ошибку:

Дождитесь окончания зарядки батареи. Или перестаньте заряжать батарею.

Причина и способ устранения
Причина Во время зарядки батареи принтер нельзя выключить принтер. **Способ устранения** Выключите принтер после завершения зарядки.

Если ошибку не удается устранить, обратитесь в службу технической поддержки SATO.

Контактная информация в случае возникновения проблем

Сообщение об ошибке 1068 (Ошибка беспроводной локальной сети)

При возникновении ошибки в работе принтера на экране отображается сообщение об ошибке.

Установите причину и способы устранения, после чего примите соответствующие меры.

Чтобы сбросить ошибку:

Нажмите кнопку (CLEAR).

Причина и способ устранения	Справочная информация
Причина Модуль беспроводной локальной сети поврежден. **Способ устранения** Необходима замена платы управления. Обратитесь в службу технической поддержки SATO.	Контактная информация в случае возникновения проблем

Сообщение об ошибке 1070 (Ошибка износа батареи)

При возникновении ошибки в работе принтера на экране отображается сообщение об ошибке.

Установите причину и способы устранения, после чего примите соответствующие меры.

Чтобы сбросить ошибку:

Нажмите кнопку (CLEAR).

Причина и способ устранения	Справочная информация
Причина Потеря аккумулятором своих эксплуатационных характеристик. Рекомендуется замена аккумулятора. Время работы может стать коротким, а качество печати – низким. **Способ устранения** Замените батарею.	Установка батареи

Если ошибку не удается устранить, обратитесь в службу технической поддержки SATO.

Контактная информация в случае возникновения проблем

Сообщение об ошибке 1071 (Батарея изношена)

При возникновении ошибки в работе принтера на экране отображается сообщение об ошибке.

Установите причину и способы устранения, после чего примите соответствующие меры.

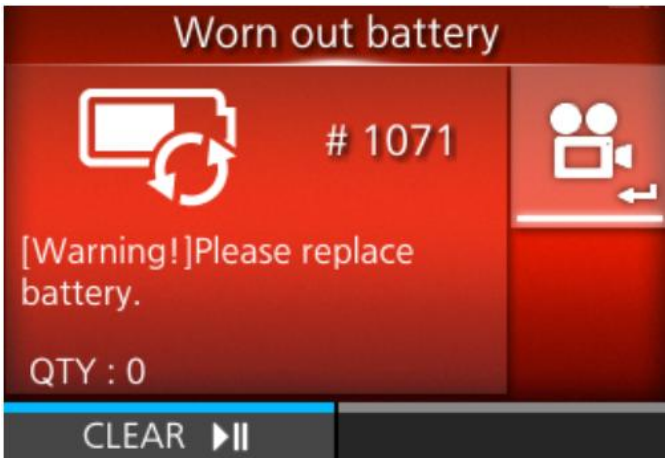

Чтобы сбросить ошибку:

Нажмите кнопку (CLEAR).

Причина и способ устранения	Справочная информация
Причина Потеря батареей своих эксплуатационных характеристик. Замените батарею. Время работы может стать коротким, а качество печати – низким. **Способ устранения** Замените батарею.	Установка батареи

Если ошибку не удается устранить, обратитесь в службу технической поддержки SATO.

Контактная информация в случае возникновения проблем

Сообщение об ошибке 1072 (Ошибка выключения питания)

При возникновении ошибки в работе принтера на экране отображается сообщение об ошибке.

Установите причину и способы устранения, после чего примите соответствующие меры.

Чтобы сбросить ошибку:

Нажмите кнопку (CLEAR).

Причина и способ устранения
Причина Принтер не был правильно выключено. (Батарея отсоединена.) **Способ устранения** ◦ Выключите устройство, а затем извлеките батарею. ◦ Проверьте информацию о настройках.

Если ошибку не удается устранить, обратитесь в службу технической поддержки SATO.

Контактная информация в случае возникновения проблем

Сообщение об ошибке 1075 (Ошибка NFC)

При возникновении ошибки в работе принтера на экране отображается сообщение об ошибке.

Установите причину и способы устранения, после чего примите соответствующие меры.

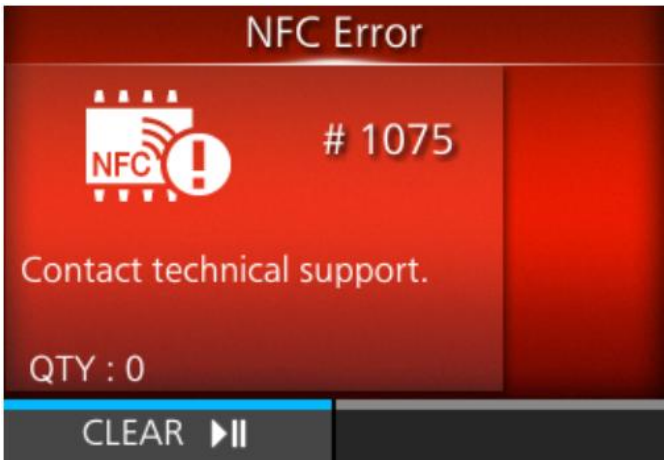

Чтобы сбросить ошибку:

Нажмите кнопку (CLEAR).

Причина и способ устранения	Справочная информация
Причина Модуль NFC работает неправильно. **Способ устранения** Требуется замена модуля NFC. Обратитесь в службу технической поддержки SATO.	Контактная информация в случае возникновения проблем

Сообщение об ошибке 1076 (Недопустимая команда в NFC)

При возникновении ошибки в работе принтера на экране отображается сообщение об ошибке.

Установите причину и способы устранения, после чего примите соответствующие меры.

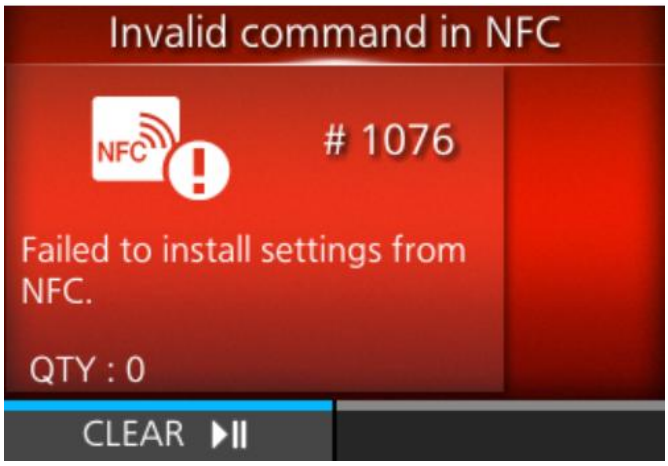

Чтобы сбросить ошибку:

Нажмите кнопку (CLEAR).

Причина и способ устранения
Причина Возникла ошибка команды, поэтому настройки сохранены неправильно. **Способ устранения** Проверьте команду.

Если ошибку не удается устранить, обратитесь в службу технической поддержки SATO.

Контактная информация в случае возникновения проблем

Сообщение об ошибке 1099 (Предупреждение о конфигурации)

При возникновении ошибки в работе принтера на экране отображается сообщение об ошибке.

Установите причину и способы устранения, после чего примите соответствующие меры.

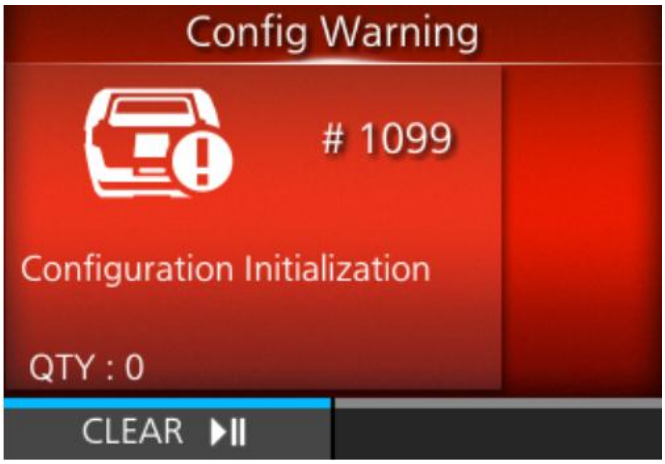

Чтобы сбросить ошибку:

Нажмите кнопку (CLEAR).

Причина и способ устранения	Справочная информация
Причина Принтер не был правильно выключено. (Батарея отсоединена или существует другая проблема.) **Способ устранения** ◦ Правильно выключите принтер. ◦ Перезагрузите принтер в меню настроек.	Включение/выключение принтера Меню настроек

Если ошибку не удается устранить, обратитесь в службу технической поддержки SATO.

Контактная информация в случае возникновения проблем

Сообщение об ошибка 1128 (Ошибка модуля чипа Bluetooth MFi)

При возникновении ошибки в работе принтера на экране отображается сообщение об ошибке.

Установите причину и способы устранения, после чего примите соответствующие меры.

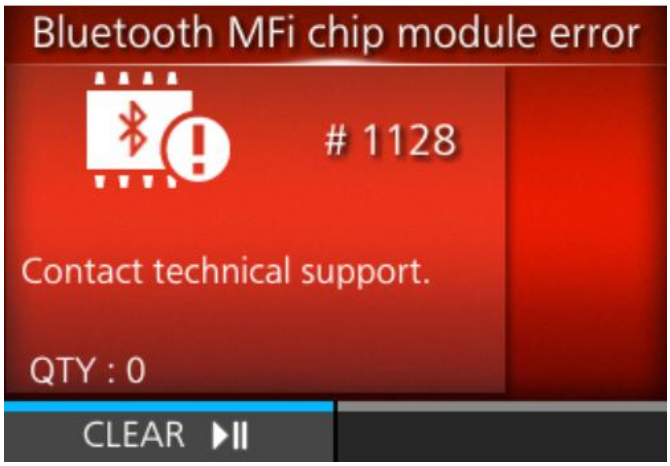

Чтобы сбросить ошибку:

Нажмите кнопку (CLEAR).

Причина и способ устранения	Справочная информация
Причина Микросхема MFi в модуле Bluetooth повреждена. **Способ устранения** Необходима замена платы управления. Обратитесь в службу технической поддержки SATO.	Контактная информация в случае возникновения проблем

Сообщение об ошибке 1137 (Недопустимая настройка отделителя)

При возникновении ошибки в работе принтера на экране отображается сообщение об ошибке.

Установите причину и способы устранения, после чего примите соответствующие меры.

Чтобы сбросить ошибку:

Откройте и закройте верхнюю крышку или нажмите кнопку (CLEAR) или кнопку .

Причина и способ устранения	Справочная информация
Причина При печати статус отделителя не соответствует настройкам режима печати. **Способ устранения** При извлеченном отделителе в меню [Print Mode] (Режим печати) выберите пункт [Dispenser] (С отделителем). Если отделитель не настроен, выберите любую другую опцию, кроме [Dispenser] (Отделитель).	Ручная настройка режима печати

Если ошибку не удается устранить, обратитесь в службу технической поддержки SATO.

Контактная информация в случае возникновения проблем

Сообщение об ошибке 1138 (Низкий уровень заряда батареи)

При возникновении ошибки в работе принтера на экране отображается сообщение об ошибке.

Установите причину и способы устранения, после чего примите соответствующие меры.

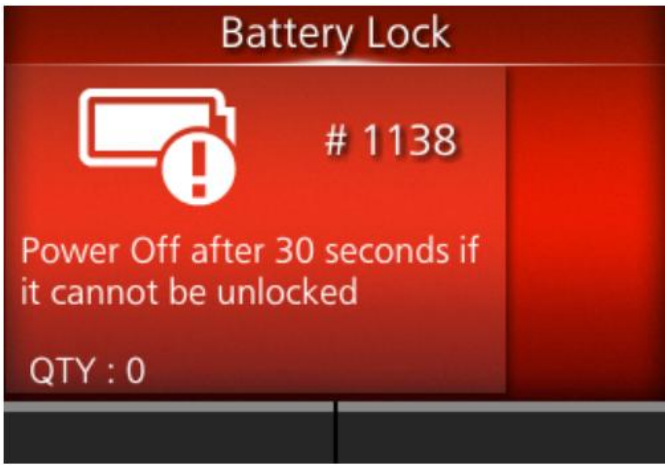

Чтобы сбросить ошибку:

Воспользуйтесь следующим «Способом устранения» для снятия состояния блокировки батареи.

Причина и способ устранения	Справочная информация
Причина Защита блокировки батареи сработала, так как принтер использовался непрерывно в условиях высокой или низкой температуры, либо из-за продолжительной печати с высоким коэффициентом заполнения. **Способ устранения** ◦ Извлеките батарею из принтера, а затем подождите около 10 секунд. ◦ Зарядите батарею с помощью адаптера переменного тока (опция) или зарядного устройства (опция) Если проблема не решена, замените батарею.	Зарядка с помощью адаптера переменного тока (опция) Зарядка с помощью зарядного устройства (опция)

Если ошибку не удается устранить, обратитесь в службу технической поддержки SATO.

Контактная информация в случае возникновения проблем

Отображение сообщения об ошибке и порядок действий при включенной функции SOS (онлайн-сервисы SATO) (только для пользователей SOS)

При включении функции SOS (онлайн-сервисы SATO) в сообщении об ошибке отображается значок SOS.

При выборе значка SOS на экран выводится QR-код, содержащий информацию об ошибке и контактный номер телефона.

- **Нажмите кнопку .**

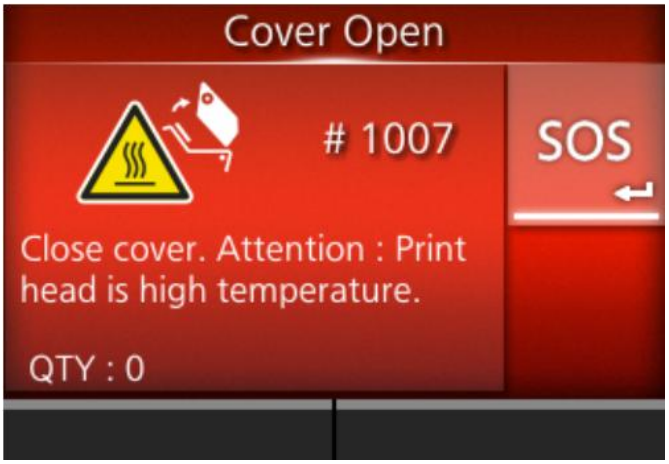

- **Если также отображается значок обучающих видеороликов, выберите значок SOS кнопками ▲/▼ , после чего нажмите кнопку .**

После выбора значка SOS и нажатия кнопки появится экран с QR-кодом, номером телефона, заводским номером и номером ошибки.

Отсканируйте QR-код с помощью специального приложения SOS с планшетного устройства или смартфона. После сканирования QR-кода появляется меню специального приложения SOS.

Нажмите кнопку ( ), чтобы вернуться к экрану сообщений об ошибках.

Сообщения об ошибках инициализации при включении SOS (онлайн-сервисы SATO) (только для пользователей SOS)

Ошибка инициализации возникает в случае неудачной аутентификации на сервере при добавлении принтера в SOS. В зависимости от причины сообщения могут быть разными. Проверьте следующие меры противодействия, а затем примите соответствующие меры.

Код возврата	Сообщение	Способ устранения
400	RetCode:400 Некорректное информационное наполнение. Разрыв соединения.	Временно отключите режим SOS, а затем сбросьте его. Если сброс режима SOS не устраняет ошибку, обратитесь к ближайшему дилеру SATO.
403	RetCode:403 Неавторизованный. Разрыв соединения.	Временно отключите режим SOS, а затем сбросьте его. Если сброс режима SOS не устраняет ошибку, обратитесь к ближайшему дилеру SATO.
405	RetCode:405 Неизвестная модель.	Обратитесь к ближайшему дилеру SATO.
406	RetCode:406 Этот заводской номер не был зарегистрирован для использования с SOS	Подтвердите регистрацию у администратора Вашей учетной записи SOS.
409	RetCode:409 Для этого принтера не зарегистрирован заводской номер.	Обратитесь к ближайшему дилеру SATO.
500	RetCode:500 Сбой сервера SOS. Просим обращаться в службу поддержки.	Произошла системная ошибка с SOS или прокси-сервером. Подождите некоторое время и обратитесь к ближайшему дилеру SATO, если ошибку не удается устранить.
503	RetCode:503 Техническое обслуживание сервера SOS.	Невозможно использовать во время технического обслуживания. Подождите завершения технического обслуживания.
-	Неизвестная ошибка. Просим обращаться в службу поддержки.	Подождите некоторое время и обратитесь к ближайшему дилеру SATO, если ошибку не удается устранить.

Контактная информация в случае возникновения проблем

Контакты

Зайдите на следующий сайт, чтобы отправить нам свои вопросы или комментарии.

https://www.sato-global.com/contact/

Технические характеристики принтера

Аппаратное обеспечение

Размеры и вес

Пункт	Описание
Внешние размеры	180 мм (7,09 дюйма) (ширина) x 195 мм (7,68 дюйма) (глубина) x 85 мм (3,35 дюйма) (высота) (без учета выступов)
Вес	Приблизительно 1440 г (3,2 фунта) (включая батарею, без носителя)

Электропитание

Пункт	Описание
Входное напряжение	100–240 В переменного. тока
Частота	50–60 Гц
Выходное напряжение	19 В постоянного тока, 2,37 А
Технические характеристики батареи	Литий-ионная батарея **Номинальное напряжение** 14,4 В **Номинальная емкость** 2500 мАч **Цикл зарядки/разрядки** Приблизительно 300 циклов или 3 года с начала использования, в зависимости от того, что наступит раньше. **Время зарядки** ◦ При использовании адаптера переменного тока: Около 3 часов ◦ При использовании адаптера прикуривателя (опция): Около 3 часов ◦ При использовании источника питания 12-60 В постоянного тока (опция): Около 3 часов ◦ При использовании зарядного устройства 1ch (на одну батарею) (опция): Около 3 часов ◦ При использовании зарядного устройства 4ch (на четыре батареи) (опция): Около 4 часов *Цикл заряда/разряда и время зарядки зависят от условий эксплуатации.
Потребляемая мощность	Характеристики входного напряжения: Переменный ток 100 – 240 В, 50 – 60 Гц

Пункт	Описание
	При зарядке 55 В·А / 28 Вт (AC 100 В / 50 Гц) 83 В·А / 28 Вт (AC 230 В / 50 Гц) **В режиме ожидания** 10,0 В·А / 3,3 Вт (AC 100 В / 50 Гц) 15,2 В·А / 3,6 Вт (AC 230 В / 50 Гц)

Обработка

Пункт	Описание
Флэш-ПЗУ	8GB
Синхронное динамическое ОЗУ	1GB
Область регистрации пользователей	Максимум 2 ГБ
Буфер приема	**Буфер заполнен** 2.95MB **Буфер почти заполнен** Достигнутый объем: 2 МБ, освобождаемый объем: 1 МБ

Операция

Пункт	Описание
ЖК-дисплей	Цветной TFT-дисплей 2,4 дюйма (88,9 мм)
ЖК-экран	**СТАТУС** Синий/красный **Батарея** Зеленый
Display Language (Язык отображения информации)	Английский/немецкий/французский/испанский/итальянский/португальский/бразильский португальский/чешский/датский/голландский/финский/греческий/венгерский/норвежский/польский/румынский/русский/словацкий/шведский/турецкий/китайский (упрощенный)/китайский (традиционный)/корейский/японский/арабский/тайский/вьетнамский/персидский/индонезийский/хинди/болгарский

Условия окружающей среды

Пункт	Описание
Рабочая температура	**Стандартная** От –15 до 50 °C (от 5 до 122 °F) (окружающая среда, кроме случаев печати или подачи) **Режим «С отрывом носителя без подложки»** От 5 до 35 °C (от 41 до 95 °F)
Температура хранения	От –25 до 60 °C (от –13 до 140 °F)
Диапазон температур зарядки	От 5 до 35 °C (от 41 до 95 °F)
Рабочая влажность	**Стандартная** От 10 до 90% относительной влажности (без конденсации) **Режим «С отрывом носителя без подложки»** От 30 до 75% относительной влажности (без конденсации)
Влажность при хранении	**Стандартная** От 10 до 90% относительной влажности (без конденсации) **Режим «С отрывом носителя без подложки»** От 30 до 75% относительной влажности (без конденсации)
Рабочая влажность	От 20 до 80% относительной влажности (без конденсации)

Печать

Пункт	Описание
Способ печати	Прямая термопечать
Скорость печати	от 2 до 6 дюймов в секунду (от 50,8 до 152,4 мм/с) *Режим «С отделителем, режим «С отрывом носителя без подложки»: Максимум 4 дюйма/сек (101,6 мм/сек) Обратите внимание, что скорость может быть ограничена в зависимости от макета печати, температуры окружающей среды или уровня заряда батареи.
Разрешение (плотность головки)	203 т/д (8 точек/мм)
Непечатаемая область	Режим непрерывной печати, Режим «С отделением этикеток», режим «С отрывом»: **Направление подачи (исключая подложку)** Верх: 1,5 мм (0,06 дюйма), Низ: 1,5 мм (0,06 дюйма) **Направление ширины (исключая подложку)** Слева: 1,5 мм (0,06 дюйма), Справа:1,5 мм (0,06 дюйма)

Пункт	Описание
	С отрывом носителя без подложки **Направление подачи** Верх: 5,0 мм (0,2 дюйма), Низ: 1,5 мм (0,06 дюйма) **Направление ширины** Слева: 1,5 мм (0,06 дюйма), Справа: 1,5 мм (0,06 дюйма) *Может повлиять на качество печати. При печати старайтесь избегать непечатаемой области.
Область печати	Длина 1000 мм (39,37 дюйма) x Ширина 104 мм (4,09 дюйма)
Конечное положение печати	От 0 до 8000 точек (1 точка = 0,125 мм)
Насыщенность черного цвета печати	**Уровень насыщенности черного цвета** от 1 до 10

Датчики

Пункт	Описание
Датчик I-метки (отражающего типа)	Регулируемый
Датчик зазора (пропускающего типа)	Регулируемый
Открытие крышки	Фиксированный
Датчик обнаружения конца печатного носителя	С датчиком I-метки или с датчиком зазоров
Отделитель (отражающего типа)	Фиксированный
Без подложки (отражающего типа)	Фиксированный

- Технические характеристики могут быть изменены без предварительного уведомления.

Поддерживаемые интерфейсы

Принтер поддерживает следующие интерфейсы для обмена данными с хостом.

Стандартные

- Интерфейс USB (Type B)
- Интерфейс беспроводной локальной сети
- Интерфейс Bluetooth
- Интерфейс NFC

- Не подключайте и не отключайте интерфейсные кабели (или роутер) при включенном питании принтера или хоста. Несоблюдение этого правила может привести к повреждению интерфейсных схем принтера или компьютера и не покрывается гарантией.

- Настройки интерфейса принтера можно задать через пункт [Interface] (Интерфейс) меню [Settings] (Настройки).

Интерфейс USB

Этот интерфейс соответствует стандарту USB 2.0.

Перед использованием установите драйвер USB на компьютер.

Основные технические характеристики	
Разъем	USB (Mini-B)
Протокол	• STATUS4
Электропитание	Питание от шины через кабель

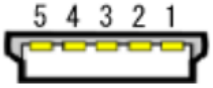

Назначение контактов	
№ контакта	**Описание**
1	VBus
2	-Data
3	+Data
4	USB ID
5	GND

Технические характеристики кабеля	
Разъем кабеля	USB (Mini-B)
Длина кабеля	5 м (16,4 фута) или менее

- Технические характеристики могут быть изменены без предварительного уведомления.

Интерфейс Bluetooth

Этот интерфейс соответствует стандарту USB 5.0.

Основные технические характеристики	
Уровень сигнала	Класс 2
Расстояние передачи данных	10 м (32,8 фута)
Профиль	• Профиль последовательного порта (SPP) • Профиль устройства человеческого интерфейса (HID) • iAP/ Профиль последовательного порта (iSPP) Профиль последовательного порта (SPP) • Профиль общих атрибутов (GATT) / профиль общего доступа (GAP)
Уровень безопасности	• None (Отсутст.) • уровень 2-1 • уровень 2-2 • уровень 3 • уровень 4
ПИН-код	От 4 до 16 символов, состоящих из ASCII-кода (20H, 21H, 23H до 7EH)
Таймаут отключения (слой LMP)	60 секунд

- Технические характеристики могут быть изменены без предварительного уведомления.

Интерфейс NFC

Этот интерфейс соответствует требованиям для метки NFC Forum Type 2 Tag.

- Технические характеристики могут быть изменены без предварительного уведомления.

Интерфейс беспроводной локальной сети

Этот интерфейс соответствует стандарту IEEE802.11a/b/g/n/ac.

- Перед использованием беспроводной локальной сети рядом с медицинскими устройствами и оборудованием проконсультируйтесь с системным администратором.

Основные технические характеристики	
Протокол	• STATUS3 • STATUS4
IP Address (IP-адрес)	• IPv4 • IPv6
Маска подсети/длина префикса	• IPv4 • IPv6
Адрес шлюза	• IPv4 • IPv6
Метод передачи данных	**802.11a** Максимум 54 Мб/с **802.11n** Максимум 150 Мб/с **802.11b** Максимум 11 Мб/с **802.11g** Максимум 54 Мб/с **802.11ac** Максимум 433,3 Мб/с • Здесь представлены теоретические значения, основанные на технических характеристиках беспроводной локальной сети, которые могут отличаться от фактических значений скорости передачи данных.
Частотный диапазон	• 2,4 ГГц • 5 ГГц
Канал подключения	Количество устанавливаемых каналов зависит от региона использования принтера.
SSID (Идентификатор сети)	Любой буквенный или цифровой символ (максимум 32)

Основные технические характеристики	
Аутентификация	• Открытая система • Общедоступный ключ • WPA/WPA2 • Выполните аутентификацию сервера RADIUS с помощью 802.1x (протокол EAP- TLS, EAP-LEAP, EAP-TTLS, EAP-PEAP, EAP-FAST)
Кодирование	• None (Отсутст.) • WEP (64 бит / 128 бит) • TKIP • AES (WPA2-PSK, WPA2-802.1x)
Режим связи	• Infrastructure (Инфраструктура) • Ad-hoc

Технические характеристики программного обеспечения	
Поддерживаемый протокол	TCP/IP
Сетевой уровень	• IP • ICMP
Сеансовый уровень	• TCP • UDP
Прикладной уровень	• LPR • FTP • HTTP/HTTPS • SNMP • DHCP • NTP • SFTP

- Технические характеристики могут быть изменены без предварительного уведомления.

Языки принтера

- SBPL
- SZPL
- SIPL
- SCPL

Стандарты

Пункт	Описание
Экологический стандарт	Соответствует Директиве, ограничивающей содержание вредных веществ (RoHS)
Энергосбережение	• Используйте адаптер переменного тока, соответствующий уровню 6 сертификации министерства энергетики США. • Используйте адаптер переменного тока, соответствующий уровню 2 сертификации в соответствии с директивой ЕС в части энергопотребляющих продуктов. • Соответствует стандартам Калифорнийской комиссии по энергетике для зарядных устройств.

- Технические характеристики могут быть изменены без предварительного уведомления.

Используемые носители

- Используйте указанные нами комплектующие.

Тип

- Рулонный носитель (лицевой стороной наружу)
- Фальцованный носитель

Размер

- В непрерывном режиме подачи

Пункт	Описание
Длина носителя	от 13 до 305 мм (от 0,51 до 12,01 дюймов)
Длина носителя (с подложкой)	от 16 до 308 мм (от 0,63 до 12,13 дюймов)
Ширина носителя	от 38 до 111 мм (от 1,5 до 4,37 дюймов)
Ширина носителя (с подложкой)	от 41 до 114 мм (от 1,61 – 4,49 дюймов) (рулонный носитель) / от 41 до 118 мм (от 1,61 до 4,65 дюймов) (фальцованный носитель)

- С отрывом

Пункт	Описание
Длина носителя	от 16 до 305 мм (от 0,63 до 12,01 дюймов)
Длина носителя (с подложкой)	от 19 до 308 мм (от 0,75 до 12,13 дюймов)
Ширина носителя	от 38 до 111 мм (от 1,5 до 4,37 дюймов)
Ширина носителя (с подложкой)	от 41 до 114 мм (от 1,61 – 4,49 дюймов) (рулонный носитель) / от 41 до 118 мм (от 1,61 до 4,65 дюймов) (фальцованный носитель)

- Отделитель

Пункт	Описание
Длина носителя	от 16 до 254 мм (от 0,63 до 10 дюймов)
Длина носителя (с подложкой)	от 19 до 257 мм (от 0,75 до 10,12 дюймов)

Пункт	Описание
Ширина носителя	от 38 до 111 мм (от 1,5 до 4,37 дюймов)
Ширина носителя (с подложкой)	от 41 до 114 мм (от 1,61 – 4,49 дюймов) (рулонный носитель) / от 41 до 118 мм (от 1,61 до 4,65 дюймов) (фальцованный носитель)

- Без подложки

Пункт	Описание
Длина носителя	от 16 до 257 мм (от 0,63 до 10,12 дюймов)
Ширина носителя	от 38 до 114 мм (от 1,5 до 4,49 дюймов)

- Для этикетки без подложки необходимо установить принтер в соответствии с условиями печати. Для получения подробной информации обратитесь к дилеру SATO.
- Поддерживаемые размеры этикеток и качество печати зависят от скорости вывода и сочетания носителей, а также от настроек принтера и условий эксплуатации. Рекомендуем заранее проверить работу в реальной операционной среде.

Диаметр рулона (рулонный носитель)

- Максимальный диаметр 67 мм (2,6 дюйма)
- Диаметр втулки

  Стандартный: 19,05 мм (0,75 дюйма)
  1-дюймовые направляющие носителей со втулкой: 26,9 мм (1 дюйм)

Высота (фальцованный носитель)

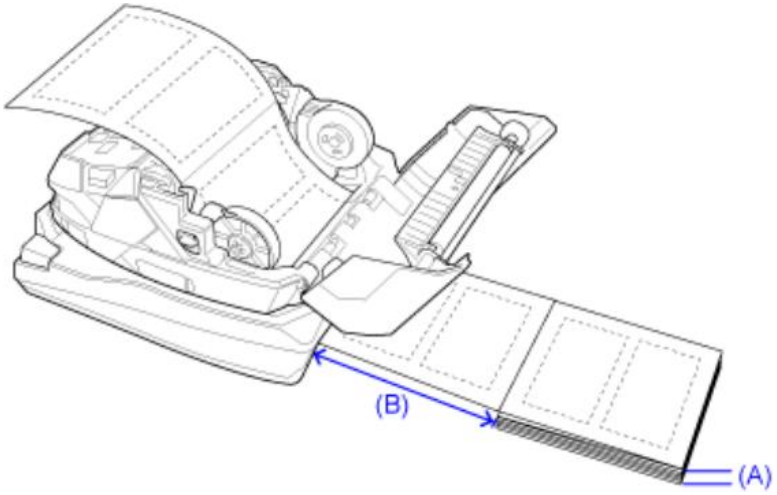

A) Высота носителя (от стола): не более 100 мм (3,94 дюйма) (рекомендуемое значение)

(B) Расстояние между задней стороной принтера и носителем: Не менее размера одной секции носителя (рекомендуемое значение)

- Высота может быть ограничена в зависимости от места размещения носителя.
- Если носитель подается из-под стола, а не с той же поверхности, на которой установлена задняя часть принтера, разместите носитель так, чтобы он не мешал работе печати.
- Фальцованный носитель не используется в режиме «С отделителем», так как линия перфорации отрицательно влияет на его работу.

Толщина

от 58 до 190,5 мкм (от 0,058 до 0,1905 мм)

Используемые шрифты

Растровые шрифты

Пункт	Описание
U	9 точек В x 5 точек Ш
S	15 точек В x 8 точек Ш
M	20 точек В x 13 точек Ш
WB	30 точек В x 18 точек Ш
WL	52 точек В x 28 точек Ш
XU	9 точек В x 5 точек Ш
XS	17 точек В x 17 точек Ш
XM	24 точек В x 24 точек Ш
XB	48 точек В x 48 точек Ш
XL	48 точек В x 48 точек Ш
X20	9 точек В x 5 точек Ш
X21	17 точек В x 17 точек Ш
X22	24 точек В x 24 точек Ш
X23	48 точек В x 48 точек Ш
X24	48 точек В x 48 точек Ш
OCR-A	22 точек В x 15 точек Ш
OCR-B	24 точек В x 20 точек Ш
POP	133 точек В x 80 точек Ш
Шрифты JIS X 208 Кандзи (Mincho / готический)	• 16 точек В x 16 точек Ш • 22 точек В x 22 точек Ш • 24 точек В x 24 точек Ш • 32 точек В x 32 точек Ш • 40 точек В x 40 точек Ш
JIS0213 шрифты кандзи (готический)	• 16 точек В x 16 точек Ш • 22 точек В x 22 точек Ш • 24 точек В x 24 точек Ш • 32 точек В x 32 точек Ш • 40 точек В x 40 точек Ш

Пункт	Описание
Совместимые шрифты кандзи (Mincho)	• 16 точек В x 16 точек Ш • 24 точек В x 24 точек Ш
Упрощенные китайские иероглифы	• 16 точек В x 16 точек Ш • 24 точек В x 24 точек Ш
Традиционные китайские иероглифы	• 16 точек В x 16 точек Ш • 24 точек В x 24 точек Ш
Корейские шрифты	• 16 точек В x 16 точек Ш • 24 точек В x 24 точек Ш

Масштабируемые шрифты

Пункт	Описание
Растеризованные шрифты	• SATO CG Sleek • SATO CG Stream • SATO 0 • SATO Alpha Bold Condensed • SATO Beta Bold Italic • SATO Folio Bold • SATO Futura Medium Condensed • SATO Gamma • SATO OCR-A • SATO OCR-B • SATO Sans • SATO Serif • SATO Symbol Set • SATO Vica • SATO WingBats • SATO UD Mincho Japanese • SATO UD Gothic Japanese • SATO UD Song Simplified Chinese • SATO UD Hei Simplified Chinese • SATO UD Ming Traditional Chinese • SATO UD Hei Traditional Chinese • SATO UD Batang Korean

Пункт	Описание
	• SATO UD Dotum Korean • SATO UD Serif • SATO UD Sans • SATO UD Naskh Arabic • SATO UD Kufic Arabic • SATO UD Serif Hebrew • SATO UD Sans Hebrew • SATO UD Serif Thai • SATO UD Sans Thai • SATO UD Serif Hindi • SATO UD Sans Hindi
Растрированные шрифты (многоязычные)	• SATO Hebe Sans • SATO Hebe Sans Arabic • SATO Hebe Sans Thai • SATO Hebe Sans Hebrew • SATO Hebe Sans Hindi • SATO Gothic Traditional Chinese • SATO Gothic Japanese • SATO Gothic Simplified Chinese • SATO Gothic Korean • SATO Silver Serif • SATO Mincho Traditional Chinese • SATO Mincho Japanese • SATO Mincho Simplified Chinese • SATO Mincho Korean • SATO Roman Arabic
Контурные шрифты	• Шрифт Helvetica Outline • JIS0208 Контурные шрифты кандзи

- Технические характеристики могут быть изменены без предварительного уведомления.

Шрифт X20

Шрифт X20 – это растровый шрифт с базовым размером 9 точек (В) x 5 точек (Ш).

Поддерживается только фиксированный шаг.

Образец шрифта показан на рисунке ниже.

	2	3	4	5	6	7	8	9	A	B	C	D	E	F
0		0	@	P		p				ー	タ	ミ		
1	!	1	A	Q	a	q				ア	チ	ム		
2	"	2	B	R	b	r				イ	ツ	メ		
3	#	3	C	S	c	s				ウ	テ	モ		
4	$	4	D	T	d	t				エ	ト	ヤ		
5	%	5	E	U	e	u			・	オ	ナ	ユ		
6	&	6	F	V	f	v			ヲ	カ	ニ	ヨ		
7	'	7	G	W	g	w				キ	ヌ	ラ		
8	(	8	H	X	h	x				ク	ネ	リ		
9	)	9	I	Y	i	y				ケ	ノ	ル		
A	*	:	J	Z	j	z				コ	ハ	レ		
B	+	;	K	¢	k	–				サ	ヒ	ロ		
C	,	<	L	¥	l	ー				シ	フ	ワ		
D	–	=	M		m	|				ス	ヘ	ン		
E	.	>	N		n	‖				セ	ホ	゛		
F	/	?	O		o					ソ	マ	゜		

Шрифт X21

Шрифт X21 – это растровый шрифт с базовым размером 17 точек (В) x 17 точек (Ш).

Вы можете выбрать фиксированный шаг или пропорциональный шаг.

Образец шрифта показан на рисунке ниже.

	2	3	4	5	6	7	8	9	A	B	C	D	E	F
0		0	@	P	'	p				ー	タ	ミ		
1	!	1	A	Q	a	q			。	ア	チ	ム		
2	"	2	B	R	b	r			「	イ	ツ	メ		
3	#	3	C	S	c	s			」	ウ	テ	モ		
4	$	4	D	T	d	t			、	エ	ト	ヤ		
5	%	5	E	U	e	u			・	オ	ナ	ユ		
6	&	6	F	V	f	v			ヲ	カ	ニ	ヨ		
7	'	7	G	W	g	w			ァ	キ	ヌ	ラ		
8	(	8	H	X	h	x			ィ	ク	ネ	リ		
9	)	9	I	Y	i	y			ゥ	ケ	ノ	ル		
A	*	:	J	Z	j	z			ェ	コ	ハ	レ		
B	+	;	K	[	k	{			ォ	サ	ヒ	ロ		
C	,	<	L	¥	l	¦			ャ	シ	フ	ワ		
D	−	=	M	]	m	}			ュ	ス	ヘ	ン		
E	.	>	N	^	n	~			ョ	セ	ホ	゛		
F	/	?	O	_	o				ッ	ソ	マ	゜		

- Чтобы выбрать пропорциональный шаг, включите [SBPL] > [Font Settings] (Настройки шрифта) > [Proportional] (Пропорциональный) в меню [Applications] (Приложения) или укажите с помощью команды.

Шрифт X22

Шрифт X22 – это растровый шрифт с базовым размером 24 точки (В) x 24 точки (Ш).

Вы можете выбрать фиксированный шаг или пропорциональный шаг.

Образец шрифта показан на рисунке ниже.

	2	3	4	5	6	7	8	9	A	B	C	D	E	F
0		0	@	P	`	p				ー	タ	ミ		
1	!	1	A	Q	a	q			。	ア	チ	ム		
2	”	2	B	R	b	r			「	イ	ツ	メ		
3	#	3	C	S	c	s			」	ウ	テ	モ		
4	$	4	D	T	d	t			、	エ	ト	ヤ		
5	%	5	E	U	e	u			・	オ	ナ	ユ		
6	&	6	F	V	f	v			ヲ	カ	ニ	ヨ		
7	’	7	G	W	g	w			ァ	キ	ヌ	ラ		
8	(	8	H	X	h	x			ィ	ク	ネ	リ		
9	)	9	I	Y	i	y			ゥ	ケ	ノ	ル		
A	*	:	J	Z	j	z			ェ	コ	ハ	レ		
B	+	;	K	[	k	{			ォ	サ	ヒ	ロ		
C	,	<	L	¥	l	¦			ャ	シ	フ	ワ		
D	—	=	M	]	m	}			ュ	ス	ヘ	ン		
E	.	>	N	^	n	~			ョ	セ	ホ	゛		
F	/	?	O	_	o				ッ	ソ	マ	゜		

- Чтобы выбрать пропорциональный шаг, включите [SBPL] > [Font Settings] (Настройки шрифта) > [Proportional] (Пропорциональный) в меню [Applications] (Приложения) или укажите с помощью команды.

Шрифт X23

Шрифт X23 – это растровый шрифт с базовым размером 48 точек (В) x 48 точек (Ш).

Вы можете выбрать фиксированный шаг или пропорциональный шаг.

Образец шрифта показан на рисунке ниже.

	2	3	4	5	6	7	8	9	A	B	C	D	E	F
0		0	@	P	`	p				ー	タ	ミ		
1	!	1	A	Q	a	q			。	ア	チ	ム		
2	″	2	B	R	b	r			「	イ	ツ	メ		
3	#	3	C	S	c	s			」	ウ	テ	モ		
4	$	4	D	T	d	t			、	エ	ト	ヤ		
5	%	5	E	U	e	u			・	オ	ナ	ユ		
6	&	6	F	V	f	v			ヲ	カ	ニ	ヨ		
7	′	7	G	W	g	w			ァ	キ	ヌ	ラ		
8	(	8	H	X	h	x			ィ	ク	ネ	リ		
9	)	9	I	Y	i	y			ゥ	ケ	ノ	ル		
A	*	:	J	Z	j	z			ェ	コ	ハ	レ		
B	+	;	K	[	k	{			ォ	サ	ヒ	ロ		
C	,	<	L	¥	l	¦			ャ	シ	フ	ワ		
D	ー	=	M	]	m	}			ュ	ス	ヘ	ン		
E	.	>	N	^	n	~			ョ	セ	ホ	゛		
F	/	?	O	_	o				ッ	ソ	マ	゜		

- Чтобы выбрать пропорциональный шаг, включите [SBPL] > [Font Settings] (Настройки шрифта) > [Proportional] (Пропорциональный) в меню [Applications] (Приложения) или укажите с помощью команды.

Шрифт X24

Шрифт X24 – это растровый шрифт с базовым размером 48 точек (В) x 48 точек (Ш).

Вы можете выбрать фиксированный шаг или пропорциональный шаг.

Образец шрифта показан на рисунке ниже.

	2	3	4	5	6	7	8	9	A	B	C	D	E	F
0		0	@	P	‘	p				ー	タ	ミ		
1	!	1	A	Q	a	q			。	ア	チ	ム		
2	”	2	B	R	b	r			「	イ	ツ	メ		
3	#	3	C	S	c	s			」	ウ	テ	モ		
4	$	4	D	T	d	t			、	エ	ト	ヤ		
5	%	5	E	U	e	u			・	オ	ナ	ユ		
6	&	6	F	V	f	v			ヲ	カ	ニ	ヨ		
7	’	7	G	W	g	w			ァ	キ	ヌ	ラ		
8	(	8	H	X	h	x			ィ	ク	ネ	リ		
9	)	9	I	Y	i	y			ゥ	ケ	ノ	ル		
A	*	:	J	Z	j	z			ェ	コ	ハ	レ		
B	+	;	K	[	k	{			ォ	サ	ヒ	ロ		
C	,	<	L	¥	l	¦			ャ	シ	フ	ワ		
D	−	=	M	]	m	}			ュ	ス	ヘ	ン		
E	.	>	N	^	n	~			ョ	セ	ホ	゛		
F	/	?	O	_	o				ッ	ソ	マ	゜		

- Чтобы выбрать пропорциональный шаг, включите [SBPL] > [Font Settings] (Настройки шрифта) > [Proportional] (Пропорциональный) в меню [Applications] (Приложения) или укажите с помощью команды.

Шрифт U

Шрифт U – это растровый шрифт с базовым размером 9 точек В x 5 точек Ш.

Поддерживается только фиксированный шаг.

На рисунке ниже приведен образец шрифта при использовании кодовой страницы 858.

	2	3	4	5	6	7	8	9	A	B	C	D	E	F
0		0	@	P	`	p	Ç	É	á	∅		ð	ó	–
1	!	1	A	Q	a	q	ü	æ	í			Ð	ß	±
2	"	2	B	R	b	r	é	Æ	ó			Ê	ô	=
3	#	3	C	S	c	s	â	ô	ú			Ë	ò	¾
4	$	4	D	T	d	t	ä	ö	ñ			È	õ	¶
5	%	5	E	U	e	u	à	ò	Ñ	Á		€	Õ	§
6	&	6	F	V	f	v	å	û	ª	Â	ã	í	µ	÷
7	'	7	G	W	g	w	ç	ù	º	À	Ã	î	Þ	,
8	(	8	H	X	h	x	ê	ÿ	¿	©		Ï	þ	°
9	)	9	I	Y	i	y	ë	Ö	®				Ú	¨
A	*	:	J	Z	j	z	è	Ü	¬				Û	•
B	+	;	K	[	k	{	ï	ø	½				Ù	¹
C	,	<	L	\	l	|	î	£	¼				ý	³
D	–	=	M	]	m	}	ì	Ø	¡	¢		¦	Ý	²
E	.	>	N	^	n	~	Ä	×	«	¥		ì	¯	
F	/	?	O	_	o	▒	å	ƒ	»		¤		´	

- Набор символов зависит от настроек кодовой страницы, заданной в пункте [SBPL] > [Font Settings] (Настройки шрифта) > [Code Page] (Кодовая страница) меню [Applications] (Приложения).

Шрифт S

Шрифт S – это растровый шрифт с базовым размером 15 точек (В) x 8 точек (Ш).

Поддерживается только фиксированный шаг.

На рисунке ниже приведен образец шрифта при использовании кодовой страницы 858.

	2	3	4	5	6	7	8	9	A	B	C	D	E	F
0		0	@	P	'	p	Ç	É	á	Ø		ð	ó	–
1	!	1	A	Q	a	q	ü	æ	í			Ð	β	±
2	"	2	B	R	b	r	é	Æ	ó			Ê	ô	‗
3	#	3	C	S	c	s	â	ô	ú			Ë	ò	¾
4	$	4	D	T	d	t	ä	ö	ñ			È	õ	¶
5	%	5	E	U	e	u	à	ò	Ñ	Á		€	Õ	§
6	&	6	F	V	f	v	å	û	ª	Â	ã	í	µ	÷
7	'	7	G	W	g	w	ç	ù	º	À	Ã	Î	þ	,
8	(	8	H	X	h	x	ê	ÿ	¿	©		Ï	Þ	°
9	)	9	I	Y	i	y	ë	Ö	®				Ú	¨
A	*	:	J	Z	j	z	è	Ü	¬				Û	•
B	+	;	K	[	k	{	ï	Ø	½				Ù	¹
C	,	<	L	\	l	¦	î	£	¼				ý	³
D	–	=	M	]	m	}	ì	Ø	¡	¢		¦	Ý	²
E	.	>	N	^	n	~	Ä	×	«	¥		Ì	¯	
F	/	?	O	_	o	▒	Å	ƒ	»		¤		´	

- Набор символов зависит от настроек кодовой страницы, заданной в пункте [SBPL] > [Font Settings] (Настройки шрифта) > [Code Page] (Кодовая страница) меню [Applications] (Приложения).

Шрифт M

Шрифт M – это растровый шрифт с базовым размером 20 точек (В) x 13 точек (Ш).

Поддерживается только фиксированный шаг.

На рисунке ниже приведен образец шрифта при использовании кодовой страницы 858.

	2	3	4	5	6	7	8	9	A	B	C	D	E	F
0		0	@	P	'	p	Ç	É	á	0		ð	ó	–
1	!	1	A	Q	a	q	ü	æ	í			Đ	β	±
2	”	2	B	R	b	r	é	Æ	ó			Ê	Ô	_
3	#	3	C	S	c	s	â	ô	ú			Ë	Ò	¾
4	$	4	D	T	d	t	ä	ö	ñ			È	õ	¶
5	%	5	E	U	e	u	à	ò	Ñ	Á		€	Õ	§
6	&	6	F	V	f	v	å	û	ª	Â	ã	Í	µ	÷
7	’	7	G	W	g	w	ç	ù	º	À	Ã	Î	þ	,
8	(	8	H	X	h	x	ê	ÿ	¿	©		Ï	Þ	°
9	)	9	I	Y	i	y	ë	ö	®				Ú	¨
A	*	:	J	Z	j	z	è	Ü	¬				Û	•
B	+	;	K	[	k	{	ï	ø	½				Ù	¹
C	,	<	L	\	l	¦	î	£	¼				ý	³
D	–	=	M	]	m	}	ì	Ø	¡	¢		¦	Ý	²
E	.	>	N	^	n	~	Ä	×	«	¥		Ì	¯	
F	/	?	O	_	o	▒	Å	ƒ	»		¤		´	

- Набор символов зависит от настроек кодовой страницы, заданной в пункте [SBPL] > [Font Settings] (Настройки шрифта) > [Code Page] (Кодовая страница) меню [Applications] (Приложения).

Шрифт WB

Шрифт WB – это растровый шрифт с базовым размером 30 точек (В) x 18 точек (Ш).

Поддерживается только фиксированный шаг.

На рисунке ниже приведен образец шрифта при использовании кодовой страницы 858.

	2	3	4	5	6	7	8	9	A	B	C	D	E	F
0		0	@	P	'	p	Ç	É	á	Ø		ð	ó	-
1	!	1	A	Q	a	q	ü	æ	í			Đ	β	±
2	"	2	B	R	b	r	é	Æ	ó			Ê	ô	‗
3	#	3	C	S	c	s	â	ô	ú			Ë	ò	¾
4	$	4	D	T	d	t	ä	ö	ñ			È	õ	¶
5	%	5	E	U	e	u	à	ò	Ñ	Á		€	Õ	§
6	&	6	F	V	f	v	å	û	ª	Â	ã	Í	µ	÷
7	'	7	G	W	g	w	ç	ù	º	À	Ã	Î	Þ	¸
8	(	8	H	X	h	x	ê	ÿ	¿	©		Ï	Þ	°
9	)	9	I	Y	i	y	ë	Ö	®				Ú	¨
A	*	:	J	Z	j	z	è	Ü	¬				Û	•
B	+	;	K	[	k	{	ï	ø	½				Ù	¹
C	,	<	L	\	l	¦	î	£	¼				ý	³
D	-	=	M	]	m	}	ì	Ø	¡	¢		¦	Ý	²
E	.	>	N	^	n	~	Ä	×	«	¥		ì	¯	
F	/	?	O	_	o	▒	Å	ƒ	»		¤		'	

- Набор символов зависит от настроек кодовой страницы, заданной в пункте [SBPL] > [Font Settings] (Настройки шрифта) > [Code Page] (Кодовая страница) меню [Applications] (Приложения).

Шрифт WL

Шрифт WL – это растровый шрифт с базовым размером 52 точки (В) x 28 точек (Ш).

Поддерживается только фиксированный шаг.

На рисунке ниже приведен образец шрифта при использовании кодовой страницы 858.

	2	3	4	5	6	7	8	9	A	B	C	D	E	F
0		0	@	P	’	p	Ç	É	á	0		ð	ó	–
1	!	1	A	Q	a	q	ü	æ	í			Đ	ß	±
2	”	2	B	R	b	r	é	Æ	ó			Ê	Ô	‗
3	#	3	C	S	c	s	â	ô	ú			Ë	Ò	¾
4	$	4	D	T	d	t	ä	ö	ñ			È	õ	¶
5	%	5	E	U	e	u	à	ò	Ñ	Á		€	Õ	§
6	&	6	F	V	f	v	å	û	ª	Â	ã	Í	µ	÷
7	’	7	G	W	g	w	ç	ù	º	À	Ã	Î	þ	¸
8	(	8	H	X	h	x	ê	ÿ	¿	©		Ï	Þ	°
9	)	9	I	Y	i	y	ë	Ö	®				Ú	¨
A	*	:	J	Z	j	z	è	Ü	¬				Û	·
B	+	;	K	[	k	{	ï	ø	½				Ù	¹
C	,	<	L	\	l	¦	î	£	¼				ý	³
D	–	=	M	]	m	}	ì	Ø	¡	¢		¦	Ý	²
E	.	>	N	^	n	~	Ä	×	«	¥		Ì	¯	
F	/	?	O	_	o		Å	ƒ	»		¤		´	

- Набор символов зависит от настроек кодовой страницы, заданной в пункте [SBPL] > [Font Settings] (Настройки шрифта) > [Code Page] (Кодовая страница) меню [Applications] (Приложения).

Шрифт XU

Шрифт XU – это растровый шрифт с базовым размером 9 точек (В) x 5 точек (Ш).

Вы можете выбрать фиксированный шаг или пропорциональный шаг.

На рисунке ниже приведен образец шрифта при использовании кодовой страницы 858.

	2	3	4	5	6	7	8	9	A	B	C	D	E	F
0		0	@	P	`	p	Ç	É	á	Ø		ð	ó	–
1	!	1	A	Q	a	q	ü	æ	í			Ð	ß	±
2	"	2	B	R	b	r	é	Æ	ó			Ê	Ô	=
3	#	3	C	S	c	s	â	ô	ú			Ë	Ò	¾
4	$	4	D	T	d	t	ä	ö	ñ			È	õ	¶
5	%	5	E	U	e	u	à	ò	Ñ	Á		€	Õ	§
6	&	6	F	V	f	v	å	û	ª	Â	ã	ı	µ	÷
7	'	7	G	W	g	w	ç	ù	º	À	Ã	Î	Þ	¸
8	(	8	H	X	h	x	ê	ÿ	¿	©		Ï	þ	°
9	)	9	I	Y	i	y	ë	Ö	®				Ú	¨
A	*	:	J	Z	j	z	è	Ü	¬				Û	•
B	+	;	K	[	k	{	ï	ø	½				Ù	¹
C	,	<	L	\	l	¦	î	£	¼				ý	³
D	–	=	M	]	m	}	ì	Ø	¡	¢		¦	Ý	²
E	.	>	N	^	n	~	Ä	×	«	¥		ì	¯	
F	/	?	O	_	o	▒	Å	ƒ	»		¤		´	

- Чтобы выбрать пропорциональный шаг, включите [SBPL] > [Font Settings] (Настройки шрифта) > [Proportional] (Пропорциональный) в меню [Applications] (Приложения) или укажите с помощью команды.
- Набор символов зависит от настроек кодовой страницы, заданной в пункте [SBPL] > [Font Settings] (Настройки шрифта) > [Code Page] (Кодовая страница) меню [Applications] (Приложения).

Шрифт XS

Шрифт XS – это растровый шрифт с базовым размером 17 точек (В) x 17 точек (Ш).

Вы можете выбрать фиксированный шаг или пропорциональный шаг.

На рисунке ниже приведен образец шрифта при использовании кодовой страницы 858.

	2	3	4	5	6	7	8	9	A	B	C	D	E	F
0		0	@	P	'	p	Ç	É	á	0		ð	Ó	-
1	!	1	A	Q	a	q	ü	æ	í			Ð	ß	±
2	"	2	B	R	b	r	é	Æ	ó			Ê	Ô	‗
3	#	3	C	S	c	s	â	ô	ú			Ë	Ò	¾
4	$	4	D	T	d	t	ä	ö	ñ			È	õ	¶
5	%	5	E	U	e	u	à	ò	Ñ	Á		€	Õ	§
6	&	6	F	V	f	v	å	û	ª	Â	ã	I	µ	÷
7	'	7	G	W	g	w	ç	ù	º	À	Ã	Î	þ	¸
8	(	8	H	X	h	x	ê	ÿ	¿	©		Ï	Þ	°
9	)	9	I	Y	i	y	ë	Ö	®				Ú	¨
A	*	:	J	Z	j	z	è	Ü	¬				Û	•
B	+	;	K	[	k	{	ï	ø	½				Ù	¹
C	,	<	L	\	l	¦	î	£	¼				ý	³
D	–	=	M	]	m	}	ì	Ø	¡	¢		¦	Ý	²
E	.	>	N	^	n	~	Ä	×	«	¥		Ì	¯	
F	/	?	O	_	o	■	Å	ƒ	»		¤		´	

- Чтобы выбрать пропорциональный шаг, включите [SBPL] > [Font Settings] (Настройки шрифта) > [Proportional] (Пропорциональный) в меню [Applications] (Приложения) или укажите с помощью команды.
- Набор символов зависит от настроек кодовой страницы, заданной в пункте [SBPL] > [Font Settings] (Настройки шрифта) > [Code Page] (Кодовая страница) меню [Applications] (Приложения).

Шрифт XM

Шрифт XM – это растровый шрифт с базовым размером 24 точки (В) x 24 точки (Ш).

Вы можете выбрать фиксированный шаг или пропорциональный шаг.

На рисунке ниже приведен образец шрифта при использовании кодовой страницы 858.

	2	3	4	5	6	7	8	9	A	B	C	D	E	F
0		0	@	P	`	p	Ç	É	á	0		ð	Ó	-
1	!	1	A	Q	a	q	ü	æ	í			Đ	ß	±
2	”	2	B	R	b	r	é	Æ	ó			Ê	Ô	‗
3	#	3	C	S	c	s	â	ô	ú			Ë	Ò	¾
4	$	4	D	T	d	t	ä	ö	ñ			È	õ	¶
5	%	5	E	U	e	u	à	ò	Ñ	Á		€	Õ	§
6	&	6	F	V	f	v	å	û	ª	Â	ã	Í	µ	÷
7	’	7	G	W	g	w	ç	ù	º	À	Ã	Î	þ	¸
8	(	8	H	X	h	x	ê	ÿ	¿	©		Ï	Þ	°
9	)	9	I	Y	i	y	ë	Ö	®				Ú	¨
A	*	:	J	Z	j	z	è	Ü	¬				Û	•
B	+	;	K	[	k	{	ï	ø	½			▒	Ù	¹
C	,	<	L	\	l	¦	î	£	¼				ý	³
D	—	=	M	]	m	}	ì	Ø	¡	¢		¦	Ý	²
E	.	>	N	^	n	~	Ä	×	«	¥		Ì	¯	
F	/	?	O	_	o	▒	Å	ƒ	»		¤		´	

- Чтобы выбрать пропорциональный шаг, включите [SBPL] > [Font Settings] (Настройки шрифта) > [Proportional] (Пропорциональный) в меню [Applications] (Приложения) или укажите с помощью команды.
- Набор символов зависит от кодовой страницы, установленной в меню [SBPL] > [Font Settings] (Настройки шрифта) > [Code Page] (Кодовая страница) в меню [Applications] (Приложения) или кодовой страницы, заданной с помощью команд.

Шрифт XB

Шрифт XB – это растровый шрифт с базовым размером 48 точек (В) x 48 точек (Ш).

Вы можете выбрать фиксированный шаг или пропорциональный шаг.

На рисунке ниже приведен образец шрифта при использовании кодовой страницы 858.

	2	3	4	5	6	7	8	9	A	B	C	D	E	F
0		0	@	P	`	p	Ç	É	á	0		ð	Ó	–
1	!	1	A	Q	a	q	ü	æ	í			Đ	ß	±
2	″	2	B	R	b	r	é	Æ	ó			Ê	Ô	‗
3	#	3	C	S	c	s	â	ô	ú			Ë	Ò	¾
4	$	4	D	T	d	t	ä	ö	ñ			È	õ	¶
5	%	5	E	U	e	u	à	ò	Ñ	Á		€	Õ	§
6	&	6	F	V	f	v	å	û	ª	Â	ã	Í	µ	÷
7	′	7	G	W	g	w	ç	ù	º	À	Ã	Î	þ	¸
8	(	8	H	X	h	x	ê	ÿ	¿	©		Ï	Þ	°
9	)	9	I	Y	i	y	ë	Ö	®				Ú	¨
A	*	:	J	Z	j	z	è	Ü	¬				Û	•
B	+	;	K	[	k	{	ï	ø	½				Ù	¹
C	,	<	L	\	l	¦	î	£	¼				ý	³
D	–	=	M	]	m	}	ì	Ø	¡	¢		¦	Ý	²
E	.	>	N	^	n	~	Ä	×	«	¥		Ì	¯	
F	/	?	O	_	o	■	Å	ƒ	»		¤		´	

- Чтобы выбрать пропорциональный шаг, включите [SBPL] > [Font Settings] (Настройки шрифта) > [Proportional] (Пропорциональный) в меню [Applications] (Приложения) или укажите с помощью команды.
- Набор символов зависит от настроек кодовой страницы, заданной в пункте [SBPL] > [Font Settings] (Настройки шрифта) > [Code Page] (Кодовая страница) меню [Applications] (Приложения).

Шрифт XL

Шрифт XL – это растровый шрифт с базовым размером 48 точек (В) x 48 точек (Ш).

Вы можете выбрать фиксированный шаг или пропорциональный шаг.

На рисунке ниже приведен образец шрифта при использовании кодовой страницы 858.

	2	3	4	5	6	7	8	9	A	B	C	D	E	F
0		0	@	P	‘	p	Ç	É	á	0		ð	Ó	-
1	!	1	A	Q	a	q	ü	æ	í			Ð	ß	±
2	″	2	B	R	b	r	é	Æ	ó			Ê	Ô	‗
3	#	3	C	S	c	s	â	ô	ú			Ë	Ò	¾
4	$	4	D	T	d	t	ä	ö	ñ			È	õ	¶
5	%	5	E	U	e	u	à	ò	Ñ	Á		€	Õ	§
6	&	6	F	V	f	v	å	û	ª	Â	ã	Í	µ	÷
7	′	7	G	W	g	w	ç	ù	º	À	Ã	Î	þ	¸
8	(	8	H	X	h	x	ê	ÿ	¿	©		Ï	Þ	°
9	)	9	I	Y	i	y	ë	Ö	®				Ú	¨
A	*	:	J	Z	j	z	è	Ü	¬				Û	·
B	+	;	K	[	k	{	ï	ф	½				Ù	¹
C	,	<	L	\	l	¦	î	£	¼				ý	³
D	–	=	M	]	m	}	ì	Ø	¡	¢		¦	Ý	²
E	.	>	N	^	n	~	Ä	×	«	¥		Ì	¯	
F	/	?	O	_	o		Å	ƒ	»		¤		´	

- Чтобы выбрать пропорциональный шаг, включите [SBPL] > [Font Settings] (Настройки шрифта) > [Proportional] (Пропорциональный) в меню [Applications] (Приложения) или укажите с помощью команды.
- Набор символов зависит от настроек кодовой страницы, заданной в пункте [SBPL] > [Font Settings] (Настройки шрифта) > [Code Page] (Кодовая страница) меню [Applications] (Приложения).

Шрифт OCR-A

Шрифт OCR-A – это растровый шрифт с базовым размером 22 точек (В) x 15 точек (Ш).

Поддерживается только фиксированный шаг.

Образец шрифта показан на рисунке ниже.

	2	3	4	5	6	7	8	9	A	B	C	D	E	F
0		0		P										
1		1	A	Q										
2		2	B	R										
3		3	C	S										
4	$	4	D	T										
5		5	E	U										
6		6	F	V										
7		7	G	W										
8		8	H	X										
9		9	I	Y										
A			J	Z										
B			K											
C			L											
D			M											
E	.	>	N											
F	/		◊											

Шрифт OCR-B

Шрифт OCR-B – это растровый шрифт с базовым размером 24 точек (В) x 20 точек (Ш).

Поддерживается только фиксированный шаг.

Образец шрифта показан на рисунке ниже.

	2	3	4	5	6	7	8	9	A	B	C	D	E	F
0		0	@	P										
1	!	1	A	Q										
2	"	2	B	R										
3	#	3	C	S										
4	$	4	D	T										
5	%	5	E	U										
6	&	6	F	V										
7	'	7	G	W										
8	(	8	H	X										
9	)	9	I	Y										
A	*	:	J	Z										
B	+	;	K	¥										
C	,	<	L	¥										
D	−	=	M											
E	.	>	N											
F	/	?	O											

Шрифт POP

Шрифт POP – это растровый шрифт с базовым размером 133 точек (В) x 80 точек (Ш).

Вы можете выбрать фиксированный шаг или пропорциональный шаг.

Образец шрифта показан на рисунке ниже.

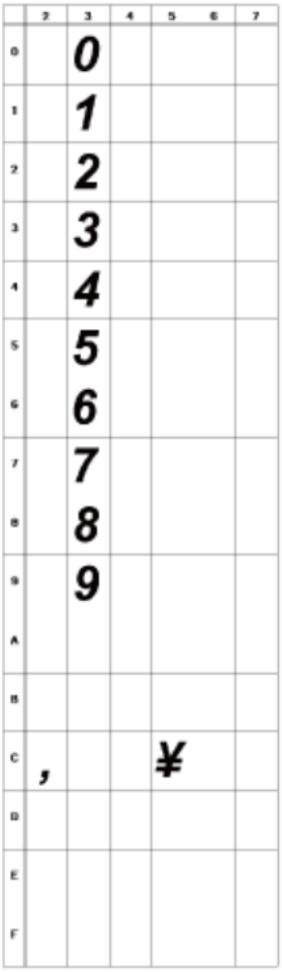

- Чтобы выбрать пропорциональный шаг, включите [SBPL] > [Font Settings] (Настройки шрифта) > [Proportional] (Пропорциональный) в меню [Applications] (Приложения) или укажите с помощью команды.

Контурные шрифты

Для контурных шрифтов можно указать тип, размер и начертание шрифта.

Можно выбрать тип шрифта с фиксированным шагом или пропорциональным шагом. Вы также можете указать кандзи, для которого поддерживается только фиксированный шаг.

На рисунке ниже приведен пример некоторых начертаний шрифта. Можно указать такие начертания, как стандартный шрифт, белые символы на черном фоне, серый шрифт, шрифт с тенью, зеркальный шрифт и курсивный шрифт.

Пример контурного шрифта.

На рисунке ниже приведен пример стандартного шрифта.

	2	3	4	5	6	7	8	9	A	B	C	D	E	F
0		0	@	P	‘	p	Ç	É	á			ð	Ó	–
1	!	1	A	Q	a	q	ü	æ	í			Ð	β	±
2	"	2	B	R	b	r	é	Æ	ó			Ê	Ô	=
3	#	3	C	S	c	s	â	ô	ú			Ë	Ò	¾
4	$	4	D	T	d	t	ä	ö	ñ			È	õ	
5	%	5	E	U	e	u	à	ò	Ñ	Á		€	Õ	
6	&	6	F	V	f	v	å	û	ª	Â	ã	Í	µ	÷
7	´	7	G	W	g	w	ç	ù	º	À	Ã	Î	þ	¸
8	(	8	H	X	h	x	ê	ÿ	¿	©		Ï	Þ	°
9	)	9	I	Y	i	y	ë	Ö	®				Ú	¨
A	*	:	J	Z	j	z	è	Ü	¬				Û	·
B	+	;	K	[	k	{	ï	ø	½				Ù	¹
C	,	<	L	\	l	¦	î	£	¼				ý	³
D	–	=	M	]	m	}	ì	Ø	¡	¢			Ý	²
E	.	>	N	^	n	~	Ä	×	«	¥		Ì	¯	
F	/	?	O	_	o		Å	ƒ	»				´	

- Размер шрифта можно задать в диапазоне от 1 до 999 точек, но, если размер шрифта слишком мал для его начертания, он не будет распознан как шрифт. Будьте внимательны. Кроме того, если указанный размер шрифта слишком мал, некоторые шрифты могут стать неразличимыми.

Многоязычный шрифт

Принтер содержит различные многоязычные шрифты.

На рисунке ниже показан пример некоторых многоязычных шрифтов.

b	Название шрифта	Образец
8	SATO Hebe Sans	This is a fontsample.
8	SATO Silver Serif	This is a fontsample.
1	SATO Hebe Sans Arabic	هذا هو عينة من الخط.
13	SATO Roman Arabic	هذا هو عينة من الخط.
2	SATO Hebe Sans Thai	นี้คือตัวอย่างของตัวอักษร
3	SATO Hebe Sans Hindi	इस फॉन्ट का एक नमूना है.
14	SATO Hebe Sans Hebrew	זהו דוגמא של הגופן.
4	SATO Gothic Tradional Chinese	這是字體的樣本。
9	SATO Mincho Tradional Chinese	這是字體的樣本。
6	SATO Gothic Simplified Chinese	这是字体的样本。
11	SATO Mincho Simplified Chinese	这是字体的样本。
5	SATO Gothic Japanese	これはフォントのサンプルです。
10	SATO Mincho Japanese	これはフォントのサンプルです。
7	SATO Gothic Korean	이것은 글꼴의 샘플입니다.
12	SATO Mincho Korean	이것은 글꼴의 샘플입니다.

Масштабируемые шрифты

Принтер содержит различные масштабируемые шрифты.

На рисунке ниже приведен пример некоторых масштабируемых шрифтов.

Название шрифта	Образец
SATOCGSleek.ttf	ABCXYZabcxyz123
SATOCGStream.ttf	ABCXYZabcxyz123
SATOOCRA.ttf	ABCXYZabcxyz123
SATO0.ttf	ABCXYZabcxyz123
SATOALPHABC.ttf	ABCXYZabcxyz123
SATOBETABI.ttf	*ABCXYZabcxyz123*
SATOFOLIOB.ttf	**ABCXYZabcxyz123**
SATOFUTURAMC.ttf	ABCXYZabcxyz123
SATOGAMMA.ttf	ABCXYZabcxyz123
SATOOCRB.ttf	ABCXYZabcxyz123
SATOSANS.ttf	ABCXYZabcxyz123
SATOSERIF.ttf	ABCXYZabcxyz123
SATOSYM.ttf	ƒ/…√∞¬ΗΘΙηθι678
SATOVICA.ttf	ABCXYZabcxyz123
SATOWING.ttf	✌✍✎✠✡☾♋♌♍☒⌃⌘🗁🗎🗏

Используемые штрих-коды

Тип кода	Описание
Штрих-коды	• UPC-A/UPC-E • JAN/EAN • CODE39, CODE93, CODE128 • GS1-128(UCC/EAN128) • CODABAR(NW-7) • ITF • Industrial 2 of 5 • Matrix 2 of 5 • MSI • POSTNET • Дополнительный код UPC • BOOKLAND • Код USPS Code • GS1 DataBar Omnidirectional • GS1 DataBar Truncated • GS1 DataBar Stacked • GS1 DataBar Stacked Omnidirectional • GS1 DataBar Limited • GS1 DataBar Expanded • GS1 DataBar Expanded Stacked
Двумерные коды	• QR-код • Micro QR код • PDF417 • Micro PDF417 • Код Maxi • GS1 Data Matrix • Data Matrix (ECC200) • Код Aztec
Составные символы	• EAN-13 Composite (CC-A/CC-B) • EAN-8 Composite (CC-A/CC-B) • UPC-A Composite (CC-A/CC-B) • UPC-E Composite (CC-A/CC-B) • GS1 DataBar Composite (CC-A/CC-B) • GS1 DataBar Truncated Composite (CC-A/CC-B)

Тип кода	Описание
	• GS1 DataBar Stacked Composite (CC-A/CC-B) • GS1 DataBar Expanded Stacked Composite (CC-A/CC-B) • GS1 DataBar Expanded Composite (CC-A/CC-B) • GS1 DataBar Stacked Omnidirectional Composite (CC-A/CC-B) • GS1 DataBar Limited Composite (CC-A/CC-B) • GS1-128 Composite (CC-A/CC-B/CC-C) • GS1-QR

- Технические характеристики могут быть изменены без предварительного уведомления.

Поддержка и гарантия

Приложение SOS (онлайн-сервисы SATO) (только для пользователей SOS)

SOS (онлайн-сервисы SATO) – это служба удаленного технического обслуживания, обеспечивающая мониторинг состояния вашего принтера 24 часа в сутки и поддержку его стабильной работы. Чтобы воспользоваться этой услугой, создайте учетную запись SOS и добавьте свой принтер.

С подробной информацией о SOS можно ознакомиться на сайте портала SOS.

https://www.sato-sos.com/en/

Гарантия на расходные материалы в течение гарантийного срока на принтер

Информацию о гарантийном сроке на печатающие головки и резиновые валики см. в международной программе гарантийного обслуживания SATO.

https://www.sato-global.com/warranty/

Март 2023 г.

Редакция 3